L Y N X

L Y N X - V A R A O S A L U E T T E L O
R E S E R V D E L S K A T A L O G
S P A R E P A R T L I S T

1 9 9 3

LYNX GL 360 SYNCRO	alkaen runkonumerosta fr.o.m. chassienummer starting with chassis number	39120010
LYNX RANGER	alkaen runkonumerosta fr.o.m. chassienummer starting with chassis number	39110010
LYNX GL 3500 F C	alkaen runkonumerosta fr.o.m. chassienummer starting with chassis number	39040010
LYNX COBRA	alkaen runkonumerosta fr.o.m. chassienummer starting with chassis number	39070010
LYNX COBRA TOURING	alkaen runkonumerosta fr.o.m. chassienummer starting with chassis number	39020010
LYNX COBRA RACING	alkaen runkonumerosta fr.o.m. chassienummer starting with chassis number	39030010
LYNX RAVE 643	alkaen runkonumerosta fr.o.m. chassienummer starting with chassis number	39080010
LYNX GLX 5900 LTS	alkaen runkonumerosta fr.o.m. chassienummer starting with chassis number	39050010
LYNX ENDURO	alkaen runkonumerosta fr.o.m. chassienummer starting with chassis number	39010010

SISÄLLYSLUETTELO
INNEHÅLLSFÖRTECKNING - CONTENTS Sivu/Sida/Page

RUNKO
CHASSIE - CHASSIS

GL 360 Syncro 7
RANGER 9
GLX 5900 LTS 11
GLS 3500 F C 13
COBRA/TOUR., COBRA RACING,
RAVE 643, ENDURO 15,16

OHJAUSTANKO
STYRSTÅNG - STEERING HANDLE BAR

GL 360 Syncro, RANGER, GLX
5900 LTS 19
GLS 3500 F C, COBRA TOUR.,
RAVE 643 25
COBRA RACING, ENDURO 27

SUKSI GL 360 Syncro 21
SKIDA - SKI RANGER, GLX 5900 LTS 23

OHJAUSLAITTEET
STYRINRÄTTNING - STEERING DEVICE

GLS 3500 F C, COBRA TOUR.,
RAVE 643 26
COBRA RACING, ENDURO 28

PETILEVYT
BÄDDSKIVA - ENGINE MOUNTING PLATE 29

HALLINTALAITTEET
MANÖVERORGAN - CONTROLS 30,31

VARIAATTORIT
VARIATORER - VARIATORS

GL 360 Syncro, RANGER, GLX
5900 LTS 33
GLS 3500 F C, ... 35
COBRA TOUR., COBRA RACING,
ENDURO, RAVE 643 37

KETJUKOTELO
KEDJEHUS - CHAIN HOUSING

GLS 3500 F C, COBRA RACING, ENDURO,
RAVE 643 38,39

VETOAKSELIT
DRIVAXEL - DRIVE SHAFT

GL 360 Syncro, RANGER, COBRA/
TOUR. 41
GLX 5900 LTS 43

NOPEUSMITTARI
HASTIGHETSMÄTARE - SPEEDOMETER 45

KEINUVARRET/LIUKUTELASTO
FJÄDRINGSARMAR/GLIDBOGGIE
ROCKER ARMS/SLIDE RAIL SYSTEM

GL 360 Syncro, GLX 5900 LTS ... 46

LIUKUTELASTO
GLIDBOGGIE - SLIDE RAIL SYSTEM

GL 360 Syncro, GLX 5900 LTS ... 47,48
RANGER 50
GLS 3500 F C, COBRA/TOUR.,
RAVE 643 51,52
COBRA RACING, ENDURO 53,54

JATKOPERÄ
FÖRLÄGNING - EXTENSION

RANGER, GLX 5900 LTS, GL 360
Syncro 55

POLTTOAINETANKKI
BRÄNSLETANK - FUEL TANK 57

SÄHKÖLAITTEET
ELSYSTEM - ELECTRIC SYSTEM 58,59

SÄHKÖSTARTTISARJA
ELSTARTSATS - ELECTRIC STARTER 61,65

KÄYNNISTINMOOTTORI
STARTMOTOR - STARTER ENGINE 65, 66

VAIHDEVIVUSTO
VÄXELREGLAGE - BEARING 67,69

VAIHDELAATIKKO
VÄXELLÅDA - GEARBOX

GL 360 Syncro, RANGER 71
GLX 5900 LTS 72,73,74
COBRA/TOURING 75,76

KAASUTIN
FÖRGASARE - CARBURETOR

GL 360 Syncro, RANGER, GLS
3500 F C, GLX 5900 LTS 77,78
COBRA/TOUR. 79,80
ENDURO 81,82
RAVE 643 83,84
COBRA RACING 85,86

KAMPIKAMMIO
VEVHUS - CRANKCASE

ROTAX 377: GL 360 Syncro, RANGER 89
ROTAX 467: COBRA RACING 103
ROTAX 503: GLS 3500 F.C.,GLX 5900 LTS 92
ROTAX 536: COBRA/TOUR. 97
ROTAX 583: ENDURO 100
ROTAX 643: RAVE 643 106

KAMPIAKSELI, MÄNNÄT
VEVAXEL, KOLVAR
CRANKSHAFTS, PISTONS

ROTAX 377: GL 360 Syncro, RANGER 88
ROTAX 467: COBRA RACING 102
ROTAX 503: GLS 3500 F C, GLX 5900 LTS 91
ROTAX 536: COBRA/TOUR. 95
ROTAX 583: ENDURO 99
ROTAX 643: RAVE 643 105

SYLINTERIT
CYLINDRAR - CYLINDERS

ROTAX 377: GL 360 Syncro, RANGER 87
ROTAX 467: COBRA RACING 101
ROTAX 503: GLS 3500 F.C., GLX 5900 LTS 90
ROTAX 536: COBRA/TOUR. 94
ROTAX 583: ENDURO 98
ROTAX 643: RAVE 643 104

PAKOPUTKISTO
AVGASSYSTEM - EXHAUST SYSTEM

GL 360 Syncro, RANGER, GLX 5900 LTS 113
GLS 3500 F C, COBRA/TOUR., COBRA RACING, RAVE 643 114

TUULETINKOTELO
FLÄKTKÅPA - FAN HOUSING

GL 360 Syncro, RANGER, GL 3500 F C, GLX 5900 LTS 93

VOITELUSYSTEEMI
SMÖRJNINGSSYSTEM - LUBRICATION SYSTEM

ROTAX 503: RANGER, GLS 3500 F C 107
ROTAX 536: COBRA/TOUR.,
ROTAX 467: COBRA RACING,
ROTAX 583: ENDURO,
ROTAX 643: RAVE 643 109

JÄÄHDYTYSJÄRJESTELMÄ
KYLNINGSSYSTEM - COOLING SYSTEM

COBRA/TOUR., RAVE 643 111
COBRA RACING, ENDURO 112

ÖLJYSÄILIÖ
OLJETANK - OIL TANK

GLS 3500 F C, RANGER,
COBRA/TOUR.,RAVE 643, ENDURO,
COBRA RACING 110

SYTYTYSJÄRJESTELMÄ
TÄNDSYSTEM - IGNITION SYSTEM

RANGER, GLX 5900 LTS, GLS 3500
F C, COBR/TOUR., RAVE 117
COBRA RACING 119

KÄSIKÄYNNISTYS
STARTAPPARAT - STARTER DEVICE 115

TYÖKALUT
VERKTYG - TOOLS 121

(NUMEROHAKEMISTO
NUMMERREGISTER - NUMBER DIRECTORY 123

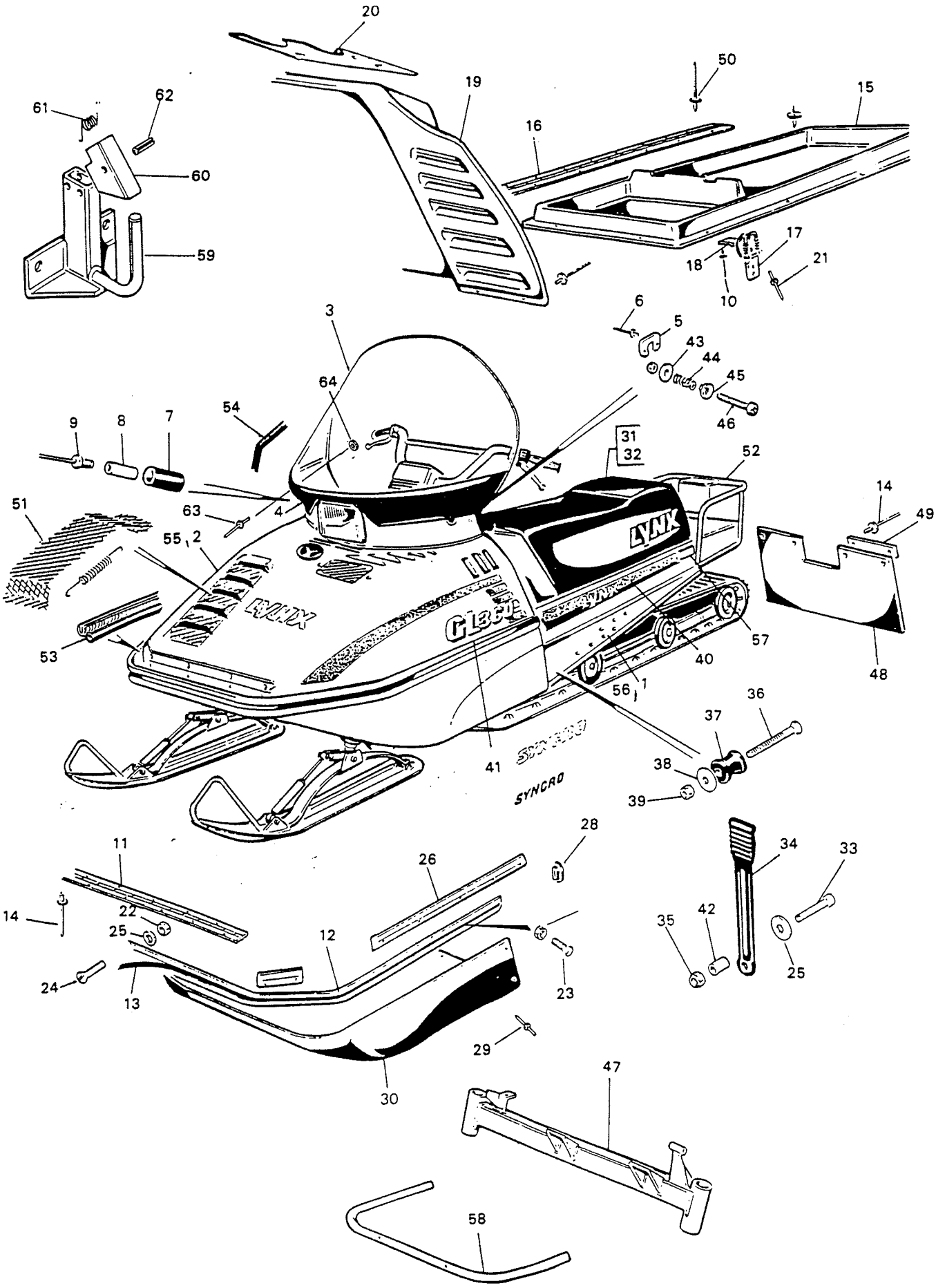
20
19
50
15
16
61
62
60
59
17
18
21
10
3
6
5
43
44
45
46
64
54
9
8
7
31
32
52
14
49
51
63
4
55
2
53
57
40
48
56
1
36
37
38
39
41
28
34
33
11
26
14
22
25
12
35
42
25
24
13
23
29
30
47
58

GL-360 S

Viite Ref. Ref.	Tilausnuumero Reservdelsnr Part number	GL36 0S	Nimike	Benämning	Description
1	5196765	1	Runko	Chassie	Chassis
2	5196934	1	Konep.,teipeillä	Motorhuv, med dekal	Hood, with tape
3	5296754	1	Tuulilasi	Vindruta	Wind screen
4	5296759	1	Tuulilasin koroke	Vindrutans upphöj.	Wind screen stand
5	.3501596	2	Sivukorva	Sidoförstärkning	Strengthener
6	.3699004	4	Popniitti	Popnit	Rivet
7	.11/5	x	Kumiletku	Gummislang	Rubber hose
8	.5493213	2	Holkki	Hylsa	Sleeve
9	.3699037	6	Popniitti,musta	Popnit, svart	Rivet,black
10	3699071	14	Bulbexniitti	Bulbexnit	Rivet
11	5494489	1	Sarana 520mm	Gångjärn 520mm	Hinge 520mm
12	5194495	1	Puskuri	Stötfångare	Bumper
14	3699036	14	Popniitti,musta	Popnit,svart	Rivet,black
15	5193981	1	Istuinkotelo	Säteslåda	Seat housing
16	5394116	1	Sarana, 780mm	Gångjärn, 780mm	Hinge, 780mm
17	30523	2	Lukko	Lås	Lock
18	.1000101	1	Vastakappale	Motstycke	Counter piece
19	5194081-1	1	Takakuomu,ilm.teipp.	Bakkåpa,utan dekal	Rear hood,without tape
20	4499076	1	Takakuomun teipit	Dekalsats,bakkåpa	Tape set,rear hood
21	3699004	6	Popniitti	Popnit	Rivet
22	N061000	12	Nylocmutteri	Nylocmutter	Lock nut
23	S061025	10	Uraruuvi	Spårskruv	Screw
24	S061035	2	Uraruuvi	Spårskruv	Screw
25	060000	12	Aluslevy	Bricka	Washer
26	5394565	2	Ohjain	Styrning	Guide
28	5494649L	1	Pääte, vasen	Plugg,vänster	Plug LH
28	5494649R	1	Pääte,oikea	Plugg,höger	Plug RH
29	3699072	31	Popniitti	Popnit	Rivet
30	5194080	1	Muovikeula	Plastfront	Plastic front
31	5195348	1	Istuin	Dyna	Seat
32	.5295349	1	Istuinkangas	Dynöverdrag	Seat cover
33	061020	2	Ruuvi	Skruv	Screw
34	5391955	2	Kiinnityskumi	Fästgummi	Fastening rubber
35	1460201	2	Niittimutteri	Nitmutter	Nut
36	U040630	2	Uraruuvi	Spårskruv	Screw
37	5492307	2	Vastarulla	Motrulle	Counter roller
38	040000	2	Aluslevy	Bricka	Washer
39	N040600	2	Nylocmutteri	Nylocmutter	Nut
40	5397719	1	Rungon teipit	Dekalsats,chassie	Tape set, chassis
41	5397718	1	Kuomun teipit	Dekalsats, huv	Tape set, hood
42	5493417	2	Holkki	Hylsa	Sleeve
43	5493392	4	Aluslevy	Bricka	Washer
44	1420203	2	Jousi	Fjäder	Spring
45	5380217	2	Ohjainlevy	Styrskiva	Guide
46	U061030	2	Ruuvi	Skruv	Screw
47	5396755	1	Etupalkki	Frambalk	Face bar
48	5494355	1	Roiskeläppä	Stänkskydd	Splash guard
49	5492317	2	Kiinnityslista	Fästlist	Fastening
50	3699005	2	Popniitti	Popnit	Rivet
51	5394835	1	Lumiverkko	Snönät	Snow net
52	5194098	1	Tavarateline	Pakethållare	Rack
53	5380248	x	Tiivistelista l=2,1	Kantlist l=2,1m	Sealing list l=2,1 m
54	5370237	x	Reunanauha l=1,4m	Kantlist l=1,4m	Edge rubber l=1,4m
55	13-25	x	Spray,kuomu,pun.	Spray,huv,röd	Paint,hood,red
56	13-12	x	Spray,runko,musta	Spray,chassie,svart	Paint,chassis,black
57	2199038	2	Heijastin	Reflex, gul	Reflector
58	5394099	1	Puskurin tuki	Stöd, stötfångare	Support, bumper
59	5495228	1	Vetokoukku	Dragkrok	Draw hook
60	.5495225	1	Salpa	Spärr	Latch
61	.5495693	1	Palautusjousi	Returfjäder	Return spring
62	.063030	2	Putkisokka	Rörsprint	Cotter
63	3699079	10	Niitti 4x6.8x7.9	Popnit 4x6.8x7.9	Rivet 4x6.8x7.9
64	040000	10	Aluslevy	Bricka	Washer

5196417

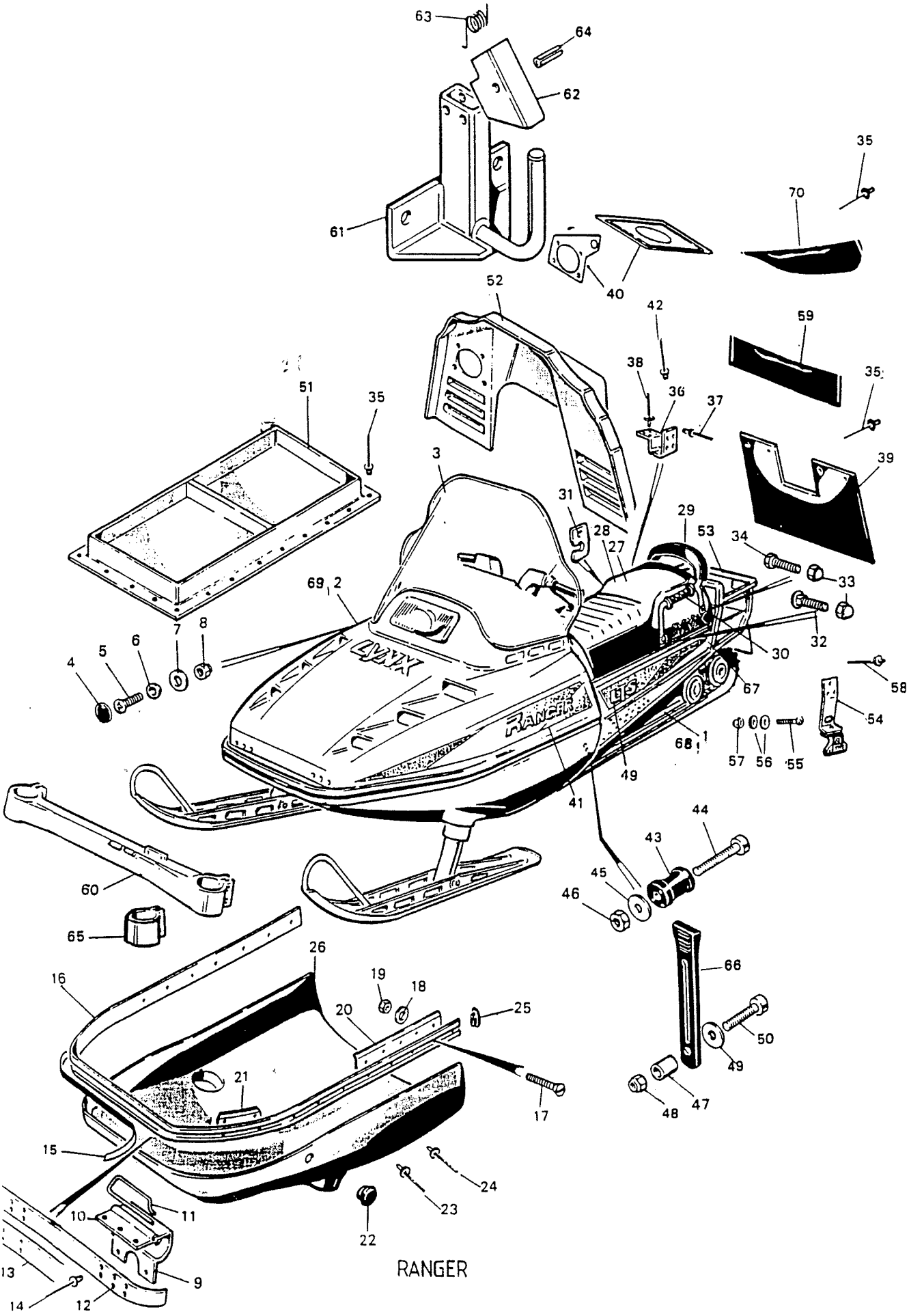
63
64
62
61
35
70
40
52
42
59
38
36
37
35
51
35
39
3
31
29
28
27
53
34
33
69
2
32
7
8
30
6
5
4
67
58
54
68
1
57
56
55
49
41
44
43
45
46
60
65
66
26
16
19
18
25
20
50
49
21
47
48
17
15
24
23
10
11
22
13
9
14
12

RANGER

Viite Ref. Ref.	Tilausnro Reservdelsnr Part Number	RANGER	Nimitys	Benämning	Description
1	5197549	1	Runko	Chassie	Chassis
2	5497642	1	Konep., teipeittä	Motorhuv,utan dekal	Hood,without tapes
3	5297572	1	Tuulilasi	Vindruta	Wind screen
4	2892000	8	Hattu	Hatt	Cap
5	U050816 1471936	8	Uppokantaruuvi	Sänksskruv	Flush screw
6	2891405	8	Vastakappale	Motstycke	Counter piece
8	N050800	8	Nylocmutteri	Nylocmutter	Lock nut
9	5392474	2	Sarana, alempi	Gångjärn,nedre	Hinge, lower
10	5492475	2	Sarana, ylempi	Gångjärn, övre	Hinge, upper
11	5492300-1	2	Saranatappi	Gångjärnstapp	Hinge pin
12	5394627	1	Tukirauta,sisempi	Stödjärn, inre	Support, inner
13	5393431	1	Tukirauta, ulompi	Stödjärn, yttre	Support, outer
14	3699009	13	Popniitti	Popnit	Rivet
15	4499104	x	Teippi,295cm,pun.	Tejp,295cm,röd	Tape,295cm,red
16	5297645	1	Puskuri	Stötfångare	Bumber
17	S061020	10	Uraruuvi	Spårskruv	Screw
18	060000	10	Aluslevy	Bricka	Washer
20	5494424	2	Ohjain,taakse	Styrning,bakre	Guide, rear
21	5492471	2	Ohjain, eteen	Styrning, främre	Guide, front
22	2899132	1	Peitetulppa	Täckplugg	Plug
23	3699072	35	Popniitti	Popnit	Rivet
24	3699027	6	Popniitti	Popnit	Rivet
25	5494649L	1	Pääte, vasen	Plugg, vänster	Plug LH
25	5494649R	1	Pääte, oikea	Plugg, höger	Plug RH
26	5195960	1	Keula	Front	Front
27	5497478	1	Istuin	Dyna	Seat
28	5297479	1	Istuinpäällinen	Dynöverdrag	Seat cover
29	5397563	1	Selkänoja, kok.	Ryggstöd, mont.	Seat back set
30	5497211	2	Käsikahva,pehm.	Handtag,stoppad	Handle
31	5496563	1	Lukituskappale	Låsningstycke	Lock piece
32	4099153	1	Lukkoruuvi	Låsskruv	Screw
33	3399051	2	Hattumutteri	Mutter	Nut
34	4099007	2	Ruuvi	Skruv	Screw
35	3699036	17	Popniitti	Popnit	Rivet
36	5397650	3	Sarana	Gångjärn	Hinge
37	3699071	13	Popniitti	Popnit	Rivet
38	3699041	6	Popniitti	Popnit	Rivet
39	5494355	1	Roiskeläppä	Stänkskydd	Splash guard
40	4499200	1	Tarrasrj.,takakuomu	Dekalsats,bakkåpa	Tape set, rear hood
41	5397710	1	Tarrasarja,kuomu	Dekalsats, huv	Tape set, hood
42	3699489	6	Popniitti	Popnit	Rivet
43	5492307	2	Vastarulla	Motrulle	Counter roller
44	U050820	2	Uppokantaruuvi	Sänkskruv	Flush screw
45	050000	2	Aluslevy	Bricka	Washer
46	N050800	2	Nylocmutteri	Nylocmutter	Lock nut
47	5493417	2	Holkki	Hylsa	Sleeve
49	5397711	1	Tarrasarja, runko	Dekalsats, chassie	Tape set, chassis
50	061020	2	Ruuvi	Skruv	Screw
52	(5195148) 527640	1	Takakuomu,ilm.tarr.	Bakkåpa,utan dekal	Hood,rear, without tape
51	5193981	1	Istuinkotelo	Dynlåda	Seat housing
53	5397557	1	Tavarateline	Pakethållare	Rack
54	5495219	2	Lukko, kumi	Lås, gummi	Lock, rubber
55	K061012	2	Kuusiokoloruuvi	Insexskruv	Screw
56	060000	2	Aluslevy	Bricka	Washer
57	N061000	2	Nylocmutteri	Nylocmutter	Lock nut
58	3699071	10	Popniitti	Popnit	Rivet
59	5397576	2	Roiskeläpän tuki	Stöd till stänkskydd	Support for splash guard
60	5396980 539617	1	Etupalkki	Frambalk	Face bar
61	5495228	1	Vetokoukku	Dragkrok	Draw hook
62	.5495225	1	Säppi	Spärr	Latch
63	.5495693	1	Palautusjousi	Returfjäder	Return spring
64	.063030	1	Putkisokka	Rörsprint	Cotter
65	~~5496210~~ 536212	2	Kiinnityspanka	Fäst klammer	Fastening
66	5391955	2	Kiinnityskumi	Fästgummi	Fastening rubber
67	2199038	2	Heijastin, kelt.	Reflex, gul	Reflector, yellow
68	13-12	x	Spray,runko,musta	Spray,chassie,svart	Spray,chassis,black
69	13-28	x	Spray,kuomu,pun.	Spray,huv,röd	Spray,hood,red
70	5397811	2	Sivuroiskeläppä	Sidostänkskydd	Splash guard
72	2099025	10	Verhoilualuslaatta	Platta	Plate
[illegible]	[illegible]		Tiivistelistan 6 x 15		
	44200	1	paneelitaippisarja		

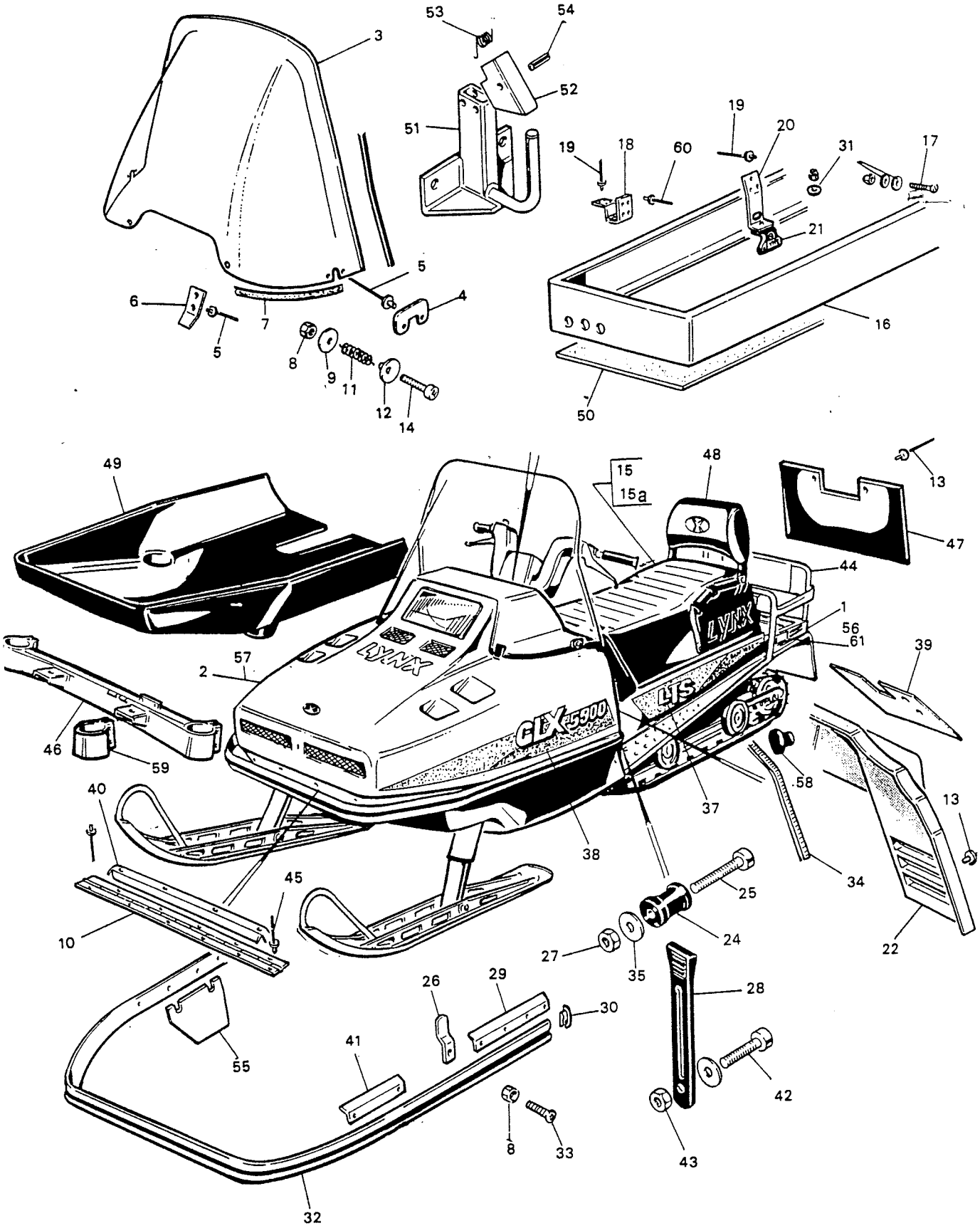
53
54
3
52
51
19
20
19
18
60
31
17
21
5
6
4
7
16
5
8
9
11
12
14
50
49
15
15a
48
13
47
44
1
56
61
39
57
2
46
59
58
40
37
13
38
34
45
25
10
24
22
27
35
26
29
28
30
41
55
42
8
33
43
32

GLX 5900 LTS

Viite Ref. Ref.	Tilausnro Reservdelsnr Part Number	GLX5900LTS		Nimitys	Benämning	Description
1	5196657-1	1		Runko	Chassie	Chassis
2	5197504	1		Konep.ilm.teippejä	Huv,utan dekal	Hood,without tapes
3	5292842	1		Tuulilasi	Vindruta	Wind screen
4	.3501596	2		Sivukorva	Sidoförstärkning	Strengthener
5	.3699002	8		Popniitti	Popnit	Rivet
6	.3501595	1		Kiinnikepari	Fäste,par	Fastening pair
7	3430207	x		Tiiv.nauha 1.3 m	Tätningslist 1.3 m	Sealing list 1.3 m
8	N061000	13		Nylocmutteri	Nylocmutter	Lock nut
9	5492376	4		Aluslevy	Bricka	Washer
10	5496095	1		Sarana,420 mm	Gångjärn, 420 mm	Hinge, 420 mm
11	1420203	2		Jousi	Fjäder	Spring
12	5380217	2		Ohjainlevy	Styrskiva	Guide
13	3699036	4		Popniitti,musta	Popnit,svart	Rivet,black
14	U061030	2		Uppokantauraruuvi	Sänkskruv	Flush screw
15	5197542	1		Istuin	Dyna	Seat
15a	.5297543	1		Istuinpäällinen	Dynöverdrag	Seat cover
16	5295114	1		Istuinkoroke	Dynlåda	Seat stand
17	K061012	2		Kuusiokoloruuvi	Insexskruv	Screw
18	5395191	2		Sarana	Gångjärn	Hinge
19	3699071	16		Bulbex-niitti	Bulbex-nit	Bulbex rivet
20	5495156	2		Lukitusjousi	Låsfjäder	Lock spring
21	5495219	2		Vedin	Dragstycke	Puller
22	5294671	1		Takakuomu,ilm.tarr.	Bakkåpa,utan dekal	Rear hood,without tape
24	5492307	2		Vastarulla	Motrulle	Counter roller
25	U050820	2		Uppokantaruuvi	Sänkskruv	Flush screw
26	5496746L	1		Ohjain, vasen	Styrning, vänster	Guide, LH
26	5496746R	1		Ohjain, oikea	Styrning, höger	Guide, RH
27	N050800	2		Nylocmutteri	Nylocmutter	Lock nut
28	5391955	2		Kiinnikekumi	Fästgummi	Fastening rubber
29	5496852L	1		Ohjain,pitkä,vas.	Styrning,lång,vänst.	Guide,long,LH
29	5496852R	1		Ohjain,pitkä,oik.	Styrning,lång,hög.	Guide,long,RH
30	5494649L	1		Pääte,vasen	Plugg,vänster	Plug,LH
30	5494649R	1		Pääte,oikea	Plugg,höger	Plug,RH
31	060000	4		Aluslevy	Bricka	Washer
32	5297646	1		Puskuri	Stötfångare	Bumber
33	S061016	9		Uraruuvi	Spårskruv	Screw
34	5370237	x		Reunatiiviste 3,12m	Kantlist 3,12 m	Edge sealing 3,12 m
35	050000	2		Aluslevy	Bricka	Washer
37	5397708	1		Tarrasarja,runko	Dekalsats,chassie	Tape set, chassis
38	5397707	1		Tarrasarja,kuomu	Dekalsats,huv	Tape set,hood
39	4499043	1		Tarrasrj.,takakuomu	Dekalsats,bakkåpa	Tape set, rear hood
41	5492471	2		Ohjain	Styrning	Guide
40	5396935	1		Kiinnityslevy	Fästplatta	Fastening plate
42	061010	2		Ruuvi	Skruv	Screw
43	1460201	2		Niittimutteri	Nitmutter	Nut
44	5195336	1		Tavarateline	Pakethållare	Rack
61	2199038	2		Heijastin	Reflex	Reflector
60	3699005	13		Popniitti	Popnit	Rivet
46	5396638	1		Etupalkki,hits.	Frambalk,svets.	Face bar, welded
47	5395437	1		Roiskeläppä	Stänkskydd	Splash guard
48	5196155	1		Selkänojasarja	Ryggstödsats	Seat back set
49	5296659	1		Keulamuovi	Plastfront	Front,plastic
50	5395204	1		Istuinkotelon matto	Matta för dynlåda	Cover for seat housing
51	5495228	1		Vetokoukku	Dragkrok	Draw hook
52	5495225	1		Salpa	Lås	Latch
53	5495693	1		Palautusjousi	Returfjäder	Spring
54	.063030	1		Putkisokka	Rörsprint	Cotter
55	5396851	1		Lämpöpelti	Värmeskydd	Isolating plate
56	13-12	x		Spray,runko,musta	Spray,chassie,svart	Spray,chassis,black
57	13-29	x		Spray,kuomu,pun.	Spray,huv,röd	Spray,hood,red
58	2899136	1		Peitetulppa	Täckplugg	Cover plug
59	~~5496210~~	1	536212	Kiinnityspanka	Fästklammer	Fastening

5145004

kuomu valkoinen

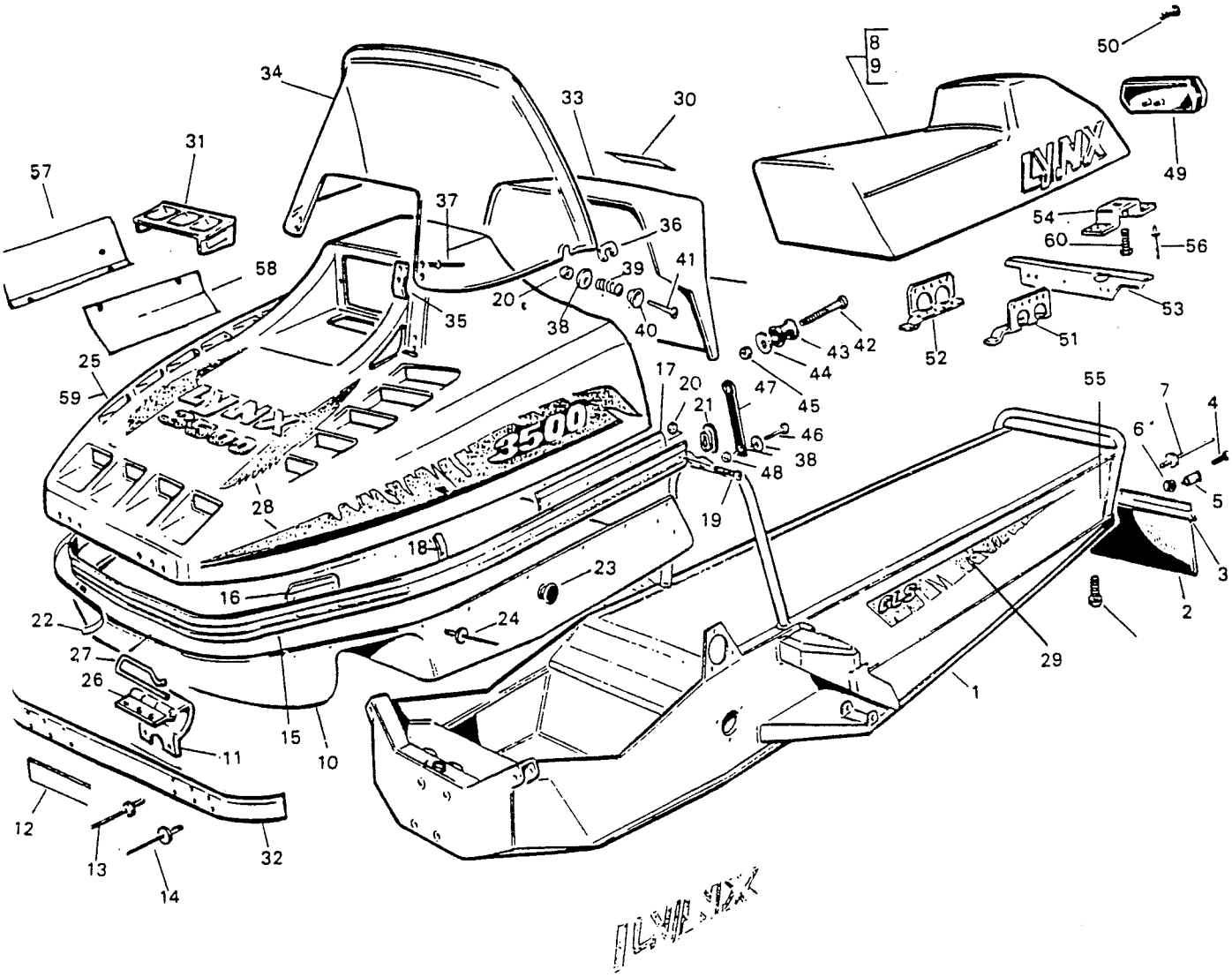

GLS-3500 F.C.

Viite Ref. ref.	Tilausnumero Reservdelsnr. Part number	GLS350 0FC	Nimike	Benämning	Description
1	5197513	1	Runko	Chassie	Chassis
2	5394727	1	Roiskeläppä	Stänkskydd	Splash guard
2	R5394727	x	Roiskeläppä,kilpa	Stänkskydd,tävling	Splash guard,racing
3	5495122	1	Peitelevy	Täckplåt	Cover
4	101540	2	Ruuvi	Skruv	Screw
5	5494686	2	Holkki	Hylsa	Sleeve
6	N101500	2	Nylocmutteri	Nylocmutter	Lock nut
7	3699036	4	Popniitti	Popnit	Rivet
* 8	5297523	1	Istuin	Säte	Seat
9	5297524	1	Istuinpäällinen	Dynöverdrag	Seat cover
10	5195146	1	Keula	Front	Front
11	5392474	2	Sarana,alempi	Gångjärn,nedre	Hinge,lower
12	5393431	1	Peitelevy	Täckplåt	Cover
13	3699009	13	Popniitti,4.8x14.5	Popnit,4.8x14.5	Rivet,4.8x14.5
14	3699037	6	Popniitti,4.8x16	Popnit, 4.8x16	Rivet, 4.8x16
15	5297645	1	Puskuri	Stötfångare	Bumper
16	5492471	2	Ohjain, eteen	Styrning, främre	Guide, front
17	5492472	2	Ohjain, taakse	Styrning, bakre	Guide, rear
18	3501826	2	Ohjain	Styrning	Guide
19	061020	12	Ruuvi	Skruv	Screw
20	N061000	14	Nylocmutteri	Nylocmutter	Lock nut
21	5494649L	1	Pääte,vasen	Plugg,vänster	Plug LH
21	5494649R	1	Pääte, oikea	Plugg, höger	Plug RH
22	4499103	x	Teippi 2,90 m	Tejp 2,90 m	Tape 2,90 m
23	~~2899132~~ 2E5792 036	1	Peitetulppa Ø43	Täckplugg	Plug
24	3699072	32	Popniitti	Popnit	Rivet
25	5197689	1	Konep, teipeittä	Motorhuv,utan dekal	Hood, without tapes
26	5492475	2	Sarana, ylempi	Gångjärn, övre	Hinge, upper
27	5492300-1	2	Saranatappi	Gångjärnstapp	Hinge pin
28	5397712	1	Teippisarja,kuomu	Dekalsats, huv	Tape set, hood
29	5397713	1	Teippisarja,runko	Dekalsats, chassie	Tape set, chassis
30	4499037	1	Teippisrj.,takak.	Dekalsats,bakkåpa	Tape set, rear hood
31	5393018	1	Ritilä	Kylluftgaller	Grate
32	5493274	1	Kiinnityslevy	Fästplatta	Fastening plate
33	5195148	1	Takakuomu	Bakkåpa	Rear hood
34	5293192-2	1	Tuulilasi kork.41cm	Vindruta höjd 41cm	Wind screen,width 41cm
35	.3501595	1	Kiinnikepari	Fäste/par	Fastening set
36	.3501596	2	Sivukorva	Sidoförstärkning	Strengthener
37	.3699002	8	Popniitti	Popnit	Rivet
38	060000	4	Aluslevy	Bricka	Washer
39	1420203	2	Jousi	Fjäder	Spring
40	5380217	2	Ohjainlevy	Styrskiva	Guide
41	U061030	2	Ruuvi	Skruv	Screw
42	U050830	2	Uppokantaruuvi	Sänkskruv	Flush screw
43	5492307	2	Vastarulla	Motrulle	Counter roller
44	050000	2	Aluslevy	Bricka	Washer
45	N050800	2	Nylocmutteri	Nylocmutter	Lock nut
46	061025	2	Ruuvi	Skruv	Screw
47	5391955	2	Kiinnikekumi	Fästgummi	Fastening rubber
48	1460201	2	Niittimutteri	Nitmutter	Nut
49	1460901	1	Takalamppu	Baklykta	Rear light
50	4099177	2	Peltiruuvi	Plåtskruv	Screw
51	5297532L	1	Penkin etukiinn.vas.	Främre fäste,vänst.	Fastening,LH
52	5297532R	1	Penkin etukiinn.oik.	Främre fäste,höger	Fastening,RH
53	5497534	1	Suojapelti	Skyddplåt	Cover
54	5497538	2	Takakiinnike,hits.	Fäste,svets.	Fastening,rear
55	2199038	2	Heijastin	Reflex, gul	Reflector
57	5296368	1	Ylälämpökilpi	Övre värmeskydd	Isolating plate,upper
58	5396972	1	Lämpökilpi	Värmeskydd	Isolating plate
59	13-36	.	Spray,kuomu,viol.	Spray,huv,viol.	Spray,hood,viol.
60	4099316	2	Ruuvi	Skruv	Screw
	5397763		selkänoja		
	13-32		nock pin		
	5397930		vetok. tuki		
*	5196237		istuimen pitäjä		
	5394116		samma		
	5394115		kiinke		

~~[illegible]~~ istuinkiinni runkoon 3699478
alumiinipraik isokantaan
Lista kiinni istuimeen 3699078
Oset kiinni istuimeen 3699037 + 5497579

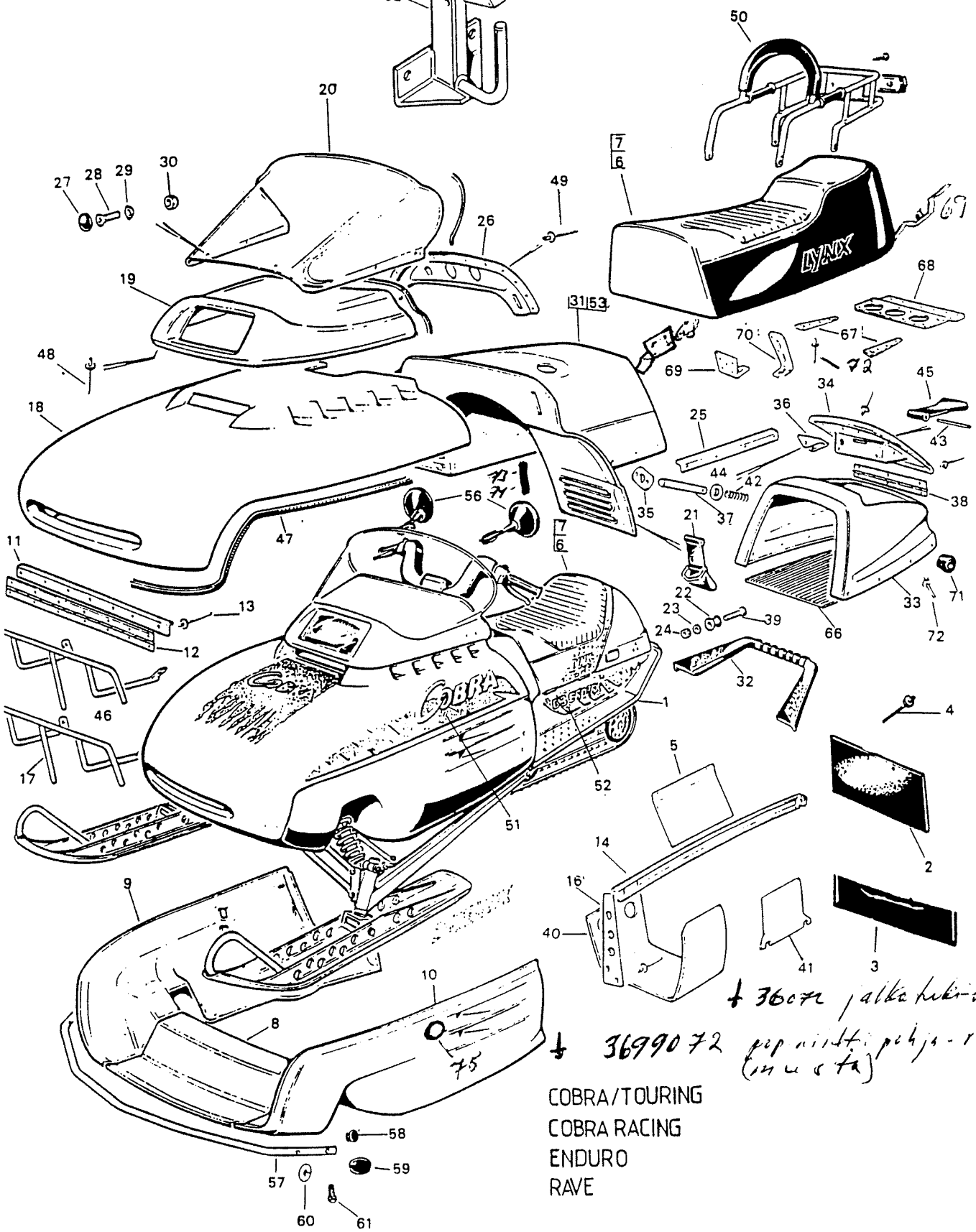

+ 36072 jalkatuki-runkoon
+ 3699072 pop niitti pohja-runkoon (inusta)

COBRA/TOURING
COBRA RACING
ENDURO
RAVE

istuin 93 enduro + ist. käyt. vanhan ijella nostoa 2 cm

Viite Ref. Ref.	Tilausnro Reservdelsnr Part Number	COBRA	COBRA TOURING	COBRA RACING	ENDURO	RAVE	Nimitys	Benämning	Description
1	5197639	1	.	.	.	.	Runko	Chassie	Chassis
1	5197611	.	1	.	.	.	Runko	Chassie	Chassis
1	~~5197745~~	.	.	1	.	.	Runko 5197896	Chassie	Chassis
1	~~5197745~~	.	.	.	1	.	Runko 5197896	Chassie	Chassis
1	5197628	.	.	.	.	1	Runko	Chassie	Chassis
2	5394727	1	1	.	.	1	Roiskeläppä	Stänkskydd	Splash guard
2	5397685	.	.	1	1	.	Roiskeläppä	Stänkskydd	Splash guard
2	R5394727	x	x	x	x	x	Roiskeläppä,kilpa	Stänkskydd,tävling	Splash guard,racing
3	5397577	1	1	1	1	1	Roiskeläpän tuki	Stöd till stänkskydd	Support
4	3699005	8	8	8	8	8	Niitti	Nit	Rivet
5	5497289	1	1	1	1	1	Säteilysuoja	Värmeskydd	Isolating plate
6	5397699	1	.	.	.	.	Istuin,lyhyt,sin.	Dyna,kort,blå	Seat,short,blue
6	5497479	x	1	.	.	.	Istuin,pitkä, sin.	Dyna,lång,blå	Seat, long, blue
6	5397756	.	.	1	x	.	Istuin, lyhyt, musta	Dyna, kort, svart	Seat, short, black
6	5397764	.	.	x	1	.	Istuin, pun.	Dyna, röd	Seat, red
6	5397700	x	.	.	.	1	Istuin, lyhyt, pun.	Dyna, kort, röd	Seat, short, red
6	5397700P	.	x	.	1	1	Istuin,pitkä, pun.	Dyna,lång, röd	Seat, long, red
7	5397701	.	.	.	.	1	Istuinpääll.,lyhyt,pun.	Dynöverdrag,kort,röd	Seat cover,short,red
7	5397703	1	.	.	.	.	Istuinpääll.,lyhyt,sin.	Dynöverdrag,kort,blå	Seat cover,short,blue
7	5397704	x	1	.	.	.	Istuinpääll.,pitk.,sin.	Dynöverdrag,lång,blå	Seat cover,long,blue
7	5397721	.	.	1	x	.	Istuinpääll.,lyhyt,mus	Dynöverdrag,kort,svart	Seat cover,short,black
7	5397703P	.	x	.	.	1	Istuinpääll.,pitk.,pun	Dynöverdrag,lång,röd	Seat cover,long,red
7	5397763	.	.	.	1	.	Istuinpäällinen,pun	Dynöverdrag	Seat cover
8	5396932	1	1	1	1	1	Keulamuovi,keskiosa	Front,central	Front,middle
9	5196470	1	1	1	1	1	Keulamuovi,oik.	Front,höger	Front,RH
10	5196877	1	1	1	1	1	Keulamuovi,vas.	Front,vänster	Front,LH
11	5397234	1	1	1	1	1	Tukilevy	Stödplåt	Supporting plate
12	5397235	1	1	1	1	1	Sarana	Gångjärn	Hinge
13	3699009	8	8	8	8	8	Popniitti	Popnit	Rivet
14	5397206	1	1	1	1	1	Sivutuki	Sidostöd	Support
16	5397205	1	1	1	1	1	Poikittaistuki,vas.	Tvärstöd,vänster	Cross support, LH
16	5397204	1	1	1	1	1	Poikittaistuki,oik.	Tvärstöd,höger	Cross support,RH
17	5397222	1	1	1	1	1	Keulan tuki	Frontstöd	Support,front
18	5397694	1	1	.	.	.	Kuomu,ilm. teippejä	Huv, utan dekal	Hood, without tapes
18	5397150	.	.	.	.	1	Kuomu,ilm. teippejä	Huv, utan dekal	Hood, without tapes
18	5397772	.	.	.	1	.	Kuomu,ilm. teippejä	Huv, utan dekal	Hood, without tapes
18	5397775	.	.	1	.	.	Kuomu,ilm. teippejä	Huv, utan dekal	Hood, without tapes
19	5397695	1	1	.	.	.	Kuomun yläosa	Övre del,huv	Upper piece,hood
19	5196899	.	.	.	.	1	Kuomun yläosa	Övre del,huv	Upper piece,hood
19	5397773	.	.	.	1	.	Kuomun yläosa	Övre del,huv	Upper piece,hood
19	5397776	.	.	1	.	.	Kuomun yläosa	Övre del,huv	Upper piece,hood
20	5296796	1	1	1	x	x	Tuulilasi	Vindruta	Wind screen
20	5297091	x	x	x	1	1	Tuulilasi	Vindruta	Wind screen
21	5497233	3	3	3	3	3	Vedin	Dragstycke	Pull rubber
22	5492307	2	2	2	2	2	Vastarulla	Motrulle	Counter roller
23	050000	2	2	2	2	2	Aluslevy	Bricka	Washer
24	N050800	2	2	2	2	2	Nylocmutteri	Nylocmutter	Lock nut
25	5397311	1	1	.	.	.	Reunalista,sin.,vas.	Kantlist, blå, vänst.	Edge sealing,blue, LH
25	5397312	1	1	.	.	.	Reunalista,sin.,oik.	Kantlist, blå, höger	Edge sealing, blue, RH
25	5497813	.	.	.	.	2	Reunalista	Kantlist	Edge sealing
26	5196895	1	1	1	1	1	Mittaripaneeli	Instrumentbräde	Instrument panel
27	2892000	8	8	8	8	8	Hattu	Hatt	Cap
28	U050816	8	8	8	8	8	Uppokantaruuvi	Sänkskruv	Flush screw
29	2891405	8	8	8	8	8	Vastakappale	Motstycke	Counter piece
30	N050800	8	8	8	8	8	Nylocmutteri	Nylocmutter	Lock nut
31	5197691	1	1	.	.	.	Takakuomu, sin.	Bakkåpa, blå	Rear hood, blue
31	5196448	.	.	.	.	1	Takakuomu, pun.	Bakkåpa, röd	Rear hood, red
31	5197766	.	.	.	1	.	Takakuomu, musta	Bakkåpa, svart	Rear hood,black
31	5197769	.	.	1	.	.	Takakuomu, kelt.	Bakkåpa, gul	Rear hood, yellow
32	5297024	1	1	1	1	1	Takakaaren suoja	Skydd	Bumber grip
33	5197253	1	.	.	.	.	Takakotelo,sin.	Fodral,blå	Rear housing,blue
33	5297314	.	.	.	.	1	Takakotelo,pun.	Fodral,röd	Rear housing,red
34	5297245	1	.	.	.	.	Kansi, sin.	Lock, blå	Cover, blue
34	5396807	.	.	.	.	1	Kansi, pun.	Lock, röd	Cover, red
35	5497192	1	1	1	1	1	Säpin vastakappale	Motstycke	Counter piece

Racing ei sopivan pitkät istuimet. Lähinnä käy 94 5197768

36	5497193	1	1	1	1	1	Vetimen pidin	Hållare	Holder
37	5497199	1	1	1	1	1	Vetimen tappi	Tapp	Pin
38	5397253	1	1	1	1	1	Sarana	Gångjärn	Hinge
39	U050830	2	2	2	2	2	Uppokantaruuvi	Sänkskruv	Flush screw
40	5397254	1	1	1	1	1	Lämpökilpi	Värmeskydd	Isolating plate
41	5397237	1	1	1	1	1	Lämpökilpi,käynn.	Värmeskydd,startapp	Isolating plate,magn
42	1420203	1	.	.	.	1	Jousi	Fjäder	Spring
43	4193540	1	.	.	.	1	Sokka	Sprint	Cotter
44	4193520	1	.	.	.	1	Sokka	Sprint	Cotter
45	5497287	1	.	.	.	1	Vedin, takaboxi	Dragstycke	Pull rubber
46	5397284	1	1	1	1	1	Kuomun tuki par	Huvstöd	Support,hood
47	289738860	x	x	x	x	x	Reunanauha,3.5m	Kantlist,3.5 m	Edge sealing,3.5 m
48	3699036	7	7	7	7	7	Popniitti	Popnit	Rivet
49	3699005	9	9	9	9	9	Popniitti	Popnit	Rivet
50	5297406-1	x	1	.	.	x	Selkänoja+takahäkki	Ryggstöd+pakethåll.	Back rest+rack
51	5397714	1	.	.	.	.	Teippisarja, kuomu	Dekalsats, huv	Tape set, hood
51	5397705	.	1	.	.	.	Teippisarja, kuomu	Dekalsats, huv	Tape set, hood
51	5397722	.	.	1	.	.	Teippisarja, kuomu	Dekalsats, huv	Tape set, hood
51	5397724	.	.	.	1	.	Teippisarja, kuomu	Dekalsats, huv	Tape set, hood
51	5397716	.	.	.	.	1	Teippisarja, kuomu	Dekalsats, huv	Tape set, hood
52	5397715	1	.	.	.	.	Teippisrj.,runko	Dekalsats, chassie	Tape set, chassis
52	5397706	.	1	.	.	.	Teippisrj.,runko	Dekalsats, chassie	Tape set, chassis
52	5397723	.	.	1	.	.	Teippisrj.,runko	Dekalsats, chassie	Tape set, chassis
52	5397725	.	.	.	1	.	Teippisrj.,runko	Dekalsats, chassie	Tape set, chassis
52	5397717	.	.	.	.	1	Teippisrj.,runko	Dekalsats, chassie	Tape set, chassis
53	4499093	1	1	.	.	.	Teippisarja, takak.	Dekalsats, bakkåpa	Tape set, rear hood
53	4499098	.	.	1	1	1	Teippisarja, takak.	Dekalsats, bakkåpa	Tape set, rear hood
54	5496480	1	1	1	1	1	Rajoit. vaij.l=850	Stoppvajer, l=850	Stop wire, l=850
55	5497287	1	1	1	1	1	Rajoit.vaij.,takak.	Stoppvajer,bakbox	Stop wire,rear hous.
56	2191216501	x	1	x	x	x	Taustapeili/pari	Backspegel/par	Wing mirror/pair
57	5497452	x	x	x	x	x	Puskuri	Stötfångare	Bumper
58	2899136	.	2	2	2	2	Peitetulppa	Täckplugg	Plug
59	2899097	.	4	4	4	4	Läpivientikumi	Genomföring	Rubber
60	2099009	.	4	4	4	4	Korilevy	Korgplatta	Plate
61	40994030	.	4	4	4	4	Ruuvi	Skruv	Screw
62	5495228	.	1	.	.	.	Vetokoukku	Dragkrok	Draw hook
63	063030	.	1	.	.	.	Putkisokka	Rörsprint	Cotter
64	5495225	.	1	.	.	.	Salpa	Spärr	Latch
65	5495693	.	1	.	.	.	Palautusjousi	Returfjäder	Return spring
66	5497351	1	.	.	.	1	Suojamatto	Skyddmatta	Cover
66	5497419	.	1	.	.	.	Suojamatto	Skyddmatta	Cover
66	5397438	.	.	1	1	.	Suojamatto	Skyddmatta	Cover
67	5497747	2	2	2	2	2	Etukiinnike, penkki	Främre fäste, dyna	Fastening, front, seat
68	5397533	1	1	1	1	1	Yläetukiinnike, penkki	Fäste, dyna	Fastening, seat
69	5397607	.	1	1	1	.	Takakiinnike,penkki	Bakre fäste, dyna	Fastening,rear,seat
70	5397605	1	1	1	1	1	Penkin kiinnitin	Fäste, dyna	Fastening, seat
71	5497539	10	10	10	10	10	Kumieristin	Isolering gummi	Isolating rubber
72	3699037	10	10	10	10	10	Popniitti +	Popnit	Rivet
	5497539						kumialuslevy		
	13-16		x				mod. racing	kelteinen	
	13-22			x			muita		
	13-28	x	x					sinainen	
	13-32				x			punainen	
73	5497827						takakuomukiin. vas		
74	5497828						— — — oik		
75	2899206						tulppa 43mm		
68	5397533						etukiinnike yläpuoli touring, racing, enduro		
68	5375321R						etukiinnike oik.	touring racing enduro	
68	5375321L						— — vas		
69	5397538						takakiinnike 2kpl	Tour. racing enduro	

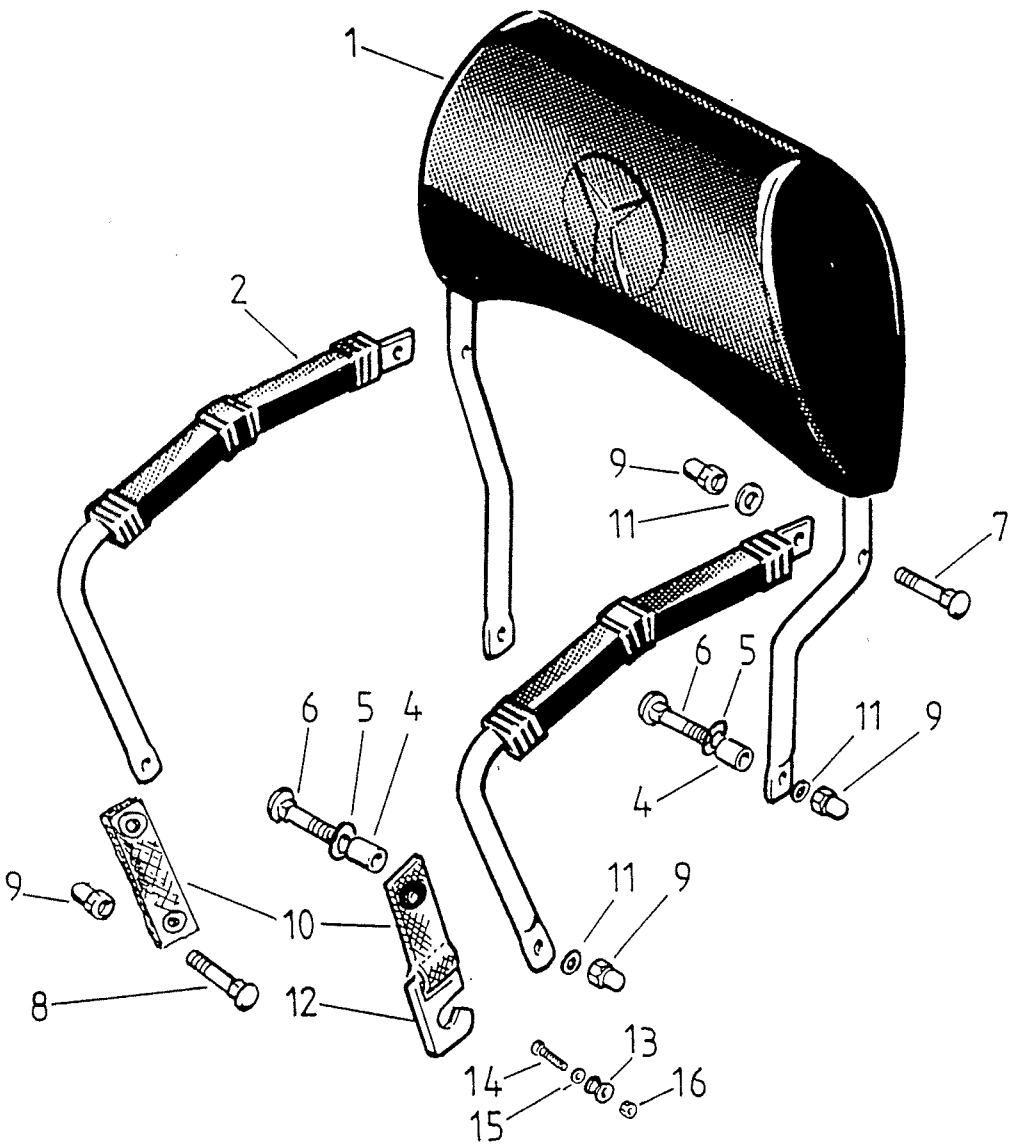

GLX 5900 LTS

Viite Ref. Ref.	Tilausnumero Reservdelsnr Part Number	GLX5900LTS	Nimike	Benämning	Description
.	5196155	1	Selkänojasarja	Ryggstödsats	Back rest kit
1	.5196415	1	Selkänoja	Ryggstöd	Back rest
2	.5296416R	1	Kahva, oik.	Handtag, höger	Handle bar RH
3	.5296416L	1	Kahva, vas.	Handtag, vänster	Handle bar LH
4	.5496154	4	Holkki	Hylsa	Sleeve
5	.5493547	4	Aluslevy	Bricka	Washer
6	.081240	4	Ruuvi, M8x40	Skruv, M8x40	Screw, M8x40
7	.081220	2	Ruuvi, M8x20	Skruv, M8x20	Screw, M8x20
8	.081216	1	Ruuvi, M8x16	Skruv, M8x16	Screw, M8x16
9	.3399044	7	Hattumutteri	Hattmutter	Cap nut
10	.5496242	2	Varmistinremmi	Säkerhetsrem	Security band
11	.080000	7	Aluslevy	Bricka	Washer
12	.5496563	1	Lukituskappale	Låsningsstycke	Lock piece
13	.5496560	1	Holkki	Hylsa	Sleeve
14	.061020	1	Ruuvi	Skruv	Screw
15	.060000	1	Aluslevy	Bricka	Washer
16	.3399051	1	Hattumutteri	Hattmutter	Cap nut

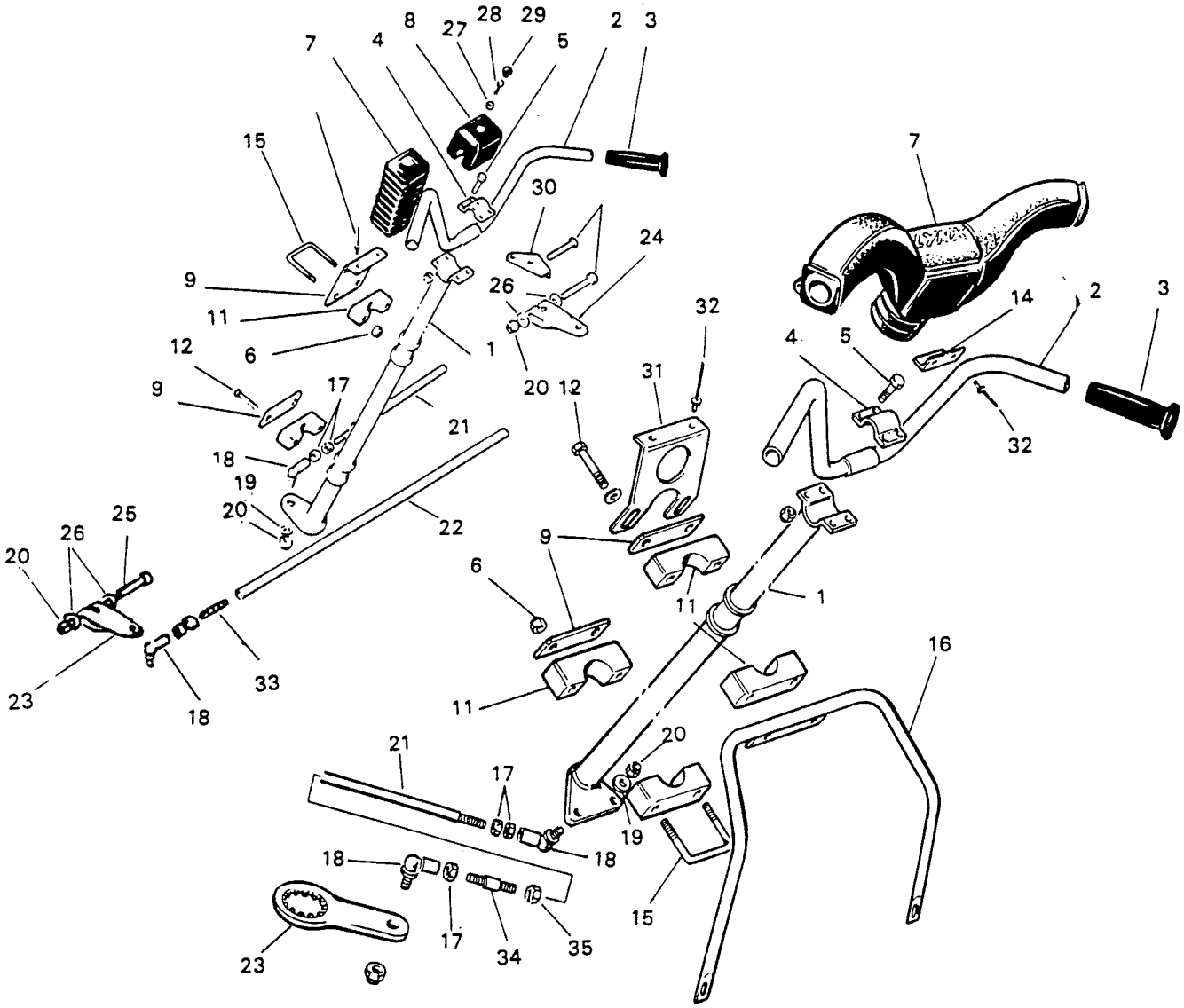

GLX-5900LTS
RANGER
GL-360

Viite Ref. Ref.	Tilausnumero Reservdelsnr Part Number	GL360S	RANGER	GLX590LTS	Nimike	Benämning	Description
1	5394365	1	.	.	Ohjauspylväs	Styrstång	Steering pale
1	5297569	.	1	.	Ohjauspylväs	Styrstång	Steering pale
1	~~5392310~~-1	.	1	1	Ohjauspylväs	Styrstång	Steering pale 538015
2	5394428	1	.	.	Ohjaustanko	Styre	Steering handle bar
2	5193566	.	1	1	Ohjaustanko	Styre	Steering handle bar
3	12102-1	2	2	2	Kädensija	Handtag	Handle
4	5492178	1	1	1	Sanka	Bygel	Clamp
5	061010	1	1	1	Ruuvi	Skruv	Screw
6	N081200	4	4	4	Nylocmutteri	Nylocmutter	Lock nut
7	5393959	1	.	.	Keskipehmuste	Mittstoppning	Pad
7	5397506	.	1	1	Keskipehmuste	Mittstoppning	Pad
8	5292401	1	.	.	Kansi	Lock	Cover
9	5494062	1	.	.	Laakerikansi,ylempi	Lagerlock,övre	Bearing cover,upper
9	5492403	1	1	.	Laakerikansi,alempi	Lagerlock,nedre	Bearing cover,lower
9	5500305	.	.	2	Laakerikansi	Lagerlock	Bearing cover
11	5492404	4	4	.	Laakeripuolisko	Lagerhalva	Bearing half
11	4300147	.	.	4	Laakeripuolisko	Lagerhalva	Bearing half
12	081260	2	2	.	Ruuvi	Skruv	Screw
14	5494247	.	.	1	Pidin	Hållare	Holder
15	5494022	1	1	.	Kiinnitin	Fäste	Fastening
16	5296188	.	1	.	Ylätukikaari	Stödbåge	Supporting bow
17	101500	4	2	4	Mutteri	Mutter	Nut
18	12117	4	4	4	Pallonivel	Kulled	Ball joint
19	F100000	4	4	4	Jousialuslevy	Fjäderbricka	Spring washer
20	N101500	7	6	6	Nylocmutteri	Nylocmutter	Lock nut
21	5393640	1	.	.	Raidetanko(lyhyt)	Parallellstag(kort)	Tie rod (short)
21	5496856	.	2	.	Raidetanko	Parallellstag	Tie rod
21	5497540	.	.	2	Raidetanko	Parallellstag	Tie rod
22	5393638	1	.	.	Raidetanko (pitkä)	Parallellstag (lång)	Tie rod (long)
23	12215-4	1	.	.	Kääntövarsi	Styrarm	Reversing arm
23	5396604	.	.	2	Kääntövarsi	Styrarm	Reversing arm
23	5397652	.	2	.	Kääntövarsi	Styrarm	Reversing arm
24	5393397	1	.	.	Kääntövarsi,oikea	Styrarm, höger	Reversing arm, RH
25	101560	3	2	.	Ruuvi	Skruv	Screw
26	100000	4	4	.	Aluslevy	Bricka	Washer
27	060000	1	.	.	Aluslevy	Bricka	Washer
28	S061010	1	.	.	Ruuvi	Spårskruv	Screw
29	1460301	1	.	.	Peitetulppa	Täckplugg	Rubber plug
30	5393390	1	.	.	Kääntövarsi,eteen	Styrarm,framåt	Reversing arm,front
31	5393689	.	.	1	Tuki	Stöd	Support
32	3699036	2	4	4	Popniitti,musta	Popnit,svart	Rivet,black
33	T101550	4	2	.	Vaarnaruuvi	Pinnskruv	Stud
35	33910934L	.	2	.	Mutteri M10,vas.kät	Mutter M10,vänsterh.	Nut M10,LH
34	5496890	.	2	.	Muunnin	Justerstycke	Adjuster

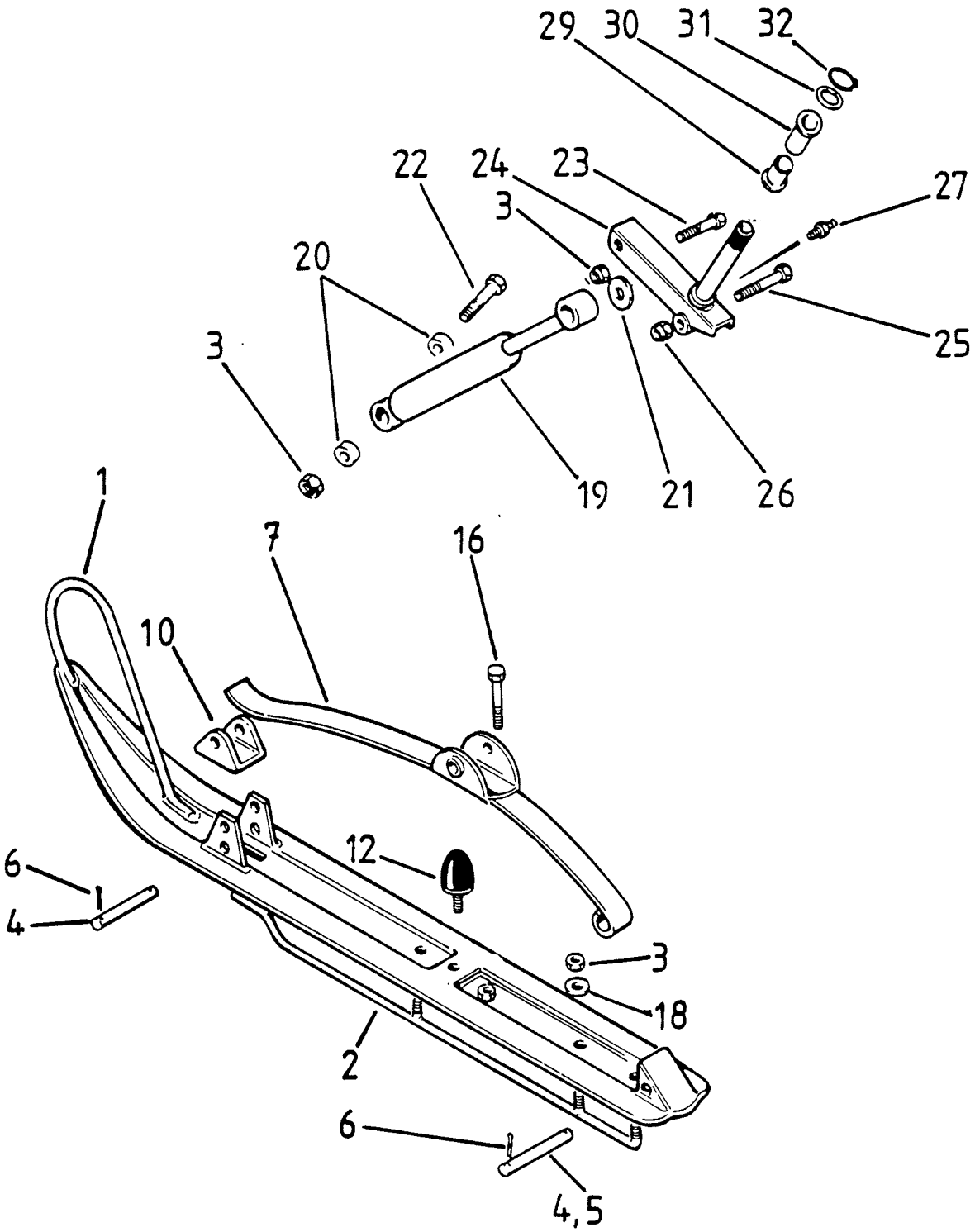

GL-360 S

Viite Ref. Ref.	Tilausnumero Reservdelsnr Part Number	GL360S	Nimike	Benämning	Description
1	5320301-4	1	Suksi	Skida	Ski
2	3696131	2	Ohjauskisko	Styrskena	Slide rail
3	N101500	8	Nylocmutteri	Nylocmutter	Lock nut
4	419107065	2	Tappi 10x70	Tapp 10x70	Pin 10x70
5	41987065	2	Tappi 8x70	Tapp 8x70	Pin 8x70
6	4199027	8	Haarasokka	Saxpinne	Split cotter
7	5310307	2	Lehtijousi	Bladfjäder	Leaf spring
10	5493425	2	Liukulevy	Glidplatta	Slide plate
12	5395455	2	Kumivaimennin	Gummidämpare	Rubber damper
18	10549	4	Aluslevy	Bricka	Washer
19	3430302	2	Iskunvaimennin	Stötdämpare	Shock absorber
20	1420315	4	Holkki	Hylsa	Sleeve
21	100000	4	Aluslevy	Bricka	Washer
22	101570	2	Ruuvi	Skruv	Screw
23	101565	2	Ruuvi	Skruv	Screw
24	5392490-1	2	Olkatappi	Spindelbult	Steering spindle
25	3501709	2	Ruuvi	Skruv	Screw
26	N121800	2	Nylocmutteri	Nylocmutter	Lock nut
27	10001	2	Rasvanippa	Smörjnippel	Grease nipple
29	3501798	2	Laakeriholkki	Lagerhylsa	Bearing sleeve
30	4300081	2	Laakeriholkki	Lagerhylsa	Bearing sleeve
31	3199016	2	Säätörengas	Justerbricka	Adjusting washer
32	3199001	2	Seegerrengas	Låsring	Circlip
.	E5293054-1	x	Muovipohja,ilm.reik.	Plastyta,utan hål	Plastic surf.,without hole

5393723 L olkatappi levat vas.
5393723 R — — — — oik.

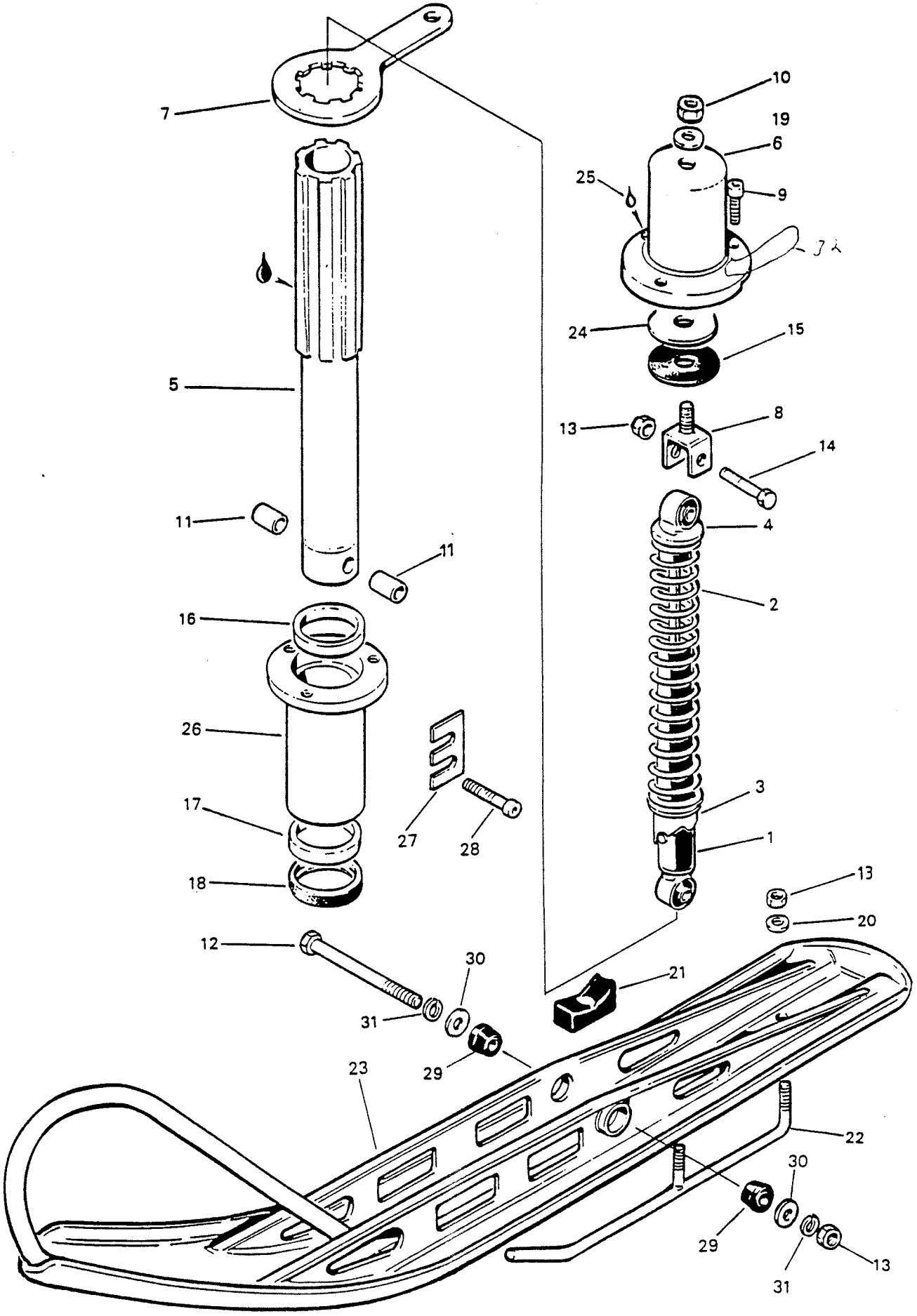

RANGER
GLX-5900LTS

Viite Ref. Ref.	Tilausnumero Reservdelsnr Part Number	RANGER	GLX590LTS	Nimike	Benämning	Description
1	414620800	2	2	Iskunvaimennin	Stötdämpare	Shock absorber
2	.503100700	1	1	Jousi, löysä	Fjäder, mild	Spring, loose
2	.503100600	x	x	Jousi, jäykkä	Fjäder, styv	Spring, strong
3	.414523500	1	1	Säätörengas	Justerring	Adjusting ring
4	.414535400	1	1	Pidätinrengas	Stoppring	Stop ring
5	5295667	2	2	Luisti	Slid	Slide
6	5395671	2	2	Kansi	Lock	Cover
7	5397652	2	.	Ohjausvarsi	Styrarm	Reversing arm
7	5396604	.	2	Ohjausv.taiv.	Styrarm,böjd	Reversing arm
8	5395861	2	2	Yläkiinnike	Övre fäste	Fastening, upper
9	K081220	6	6	Kuusiokoloruuvi	Insexskruv	Allen screw
10	N081200	2	2	Nylocmutteri	Nylocmutter	Lock nut
11	5497574	4	4	Holkki	Hylsa	Sleeve
12	~~1015100~~ 5049228	2	2	Ruuvi	Skruv	Screw
13	~~N101500~~ ~~[illegible]~~	8	8	Nylocmutteri	Nylocmutter	Lock nut
14	101545	2	2	Ruuvi	Skruv	Screw
15	5496054	2	2	Vaimenninkumi	Gummidämpare	Damper,rubber
16	5495666	2	2	Ylälaakeri	Övre bussning	Bushing, upper
17	5495665	2	2	Alalaakeri	Nedre bussning	Bushing, lower
18	3196373	2	2	Akselitiiviste	Packbox	Oil seal
19	080000	2	2	Aluslevy	Bricka	Washer
20	100000	4	4	Aluslevy	Bricka	Washer
21	5296133	2	2	Suksen vaim.kumi	Gummidämp.,skida	Damper, ski
22	3696131	2	.	Ohj.kisko,pohjar.	Styrskena,coromant	Slide rail,hard metal
22	5196132	.	2	Ohj.kisko,pohjar.	Styrskena,coromant	Slide rail,hard metal 5394021
23	5297519	2	2	Suksi	Skida	Ski
24	5493547	1	1	Aluslevy	Bricka	Washer
25	899785	x	x	Loctite 242, 3 g	Loctite 242, 3 g	Loctite 242, 3 g
26	~~5396212~~ 5395662	2	2	Kiinnitysholkki	Fästhylsa	Fastening sleeve
.	E5293054-1	x	x	Muovipohja,suksi	Plastyta, skida	Plastic surface, ski
27	5496213	2	2	Säätölevy 4 mm	Justerbricka 4 mm	Adjusting plate 4 mm
27	5496247	6	6	Säätölevy 0.5 mm	Justerbricka 0.5 mm	Adjusting plate 0.5 mm
28	4099286	4	4	Kuusiok.ruuvi M8x45	Insexskruv M8x45	Screw M8x45
29	5497543	4	4	Kartiokumi	Gummi	Rubber
30	2099012	2	2	Aluslevy A10.5,musta	Bricka A10.5,svart	Washer A10.5,black
31	2099015	4	4	Jousialuslevy 10	Bricka 10	Washer 10
32	5496740			[illegible]		
32	5496740					

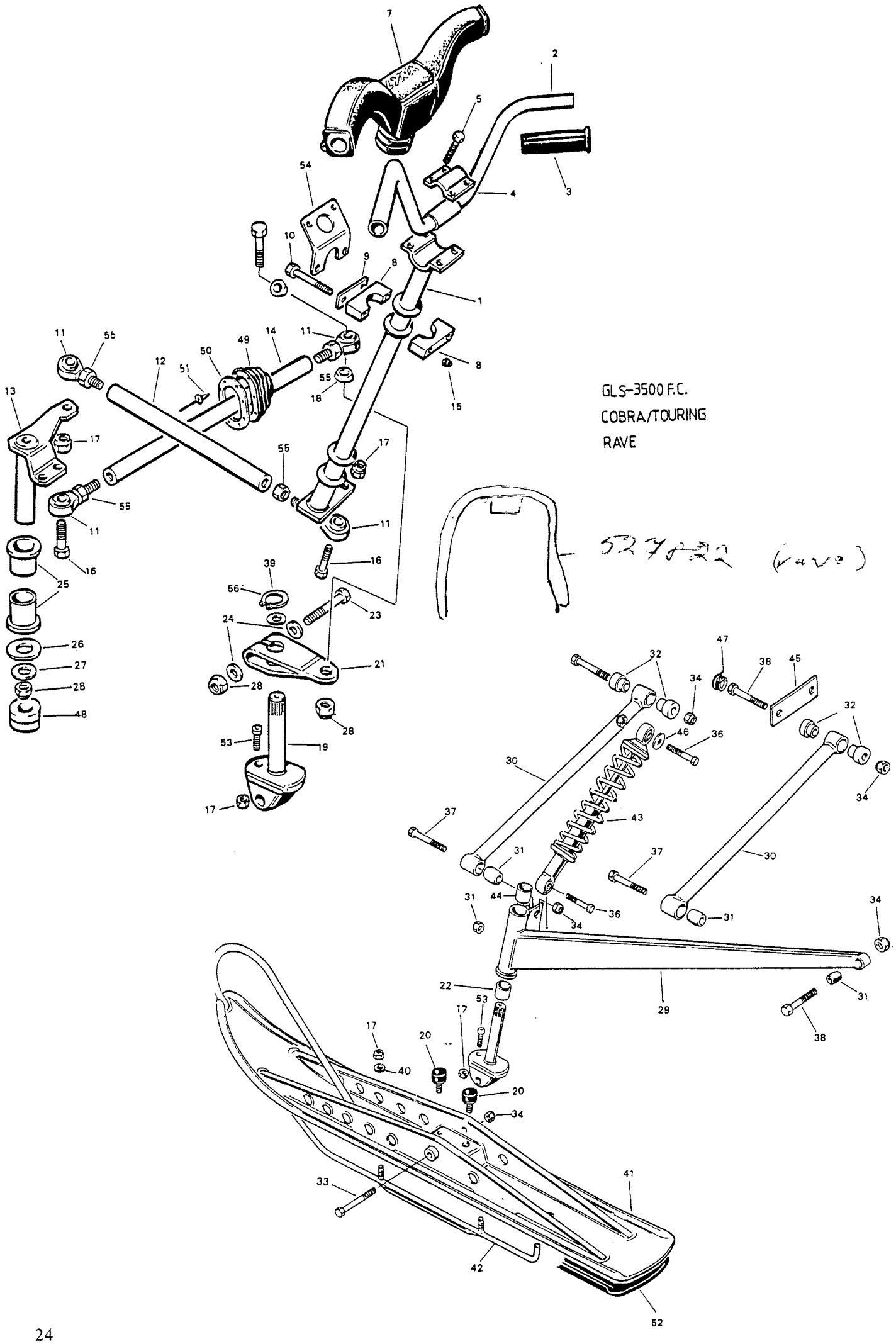
GLS-3500 F.C.
COBRA/TOURING
RAVE

Viite Ref. Ref.	Tilausnumero Reservdelsnr Part Number	GLS350 0 FC	COBRA/TOURING	RAVE	Nimike	Benämning	Description
1	5395151	1	1	1	Ohjauspylväs,ylä	Styrspelare,övre	Steering pale,upper
2	5193566	1	1	1	Ohjaustanko	Styre	Steering handle bar
3	12102-1	2	2	2	Kädensija	Handtag	Handle
4	5492178	1	1	1	Sanka	Bygel	Clamp
5	081225	4	4	4	Ruuvi	Skruv	Screw
7	5397506	1			Keskipehmuste	Mittstoppning	Middle pad
7	527023		1	1	Keskipehmuste		
8	5492404	4	4	4	Laakeripuolisko	Lagerhalva	Bearing half
9	5492403	2	2	2	Laakerikansi	Lagerlock	Bearing cover
10	081260	4	4	4	Ruuvi	Skruv	Screw
11	JAM10	3	3	3	Nivel,oik.kät.	Led,höger hand	Joint,RH
11	JAM10L	3	3	3	Nivel,vas.kät.	Led,vänst.gängad	Joint,LH
12	5496661	1	1	1	Välitanko	Mellanstag	Middle rod
13	5395282	1	1	1	Keskinivel	Mellanled	Middle joint
14	5496662	2	2	2	Raidetanko	Parallellstag	Tie rod
15	N081200	4	4	4	Nylocmutteri	Nylocmutter	Lock nut
16	101555	6	6	6	Ruuvi	Skruv	Screw
17	N101500	8	8	8	Nylocmutteri	Nylocmutter	Lock nut
18	5492413	12	12	12	Kartiolevy	Konisk platta	Conical plate
19	5296824	2	2	2	Olkatappi	Styrspindel	Steering spindle
20	5495036	2	2	2	Kumivaimennin	Gummidämpare	Rubber damper
21	5395163	2	2	2	Kääntövarsi	Styrarm	Reversing arm
22	3501798	2	2	2	Laakeriholkki	Lagerhylsa	Bearing sleeve
23	101560	4	4	4	Ruuvi	Skruv	Screw
24	100000	4	4	4	Aluslevy	Bricka	Washer
25	319200025	2	2	2	Laakeriholkki	Lagerhylsa	Bearing sleeve
26	5495560	1	1	1	Aluslevy	Bricka	Washer
27	140000	1	1	1	Aluslevy	Bricka	Washer
28	B142000	1	1	1	Bilocmutteri	Bilocmutter	Lock nut
29	5295157L	1	1	1	Joustovar.,vas.musta	Fjädr.arm,väns.svart	Elastic arm,LH black
29	5295157R	1	1	1	Joustovar.oik.musta	Fjädr.arm,hög.svart	Elastic arm,RH,black
30	5393677	4	4	4	Tukivarsi,musta	Länkarm,svart	Supporting arm,black
~~29~~	~~527755~~						
~~29~~	~~[illegible]~~						

~~[illegible]~~ joustovarret ja tukivarret toimitetaan vain mustana, alkuperäisiä värisävyjä on spray-maalina nro 13-36 (violetti), 13-37 (pun. RAVE) ja 13-38 (sin.COBRA /TOUR.)

OBS! Fjädr.armar och länkarmar kan levereras bara i svart färg, de originella färg finns som sprayfärg med nr 13-36 (violet), 13-37 (röd RAVE) och 13-38 (blå COBRA/TOUR.)

NB! Elastic arms and supporting arms are available only in black, the origin paint is available as spray, part No. 13-36 (viol), 13-37 (red RAVE) and 13-38 (blue COBRA/TOUR.)

31	5495128	6	6	6	Holkki	Hylsa	Sleeve
32	5493667	8	8	8	Holkki	Hylsa	Sleeve
33	5493655	2	2	2	Ruuvi	Skruv	Screw
34	N121800	12	12	12	Nylocmutteri	Nylocmutter	Lock nut
36	101555	4	4	4	Ruuvi	Skruv	Screw
37	121855	4	4	4	Ruuvi	Skruv	Screw
38	1218100	6	6	6	Ruuvi	Skruv	Screw
39	3199001	2	2	2	Seegerrengas	Låsring	Circlip
40	F100000	4	4	4	Jousialuslevy	Fjäderbricka	Spring cotter
41	5292419L-1	1	1	1	Suksi,vasen	Skida,vänster	Ski,LH
41	5292419R-1	1	1	1	Suksi,oikea	Skida,höger	Ski,RH
42	.5392420	1	1	1	Ohjauskisko	Styrskena	Slide rail
43	4400301	2	2	.	Iskunvaimennin, musta jousi	Stötdämpare, svart fjäder	Shock absorber, black spring
43	R4400301	.	.	2	Iskunvaim.,Öhlins	Stötdämp.,Öhlins	Shock absorber,Öhlins
44	4300081	2	2	2	Muovihela	Plasthylsa	Plastic sleeve
45	5496085	1	1	1	Yhdyslaatta	Förbindelseplåt	Joint plate
46	300623	2	2	2	Aluslevy	Bricka	Washer
47	2899243	4	4	4	Kumitulppa	Gummiplugg	Rubber plug
48	2899300	1	1	1	Tulppa	Plugg	Plug
49	5395542	2	2	2	Suojakumi	Skyddgummi	Cover
50	5495655	2	2	2	Kiinnitysrengas	Fästring	Fastening ring
51	3699005	8	8	8	Popniitti	Popnit	Rivet
52	E5293054 - 1	x	x	x	Muovipohja,suksi	Plastyta,skida	Plastic surface,ski
53	K101525	2	2	2	Kuusiokoloruuvi	Insexskruv	Screw
54	5495687	1	.	.	Takakuomun tuki	Stöd, bakkåpa	Support, rear hood
55	101500	3	3	3	Mutteri	Mutter	Nut
55	101500L	3	3	3	Mutteri,vas.kät.	Mutter,vänst.hand	Nut,LH

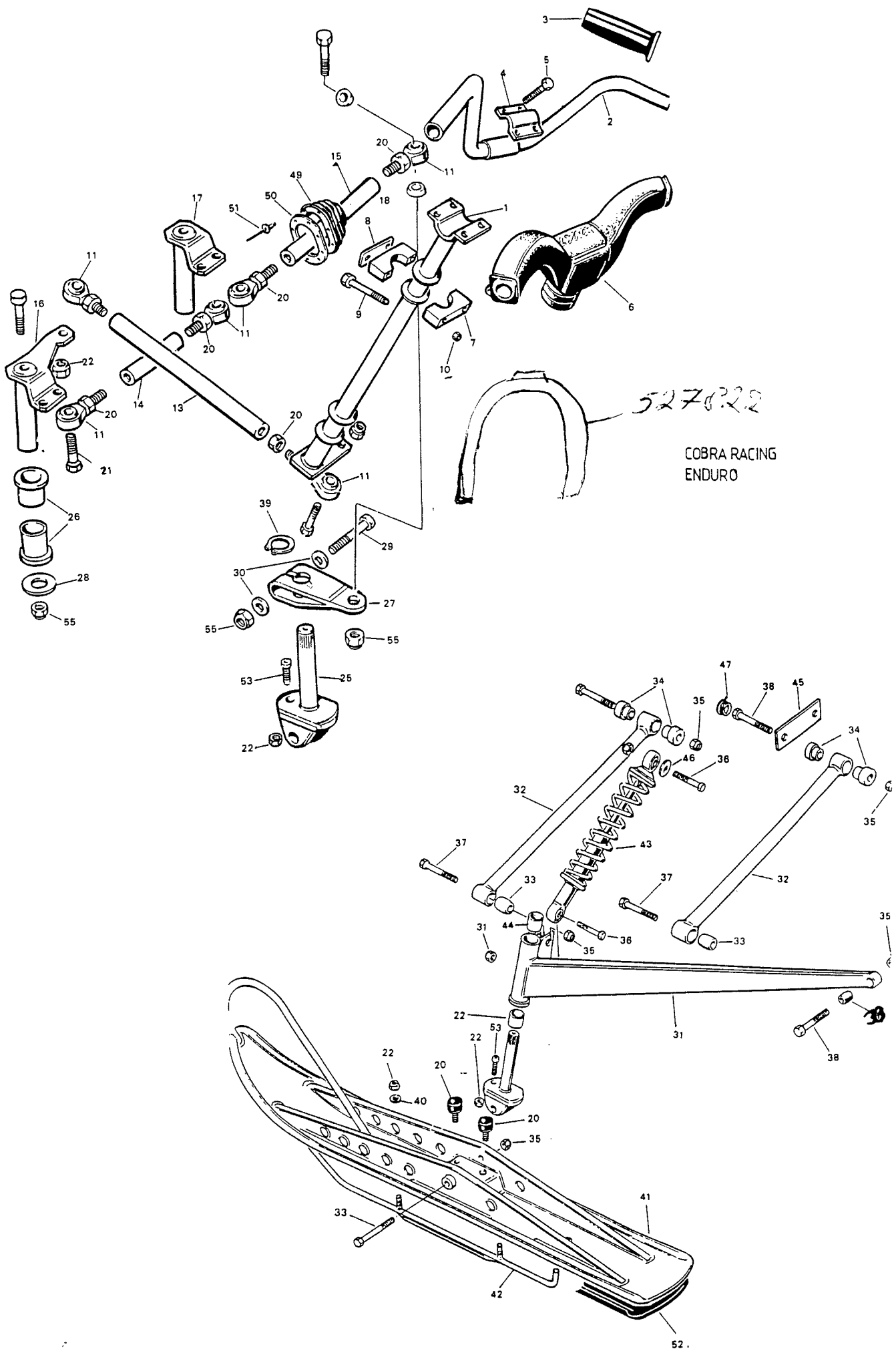
COBRA RACING
ENDURO

Viite Ref. Ref.	Tilausnumero Reservdelsnr Part Number	RACING/ENDURO	Nimike	Benämning	Description
1	5197079	1	Ohjauspylväs	Styrspelare	Steering pale
2	5193566	1	Ohjaustanko	Styre	Steering handle bar
3	12102-1	2	Kädensija	Handtag	Handle
4	5492178	1	Sanka	Bygel	Clamp
5	081225	4	Ruuvi	Skruv	Screw
6	5397500	1	Keskipehmuste	Mittstoppning	Middle pad
7	5492404	4	Laakeripuolisko	Lagerhalva	Bearing half
8	5492403	2	Laakerikansi	Lagerlock	Bearing cover
9	081260	4	Ruuvi	Skruv	Screw
10	N081200	4	Nylocmutteri	Nylocmutter	Lock nut
11	JAM10	5	Nivel,oik.kät.	Led,höger hand	Joint,RH
11	JAM10L	3	Nivel,vas.kät.	Led,vänst.gängad	Joint,LH
13	5497499	2	Ohjausvarsi	Styrarm	Steering arm
14	5497122	1	Välitanko	Mellanstag	Middle rod
15	5497624	2	Raidetanko	Parallellstag	Tie rod
16	5397720	1	Keskinivel	Mellanled	Middle joint
17	5497721	1	Apunivel	Hjälpled	Joint
18	5492413	2	Kartiolevy	Konisk platta	Conical plate
19	5497068	2	Kartioprikka	Konisk bricka	Conical washer
20	101500	4	Mutteri	Mutter	Nut
20	101500L	4	Mutteri, vas.kät.	Mutter, vänst.	Nut, LH
21	101555	8	Ruuvi	Skruv	Screw
22	~~N101500~~ 350 1748	11	Nylocmutteri	Nylocmutter	Lock nut
25	5297728	2	Olkatappi	Styrspindel	Steering spindle
26	319200025	4	Laakeriholkki	Lagerhylsa	Bearing sleeve
27	5395163	2	Kääntövarsi	Styrarm	Steering arm
28	140000	2	Aluslevy	Bricka	Washer
29	101560	4	Ruuvi	Skruv	Screw
30	10000	4	Aluslevy	Bricka	Washer
31	5397760	1	Joustovarsi oik.	Fjädringsarm	Elastic arm
5397763 32	5397763	2	Tukivarsi	Länkarm	Supportingarm
31	5397733	1	Joustovarsi vas		

HUOM! Joustovarret ja tukivarret toimitetaan vain mustana;
spray-maali 13-36 (COBRA RACING), 13-37 (ENDURO)

OBS! Fjädr.armar och länkarmar kan levereras bara i svart färg;
spray-färg 13-36 (COBRA RACING), 13-37 (ENDURO)

NB! Elastic arms and supporting arms are available only in black;
Spray No. 13-36 (COBRA RACING), 13-37 (ENDURO)

33	5495128	6	Holkki	Hylsa	Sleeve
34	5493667	8	Holkki	Hylsa	Sleeve
35	N121800	4	Nylocmutteri	Nylocmutter	Lock nut
36	101555	4	Ruuvi	Skruv	Screw
37	121855	4	Ruuvi	Skruv	Screw
38	1218100	6	Ruuvi	Skruv	Screw
39	3199001	2	Seegerrengas	Låsring	Circlip
40	F100000	1	Jousialuslevy	Fjäderbricka	Spring cotter
41	5292419L-1	1	Suksi,vasen	Skida,vänster	Ski,LH Racingkorella
41	5292419R-1	1	Suksi,oikea	Skida,höger	Ski,RH
* 42	.5392420	2	Ohjauskisko Ypalan	Styrskena	Slide rail
43	239125~~0~~4	2	Iskunvaim.,Öhlins	Stötdämp.,Öhlins	Shock absorber,Öhlins
44	4300081	2	Muovihela	Plasthylsa	Plastic sleeve
45	5496085	1	Yhdyslaatta	Förbindelseplåt	Joint plate
46	300623	2	Aluslevy	Bricka	Washer
47	2899243	4	Kumitulppa	Gummiplugg	Rubber plug
49	5395542	2	Suojakumi	Skyddgummi	Cover
50	5495655	2	Kiinnitysrengas	Fästring	Fastening ring
51	3699005	8	Popniitti	Popnit	Rivet
52	E5293054-1	x	Muovipohja,suksi	Plastyta,skida	Plastic surface,ski
53	K101525	2	Kuusiokoloruuvi	Insexskruv	Screw
55	B142000	8	Bilocmutteri	Bilocmutter	Nut
41	5397633		suksi vas	Racing	
41	5397634		suksi oik	Racing	
* 42	5390019		ohj. kisko korvaa Ypalan		

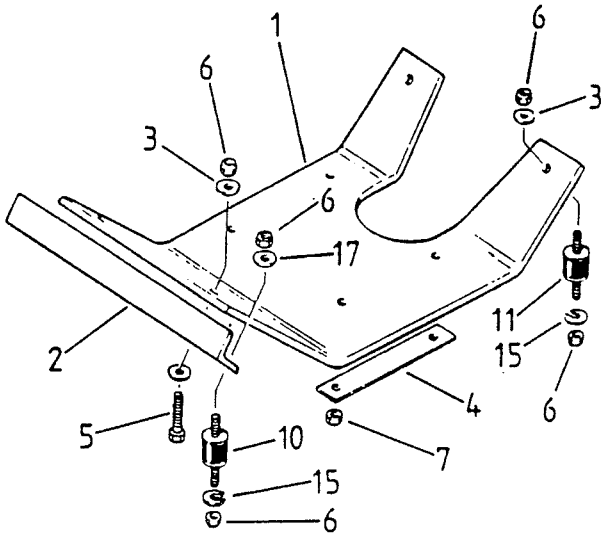

GLX 5900 LTS

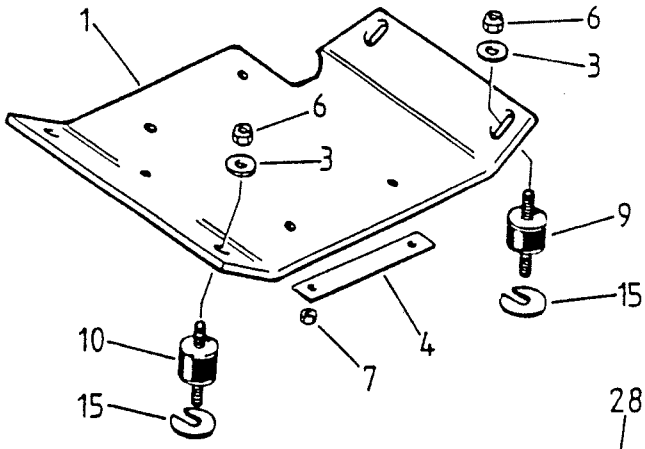

RANGER
GL 360 SYNCRO

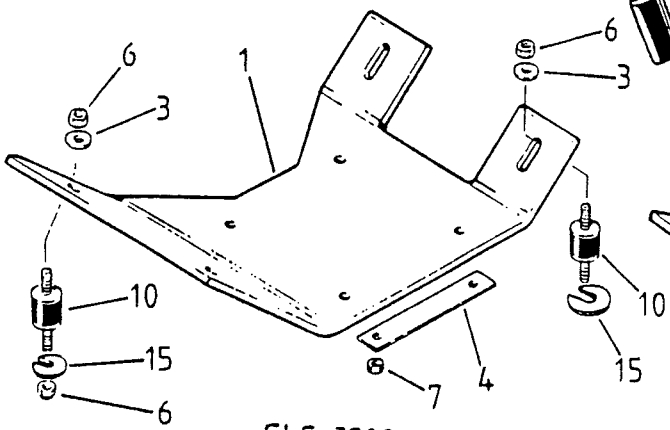

GLS 3500 F.C.

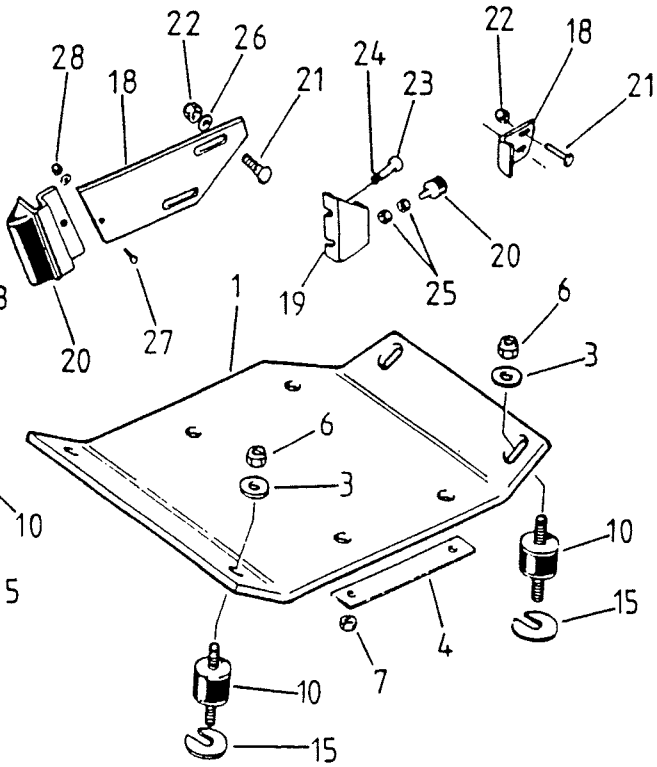

COBRA / TOURING/ENDURO
RAVE/COBRA RACING

Viite Ref. Ref.	Tilausnro Reservdelsnr Part Number	ENDURO/COBRA RACING	GL360S	RANGER	GLX590LTS	GLS350FC	COBRA/TOUR./RAVE	Nimike	Benämning	Description
1	5497097	1	.	.	.	.	.	Moottoripeti	Motorbädd	Engine mount. plate
1	5496751	.	1	1	.	.	.	Moottoripeti	Motorbädd	Engine mount. plate
1	5195652	.	.	.	1	.	.	Moottoripeti	Motorbädd	Engine mount.plate
1	5396572	.	.	.	.	1	.	Moottoripeti	Motorbädd	Engine mount.plate
1	5295906-1	1	.	.	.	.	1	Moottoripeti	Motorbädd	Engine mount.plate
2	5394302	.	.	.	1	.	.	Poikittaispalkki	Tvärbalk	Cross beam
3	2091680	4	4	4	4	4	4	Lukkoaluslevy	Låsbricka	Lock washer
4	6090508	2	2	2	2	2	2	Lukkoaluslevy	Låsbricka	Lock washer
5	101535	.	.	.	2	.	.	Ruuvi	Skruv	Screw
6	U101500	8	8	8	8	8	8	Nylocmutteri	Nylocmutter	Lock nut
7	101500	4	4	4	4	4	4	Mutteri	Mutter	Nut
9	3050501	.	2	2	.	.	.	Kumityyny	Gummidyna	Rubber pillow
10	5494704	4	2	2	2	4	4	Kumityyny	Gummidyna	Rubber pillow
11	1430501	.	.	.	2	.	.	Kumityyny	Gummidyna	Rubber pillow
15	5493303	x	x	x	x	x	x	Säätölevy 2 mm	Justerbricka 2 mm	Adjusting plate 2 mm
17	100000	.	.	.	2	.	.	Aluslevy	Bricka	Washer
18	5496971	.	.	.	.	1	.	Vastelevy	Motstycke	Counter piece
18	5495275	1	.	.	.	.	1	Vastelevy	Motstycke	Counter piece
19	5495289	1	.	.	.	.	1	Kiinnityslevy	Fäste	Fastening
20	5494733	.	.	.	.	1	.	Kumipuskuri	Gummidämpare	Rubber damper
20	2899246	1	.	.	.	.	1	Kumipuskuri	Gummidämpare	Rubber damper
21	4099056	2	.	.	.	2	2	Lukkoruuvi	Låsskruv	Locking screw
22	N081200	2	.	.	.	2	2	Nylocmutteri	Nylocmutter	Lock nut
23	081216	2	.	.	.	.	2	Ruuvi	Skruv	Screw
24	F080000	2	.	.	.	.	2	Jousialuslevy	Fjäderbricka	Spring washer
25	081200	2	.	.	.	.	2	Mutteri	Mutter	Nut
26	080000	.	.	.	.	2	.	Aluslevy	Bricka	Washer
27	061016	.	.	.	.	1	.	Ruuvi	Skruv	Screw
28	N061000	.	.	.	.	1	.	Nyloc mutteri	Nyloc mutter	Lock nut
29	060000	.	.	.	.	1	.	Aluslevy	Bricka	Washer

5497983 1 vetokanta täyd. [illegible]

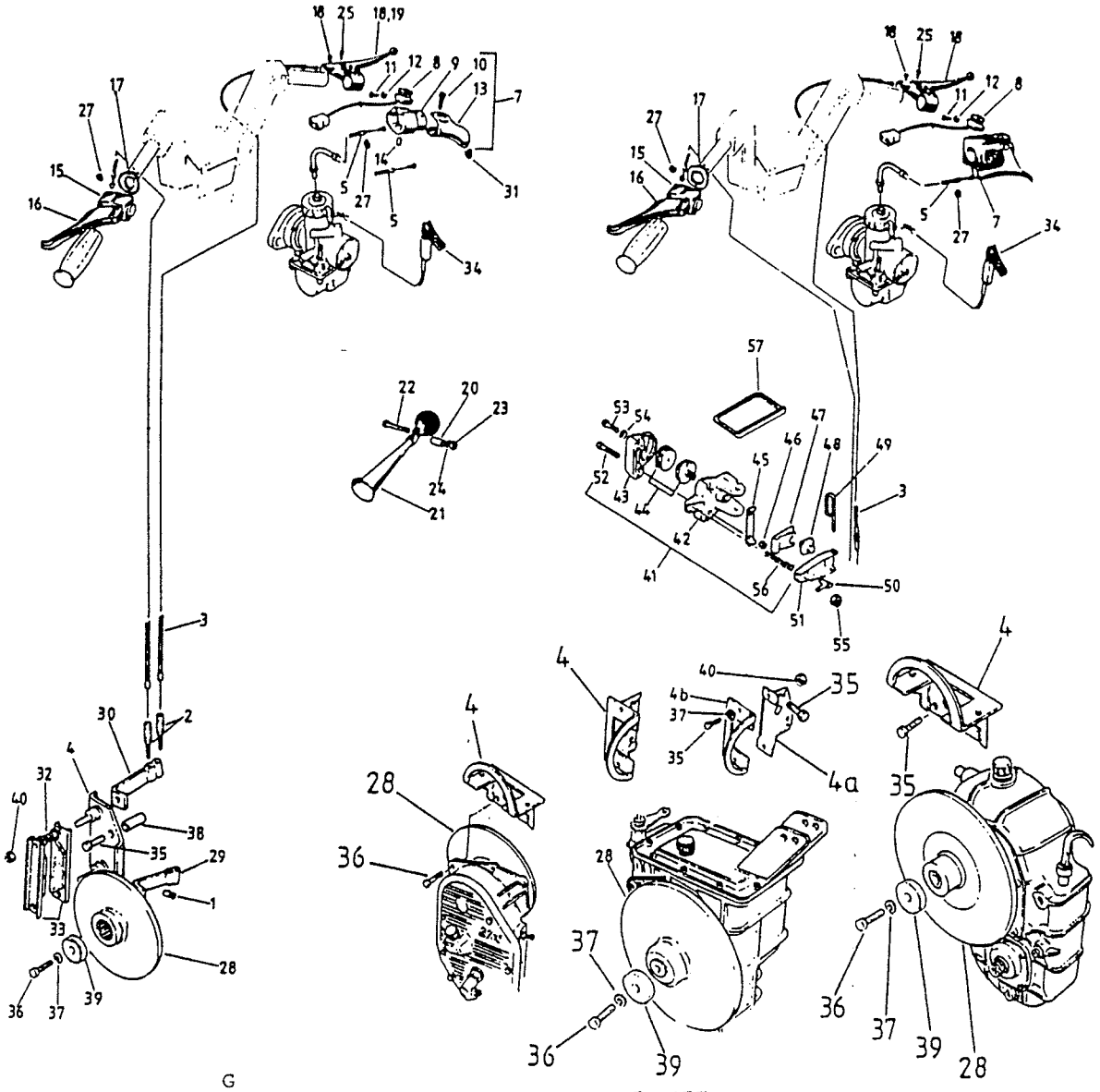

Viite Ref. Ref.	Tilausnro Reservdelsnr Part Number	GL360S	GLS3500F.C./RAVE/COBRA	RAC./ENDURO	RANGER	GLX5900LTS	COBRA/TOURING	Nimike	Benämning	Description
1	12110	2	.	.	.	.	.	Vaijerilukko	Vajerlås	Wire lock
2	12109	2	.	.	.	.	.	Säätöruuvi	Justerskruv	Adjusting screw
3	5392588	2	.	.	.	.	.	Jarruvaijeri	Bromsvajer	Brake wire
3	5395657	.	1	1	1	1		Jarruvaijeri, vas.	Bromsvajer,vänster	Brake wire LH

414440902-1 Kaasulaitteet (puh. kanat) H:la

3	5395891	.	1	1	.	1	Jarruvaijeri, oikea	Bromsvajer, höger	Brake wire RH
3	5395656	.	.	.	1	.	Jarruvaijeri, oikea	Bromsvajer, höger	Brake wire RH
4	5494983	1	.	.	.	.	Runko	Fäste	Frame
4	5396465	.	1	.	.	.	Runko	Fäste	Frame
4	5497001	.	1	.	.	.	Runko, RAVE	Fäste, RAVE	Frame, RAVE
4a	5395755	.	.	1	.	.	Kiinnityslevy	Fästplatta	Fastening plate
4b	5395645	.	.	1	.	.	Liukukaari	Glidbåge	Slide bow
4	5395646	.	.	.	1	.	Runko	Fäste	Frame
4	5396461	.	.	.	.	1	Runko	Fäste	Frame
528766 (5394476)				1			Kaasuvaijeri		
5	5394085	1	.	1	1	.	Kaasuvaijeri	Gasvajer	Gas wire
5	5296608	.	1	.	.	.	Kaasuvaijeri	Gasvajer	Gas wire
							GLS 3500 F.C.	GLS 3500 F.C.	GLS 3500 F.C.
5	414603600	.	1	.	.	1	Kaasuvaijeri,RAVE,	Gasvajer,RAVE	Gas wire, RAVE,
							COBRA/TOURING	COBRA/TOURING	COBRA/TOURING
7	5494128	1	.	1	1	.	Kaasuvipu,täyd.	Gasreglage, kompl.	Throttle lever assy
							sis. osan 8	innehåll. del 8	Incl. part 8
7	5495288	.	1	.	.	1	Kaasuvipu,täyd.	Bromshandtag, kompl.	Brake handle assy
							sis.osat 8-14	inneh.delar 8-14	incl. parts 8-14
8	.1200939	.	1	1	1	1	Pysäytyskytkin	Stoppknopp	Stop
9	.572014100	.	1	.	.	1	Runko	Ram	Frame
10	.732601055	.	4	.	.	4	Ruuvi	Skruv	Screw
11	.414473200	.	1	1	1	1	Ruuvi	Skruv	Screw
12	.2099026	.	1	1	1	1	Aluslevy	Bricka	Washer
13	.572014400	.	1	.	.	1	Kahva	Handtag	Handle
14	.414440800	.	1	.	.	1	Ruuvi	Skruv	Screw
15	5494129	.	1	1	1	1	Jarrukahva,täyd.	Bromshandtag,kompl.	Brake handle assy
16	.5294940	.	1	1	1	1	Kahva	Handtag	Handle
17	5394371	.	1	1	1	1	Kumirengas	Gummiring	Rubber ring
18	12106	1	1	1	1	1	Kahva,oikea	Handtag, höger	Handle RH
18	.1300409	1	1	1	1	1	Jousi	Fjäder	Spring
19	2499030	1	.	.	.	.	Kahva, vasen	Handtag, vänster	Handle, LH
20	5493713	1	1	1	1	1	Holkki	Hylsa	Sleeve
21	1300904	1	.	.	.	.	Pallotorvi	Bollhorn	Ball horn
21	1461404	.	1	1	1	1	Pallotorvi,2-piipp.	Bollhorn,2-pipigt	Ball horn, 2-pipes
22	.050850	1	1	1	1	1	Ruuvi	Skruv	Screw
23	.050800	1	1	1	1	1	Mutteri	Mutter	Nut
24	AZ 5.3	1	1	1	1	1	Tähtialuslevy	Stjärnbricka	Washer
25	10113	2	1	1	1	1	Pidätinnippa	Stoppnippel	Stop nipple
27	3199038	.	2	2	2	2	Seegerrengas	Låsring	Circlip
28	5396627	.	1		.	1	Jarrulevy	Bromsskiva	Brake disk
28	5395581	1	.	1	1	.	Jarrulevy	Bromsskiva	Brake disk
28	5396460	.	.	.	.	1	Jarrulevy	Bromsskiva	Brake disk
29	5493529L	1	.	.	.	.	Jarruvarsi, vasen	Bromsarm, vänster	Brake arm LH
30	5493529R	1	.	.	.	.	Jarruvarsi,oikea	Bromsarm, höger	Brake arm RH
31	308380	x	x	x	x	x	Lukitusnippeli	Låsnippel	Lock nipple
32	5493386	1	.	.	.	.	Jousi	Fjäder	Spring
33	5492715	2	.	.	.	.	Jarrukenkä	Bromsback	Brake pad
34	1460405	.	.	1	.	.	Rikast.vipu+vaijeri	Chokereglage+vajer	Choke lever + wire
34	1460401	.	.	.	1	.	Rikast.vipu+vaijeri	Chokereglage+vajer	Choke lever + wire
34	1460400	.	1	.	.	1	Rikast.vipu+vaijeri	Chokereglage+vajer	Choke lever + wire
35	081235	2	.	.	.	.	Ruuvi	Skruv	Screw
35	081220	.	.	4	2	2	Ruuvi	Skruv	Screw
36	081225	1	2	1	1	1	Ruuvi	Skruv	Screw
37	F080000	1	.	3	1	1	Jousialuslevy	Fjäderbricka	Spring washer
38	5494982	2	.	.	.	.	Sisäholkki	Inre hylsa	Sleeve, inner
39	300623	1	.	1	1	1	Aluslevy	Bricka	Washer
40	N081200	4	2	2	.	.	Nylocmutteri	Nylocmutter	Lock nut
41	580251000	.	1	1	1	1	Jarrukaliberi	Bromsok	Brake assy
42	.507019300	.	1	1	1	1	Eturunko	Bromsstativ, främre	Caliber half, front
43	.414466800	.	1	1	1	1	Takarunko	Bromsstativ, bakre	Caliber half, rear
44	.860700100	.	1	1	1	1	Jarrupalasarja	Bromsbacksats	Brake pad set
45	.507020400	.	1	1	1	1	Lukituslaatta	Låsbricka	Locking plate
46	.N081200	.	2	2	2	2	Nylocmutteri	Nylocmutter	Lock nut
47	.507020200	.	1	1	1	1	Jousilevy	Fjäderbricka	Spring washer
48	.507019600	.	1	1	1	1	Säätöpyörä	Reglerhjul	Regulator wheel
49	.507021900	.	1	1	1	1	Neulasokka	Nålsprint	Cotter
50	.507009400	.	1	1	1	1	Kääntöjousi	Styrfjäder	Reversing spring
51	.507021500	.	1	1	1	1	Jarruvipu	Bromsarm	Brake arm
52	.081250	.	2	2	2	2	Ruuvi	Skruv	Screw
53	.050814	.	1	1	1	1	Ruuvi	Skruv	Screw
54	.507023600	.	1	1	1	1	Lukituslevy	Låsbricka	Locking plate
55	061000	.	2	2	2	2	Nylocmutteri	Nylocmutter	Lock nut
56	414460600	.	2	2	2	2	Jousi	Fjäder	Spring
57	572013500	.	1	1	1	1	Suojakumi	Skyddsgummi	Cover,rubber

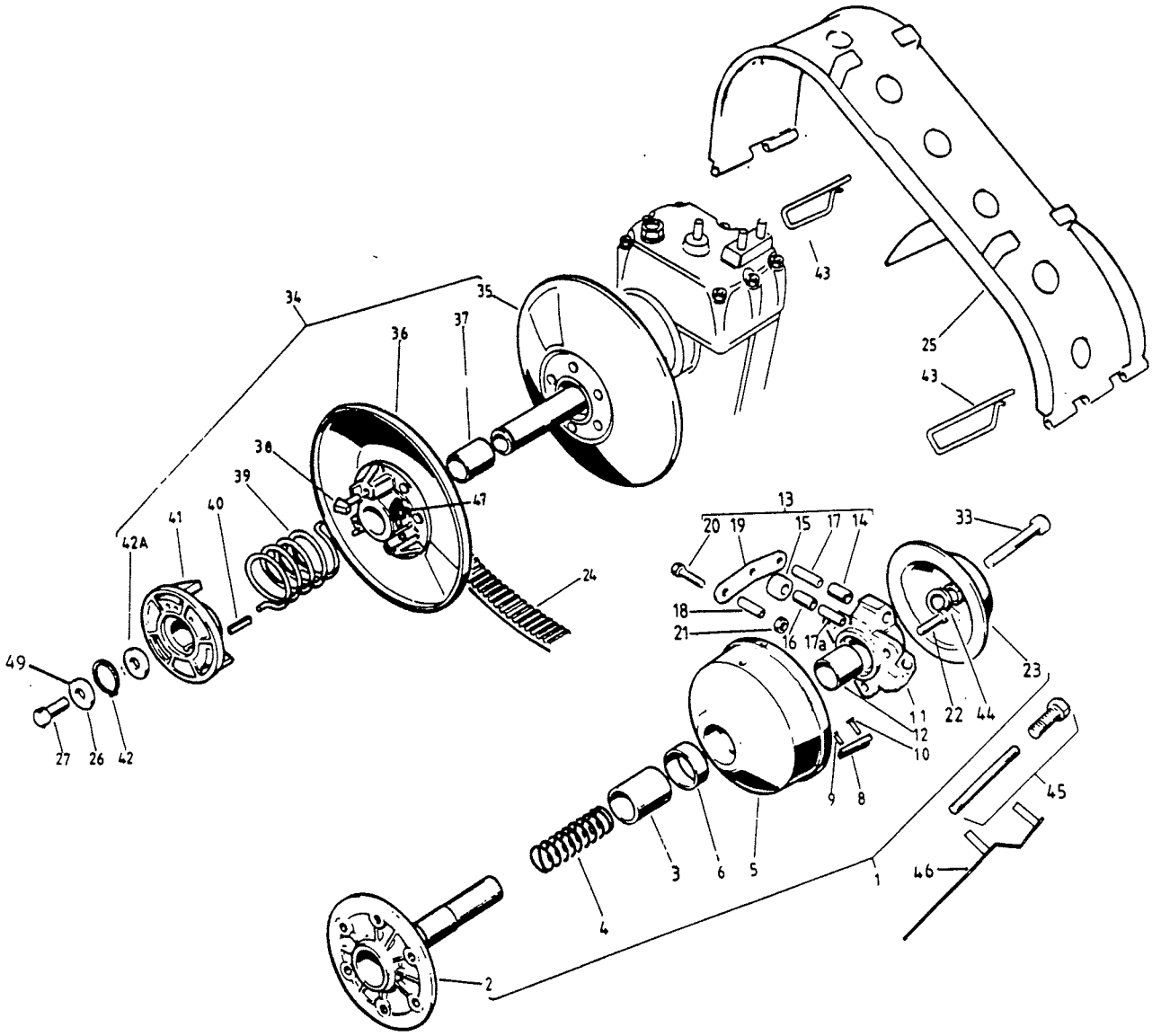

GL-360
GLX-5900LTS
RANGER

Viite Ref. Ref.	Varaosanro Reservdelsnr Part Number	GL360S	RANGER	GLX590LTS	Nimike	Benämning	Description
1	3050601-1	1	.	.	I-variaattori	Motorvariator	Clutch
1	5410601-1	.	1	.	I-variaattori	Motorvariator	Clutch
1	5420601	.	.	1	I-variaattori	Motorvariator	Clutch
2	.5292558-1	1	.	.	Kiinteä lautanen	Fast tallrik	Fixed pulley
2	.3400004-1	.	1	1	Kiinteä lautanen	Fast tallrik	Fixed pulley
3	..3400010	1	1	1	Holkki	Hylsa	Sleeve
4	.3400050	.	1	.	Jousi, punainen	Fjäder, röd	Spring, red
4	.3400051	1	.	1	Jousi, harmaa	Fjäder, grå	Spring, grey
5	.3400003	1	1	1	Liikkuva lautanen	Rörlig tallrik	Movable pulley
6	..6500601	1	1	1	Hela	Bussning	Bushing
7	..6500602	1	1	1	Liukuripasarja	Glidribbsats	Slide rib set
8	...3400012	3	3	3	Liukuripa	Glidribba	Slide rib
9	...6500603	3	3	3	Niitti 5x15	Nit 5x15	Rivet 5x15
10	...6500604	3	3	3	Niitti 5x18	Nit 5x18	Rivet 5x18
11	.3400005	1	1	1	Napa	Nav	Hub
12	.GL4252820	1	1	1	Hela	Bussning	Bushing
13	.1460601	1	1	.	Variaattoripainosrj	Variatorviktsats	Clutch weight set
13	.5420602	.	.	1	Variaattoripainosrj	Variatorviktsats	Clutch weight set
14	..GL4101220	3	3	3	Hela	Bussning	Bushing
15	..3400013-1	3	3	3	Rulla	Rulle	Roller
16	...GL4101220	1	1	1	Hela	Bussning	Bushing
17	..3400014	3	3	3	Holkki	Hylsa	Sleeve
17a	..3400014	3	3	3	Holkki	Hylsa	Sleeve
18	..3400014	3	3	.	Paino,halk.10	Vikt, dia 10	Weight, dia 10
18	..5492318	.	.	3	Paino, halk.11	Vikt, dia 11	Weight, dia 11
	..3400052	.	x	x	Paino, halk.9	Vikt, dia 9	Weight, dia 9
	..3400053	.	x	x	Paino, halk.8	Vikt, dia 8	Weight, dia 8
19	..5492138	6	6	6	Varsi	Arm	Arm
20	..061035-1	9	9	9	Ruuvi	Skruv	Screw
21	..B061000	9	9	9	Bilocmutteri	Bilocmutter	Nut
22	.K061025	3	3	3	Kuusiokoloruuvi	Insexskruv	Screw
23	.3400006	1	1	1	Säätökoppa	Viktkåpa	Adjusting cap
24	6500606D	1	1	1	Variaattorihihna	Variatorrem	V-belt
25	3400019	1	.	.	Variaattorisuoja	Variatorskydd	Clutch cover
25	3400007	.	1	1	Variaattorisuoja	Variatorskydd	Clutch cover
26	300623	1	1	1	Aluslevy	Bricka	Washer
27	081225	1	1	1	Ruuvi	Skruv	Screw
33	UNF 1/2x137	1	1	1	Kiinnitysruuvi	Fästskruv	Screw 4 ~ 57
34	(3400020-3) 5 0 2 1 5 7	1	1	1	II-variaattori,täyd. HUOM !JOUSEN KIREYS ERI KONETYYPEILLE	Sekundärvar.,kompl. OBS!FJÄDERSPÄNNING FÖR OLIKA MASKINTYPER	Driven variator,compl. N.B.SPRING TENSION FOR DIFFERENT MACHINES
35	.6500611	1	1	1	Kiinteä lautanen	Fast tallrik	Fixed pulley
36	.6500612	1	1	1	Liikkuva lautanen	Rörlig tallrik	Movable pulley
37	..6500609	1	1	1	Hela	Bussning	Bushing
38	.3400028	3	3	3	Liukunasta	Glidknopp	Slide stud
39	.3400026-1	1	1	1	Jousi,punainen	Fjäder, röd	Spring, red
40	.3400029	1	1	1	Kiila	Kil	Key
41	.3400024-2	1	1	1	Kuormitussäädin	Momentförstärkare	Torgue conventer
42	.6500610	1	1	1	Seegerrengas	Låsring	Circlip
42a	200056	1	1	1	Tukilevy	Stödbricka	Support washer
43	5492300-1	2	2	2	Lukkotappi	Låstapp	Lock pin
44	5492872	x	x	x	Säätölevy	Justerbricka	Adjusting washer
45	ET 12-210	x	x	x	Ulosvedin	Avdragare	Puller
46	5393323	x	x	x	Säätökopan avain	Öppningsverktyg	Opening tool
47	5 4 4 2 3 7	3	3	3	Kumivaimennin	Gummidämpare	Rubber damper

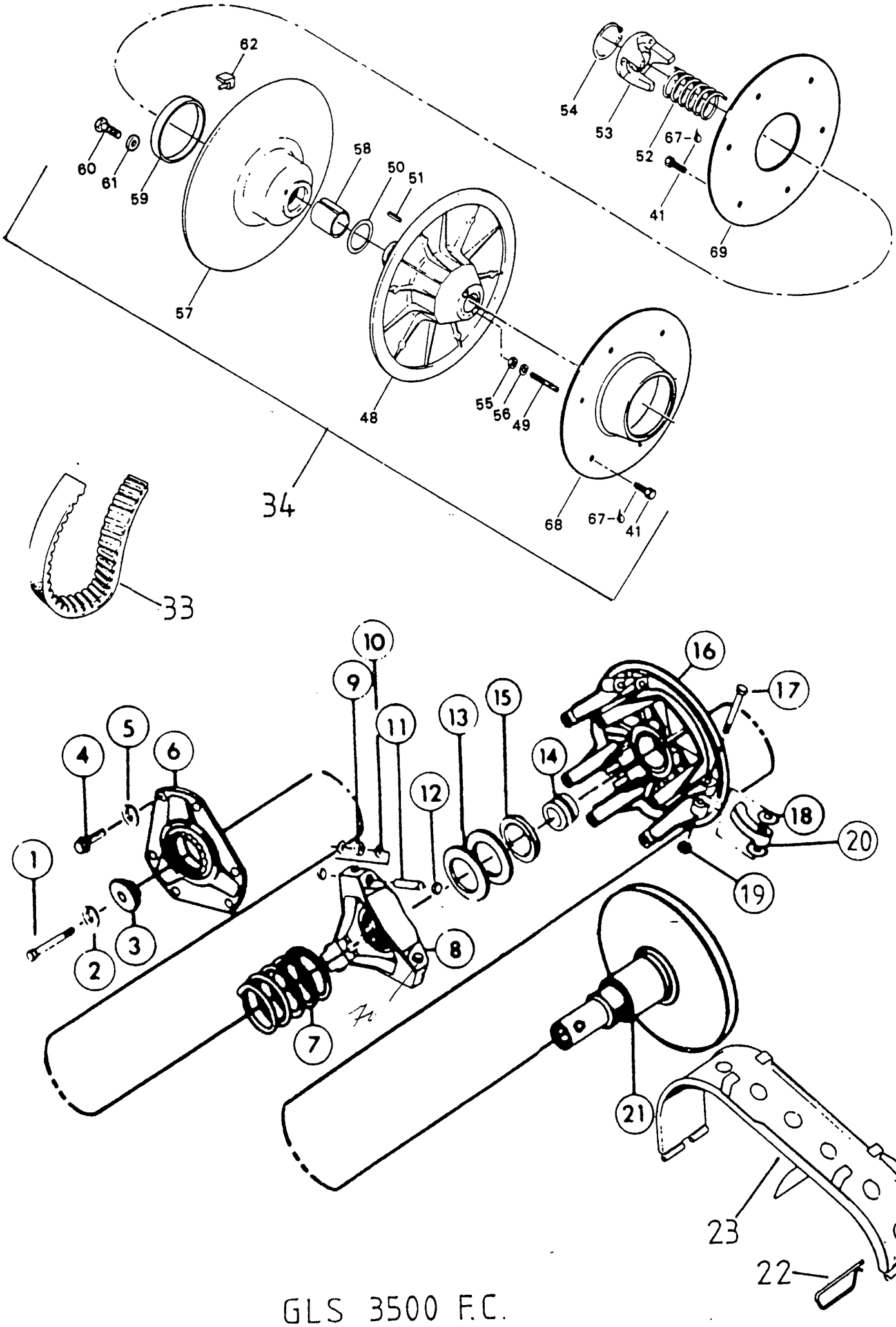
62
60
61
59
58
50
51
54
53
52
67-6
41
69
57
48
55
56
49
34
68
67-6
41
33
10
9
11
16
17
15
13
14
5
4
6
12
18
20
1
19
3
2
8
7
21
23
22

GLS 3500 F.C.

4172 00 40 TRA 525

Viite Ref. Ref.	Tilausnumero Reservdelsnr Part Number	GLS350F.C.	Nimike	Benämning	Description
	215134	1	I-variaattori 108C	Motorvariator 108C	Clutch 108C
1	.208794	1	Keskiruuvi+aluslevy	Centr.skruv+bricka	Center screw+washer
2	..205761	1	Aluslevy	Bricka	Washer
3	.214874	1	Aluslevy	Bricka	Washer
4	.207296	6	Ruuvi	Skruv	Screw
5	.200698	6	Jousialuslevy	Fjäderbricka	Spring washer
6	.213933	1	Päätylevy + hela	Ändplatta + hylsa	End plate + bushing
7	.203474	1	Jousi, valk.	Fjäder, vit	Spring, white
8	.214910	1	Kolmionapa, täyd.	Triangelnav, kompl.	Spider, assy
9	..214920	1	Rullasarja	Rullsats	Roller set
10	...207327	6	Erikoislevy	Specialbricka	Thrust washer
11	...205200	3	Akseli	Axel	Shaft
12	...205432	6	Liukunokka	Glidknopp	Contoured guide
13	.213875	2	Välilevy	Distansbricka	Spacer for sprider
14	.213265	1	Hela	Bussning	Bushing
15	.214393	.	Säätölevy	Justerbricka	Spacer
16	.214388	1	Liikkuva lautanen	Rörlig skiva	Movable face
			Sis.osat 4-5-14-16	ingår delar 4-5-14-16	incl.parts 4-5-14-16
17	.207869	1	Tappisarja	Tappsats	Pivot bolt kit
			sis.osat 17-18-19	ingår delar 17-18-19	incl. parts 17-18-19
18	..204203	6	Teräslevy, sarja	Stålplatta, serie	Steel washer, set
19	..207953	3	Lukkomutteri	Låsmutter	Lock nut
20	.211333	1	Painosarja,F-2	Viktsats, F-2	Cam arm set, F-2
21	.215133	1	Kiinteä lautanen	Fast skiva	Fixed face
21	.214403	.	Kiinteä lautanen	Fast skiva	Fixed face
22	5492300-1	2	Lukkotappi	Låstapp	Lock pin
23	3400019	1	Variaattorisuoja	Variatorskydd	Clutch cover
33	MAX 1108	1	Variaattorihihna	Variatorrem	Driven belt
34	1499026	1	II-variaattori	Sekundärvariator	Driven variator
41	.732601067	12	Ruuvi	Skruv	Screw
48	.504136600	1	Kiinteä lautanen	Fast skiva	Fixed pulley
49	.223563085	2	Vaarnaruuvi, M6x30	Pinskruv, M6x30	Allen screw, M6x30
50	.504059600	1	Painoaluslevy	Tryckbricka	Thrust washer
51	.414673000	1	Kiila	Kil	Key
52	.414558900	1	Jousi	Fjäder	Spring
53	.504134800	1	Momentinmuunnin	Momentförstärkare	Cam
54	.371903100	1	Seegerrengas	Låsring	Circlip
55	.061000	2	Mutteri, M6	Mutter, M6	Nut, M6
56	.060000	2	Aluslevy	Bricka	Washer
57	.504137100	1	Liikkuva lautanen	Rörlig tallrik	Sliding pulley
58	..504108900	1	Hela	Bussning	Bushing
59	..414330400	1	Hela	Bussning	Bushing
60	..309902700	3	Ruuvi	Skruv	Screw
61	..399910000	3	Aluslevy	Bricka	Washer
62	..414579300	3	Liukunasta	Glidknopp	Cam slider shoe
67	.899788	x	Loctite, 5 g	Loctite, 5 g	Loctite, 5 g
68	.504136700	1	Kuppi	Kopp	Cup
69	.504137000	1	Rengaslevy	Ringplatta	Plate
70	204288	1	hela sarja 3kpl		
	213966		avausty ökalu		
	204366		ulosvedin		

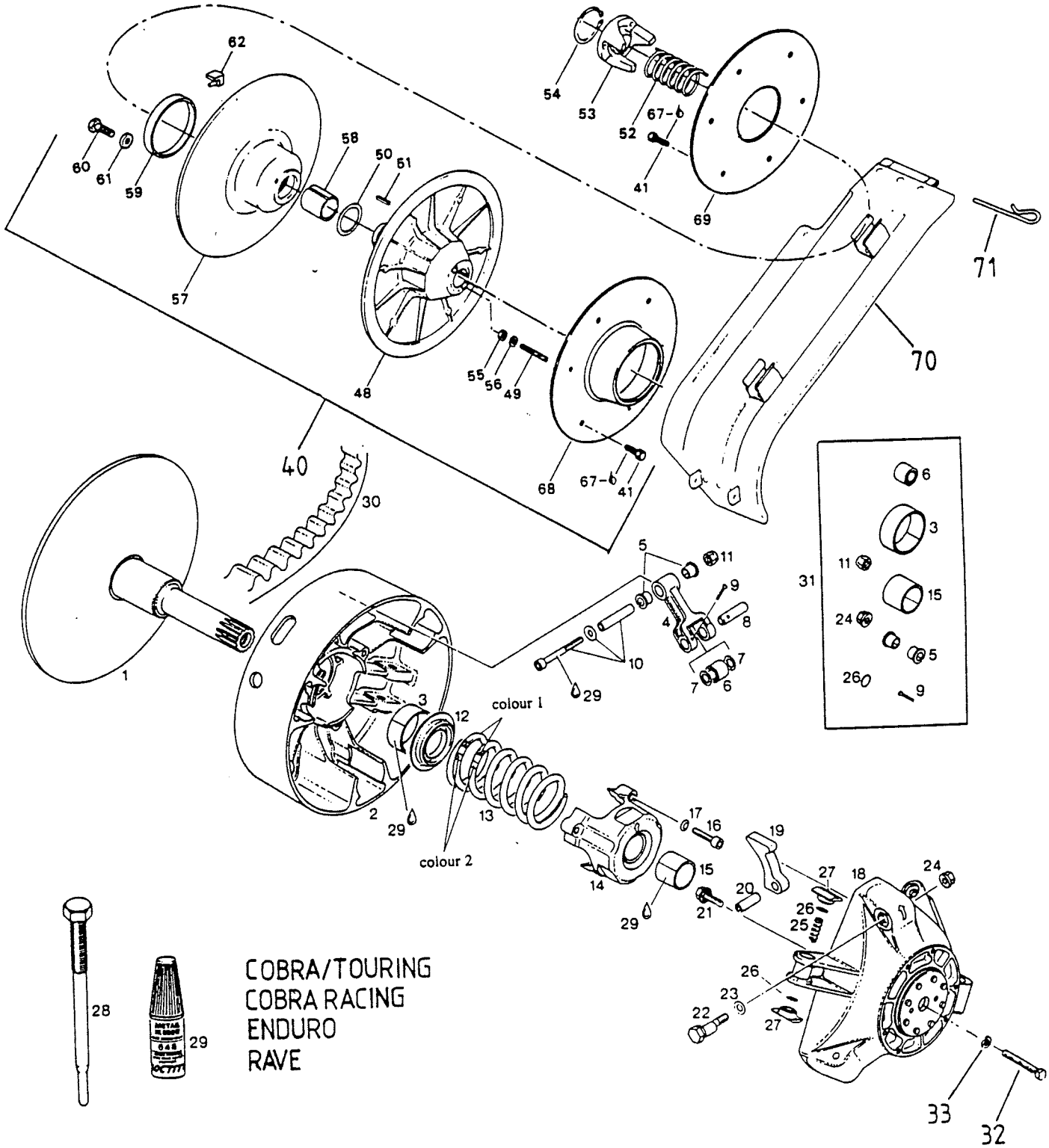
62
60
61
59
58
50
51
57
48
55
56
49
54
53
52
67-b
41
69
71
70
40
68
67-b
41
30
1
5
11
9
4
8
10
7
7
6
29
31
6
3
11
15
24
5
26
9
3
12
colour 1
2
29
13
colour 2
17
16
19
14
15
29
21
20
27
18
24
26
25
26
23
22
27
33
32
28
29
COBRA/TOURING
COBRA RACING
ENDURO
RAVE

Viite Ref. Ref.	Tilausnumero Reservdelsnr Part Number	COBRA/TOUR.	ENDURO/RAVE	COBRA RACING	Nimike	Benämning	Description
	1499029	1	.	.	I-variaattori,TRA	Motorvariator, TRA	Clutch, TRA
	1499025	.	1	.	I-variaattori,TRA	Motorvariator, TRA	Clutch, TRA
	1499033	.	.	1	I-variaattori,TRA	Motorvariator, TRA	Clutch, TRA
1	.~~480255~~ Y80255	1	.	.	Kiinteä lautanen	Fast tallrik	Fixed pulley Y80255
	.480246 Y80255	.	1	1	Kiinteä lautanen	Fast tallrik	Fixed pulley
2	.~~480117~~	1	1	1	Liikkuva lautanen	Rörlig tallrik Y170703	Sliding pulley ~~Y170703~~
3	..433173	1	1	1	35x41,3 Y170703	Bussning	Bushing
4	.448196	3	3	3	Vipu, täyd.	Arm, kompl.	Lever assy
5	..433195	6	6	6	Hela	Bussning	Bushing
6	.429132	3	3	3	Rulla, täyd.	Rulle, kompl.	Roller assy
7	.427400	6	6	6	Välilevy	Mellanbricka	Thrust washer
8	.429140	1	x	x	Tappi,kork.kier.luku	Tapp, för hög varvtal	Pin, for high altitude
	.429220	x	1	1	Tappi, vakio	Tapp, standar	Pin, standard
9	.245210	3	3	3	Neulasokka,2.5x22	Nålpinne,2.5x22	Cotter pin,2.5x22
10	.440165	3	3	3	Kiinn.pultti,täyd.	Fästbult,kompl.	Fitting bolt assy
11	.842040	3	3	3	Lukitusmutteri, M6	Låsmutter, M6	Lock nut, M6
12	.~~427390~~	1	.	.	Jousen vaste Y27192	Fjäderanslag	Spring seat
12	.427395	.	1	1	Jousen vaste	Fjäderanslag	Spring seat
13	.438133	1	.	.	Jousi, sini/oranssi	Fjäder, blå/orange	Spring, blue/orange
13	.438090	.	1	.	Jousi, kelta/kelta	Fjäder, gul/gul	Spring,yellow/yellow
13	.438093	.	x	.	Jousi, sin/kelta, kork.kierr.luku	Fjäder, blå/gul, för hög varvtal	Spring, blue/yellow, for high altitude
13	.438136	.	.	1	Jousi sini/sini	Fjäder blå/blå	Spring blue/blue Y170403460
14	.410697	1	.	.	Jousen suoja, täyd.	Fjäderskydd, kompl.	Spring cover assy
14	.412285	.	1	1	Jousen suoja, täyd.	Fjäderskydd, kompl.	Spring cover assy
15	..~~433183~~ Y33183	1	.	.	Hela	Bussning	Bushing 25x28x21,65
15	.(433185)	.	1	1	Hela Y33185	Bussning	Bushing 25x28x21,65
16	.241816	3	3	3	Kuusiokoloruuvi,10Nm	Insexskruv, 10Nm	Allen screw, 10Nm
17	.245370	3	3	3	Kitkalevy	Friktionbricka	Friction washer
18	.480125	1	.	.	Säätökoppa	Viktkåpa	Covenor cup
	.480128	.	1	1	Säätökoppa	Viktkåpa	Covenor cup
19	.480149	3	.	.	Painovarsi, 149	Viktarm, 149	Ramp, 149
19	.480228	.	3	3	Painovarsi, 228	Viktarm, 228	Ramp, 228
20	.429150	3	3	3	Akselitappi, 8x24	Axeltapp, 8x24	Dowel tube, 8x24
21	.440180	6	6	6	Lukkoruuvi	Låsskruv	Lock nut
22	.440170	3	3	3	Säätöruuvi	Justerskruv	Calibration screw
23	.927941	3	3	3	Aluslevy, 6/12/1	Bricka, 6/12/1	Washer, 6/12/1
24	.442110	3	3	3	Lukitusmutteri, 10Nm	Låsmutter, 10Nm	Locking nut, 10 Nm
25	.438100	3	3	3	Jousi	Fjäder	Spring
26	.430730	6	6	6	O-rengas	O-ring	O-ring
27	.460045	6	6	6	Liukukenkä	Glidsko	Slide shoe Y60047
28	476030	1	1	1	Ulosvetäjä	Avdragare	Puller screw
29	899788	x	x	x	Loctite, 5 g	Loctite, 5 g	Loctite, 5 g
30	MAX 1108	1	.	.	Variaattorihihna	Variatorrem	Driven belt
30	2899302U	.	1	1	Variaattorihihna	Variatorrem	Driven belt 178-7400
31	483323	1	.	.	Korjaussarja	Reparationssats	Clutch repair kit
31	483324	.	1	1	Korjaussarja	Reparationssats	Clutch repair kit
32	4099800	1	1	1	Pultti	Centrumskruv	Center screw
33	2099024	1	1	1	Jousialuslevy	Fjäderbricka	Spring washer
40	1499026	1	1	.	II-variaattori	Sekundärvariator	Driven variator Rave 670
40	1499034	.	.	1	II-variaattori	Sekundärvariator	Driven variator
41	.732601067	12	12	12	Ruuvi	Skruv	Screw
48	.504136600	1	1	1	Kiinteä lautanen	Fast skiva	Fixed pulley
49	.223563085	2	2	2	Vaarnaruuvi, M6x30	Pinskruv, M6x30	Allen skruv, M6x30
50	.504059600	1	1	1	Painoaluslevy	Tryckbricka	Thrust washer
51	.414673000	1	1	1	Kiila	Kil	Key
52	.414558900	1	1	1	Jousi	Fjäder	Spring
53	.504134800	1	1	1	Momentinmuunnin	Momentförstärkare	Cam
54	.371903100	1	1	1	Segerrengas	Låsring	Circlip
55	.061000	2	2	2	Mutteri, M6	Mutter, M6	Nut, M6
56	.060000	2	2	2	Aluslevy	Bricka	Washer
57	.504137100	1	1	1	Liikkuva lautanen	Rörlig tallrik	Sliding pulley
58	..504108900	1	1	1	Hela	Bussning	Bushing
59	..414330400	1	1	1	Hela	Bussning	Bushing
60	..309902700	3	3	3	Ruuvi	Skruv	Screw
61	..399910000	3	3	3	Aluslevy	Bricka	Washer
62	..414579300	3	3	3	Liukunasta	Glidknopp	Cam slider shoe
67	.899788	x	x	x	Loctite, 5 g	Loctite, 5 g	Loctite, 5 g
68	.504136700	1	1	1	Kuppi	Kopp	Cup
69	.504137000	1	1	1	Rengaslevy	Hjulskiva	Plate
70	3400019	1	1	1	Variaattorisuoja	Variatorskydd	Clutch cover
71	5492300-1	2	2	2	Lukkotappi	Låstapp	Lock pin

Y0 14016 1 II variaattori Rave 670

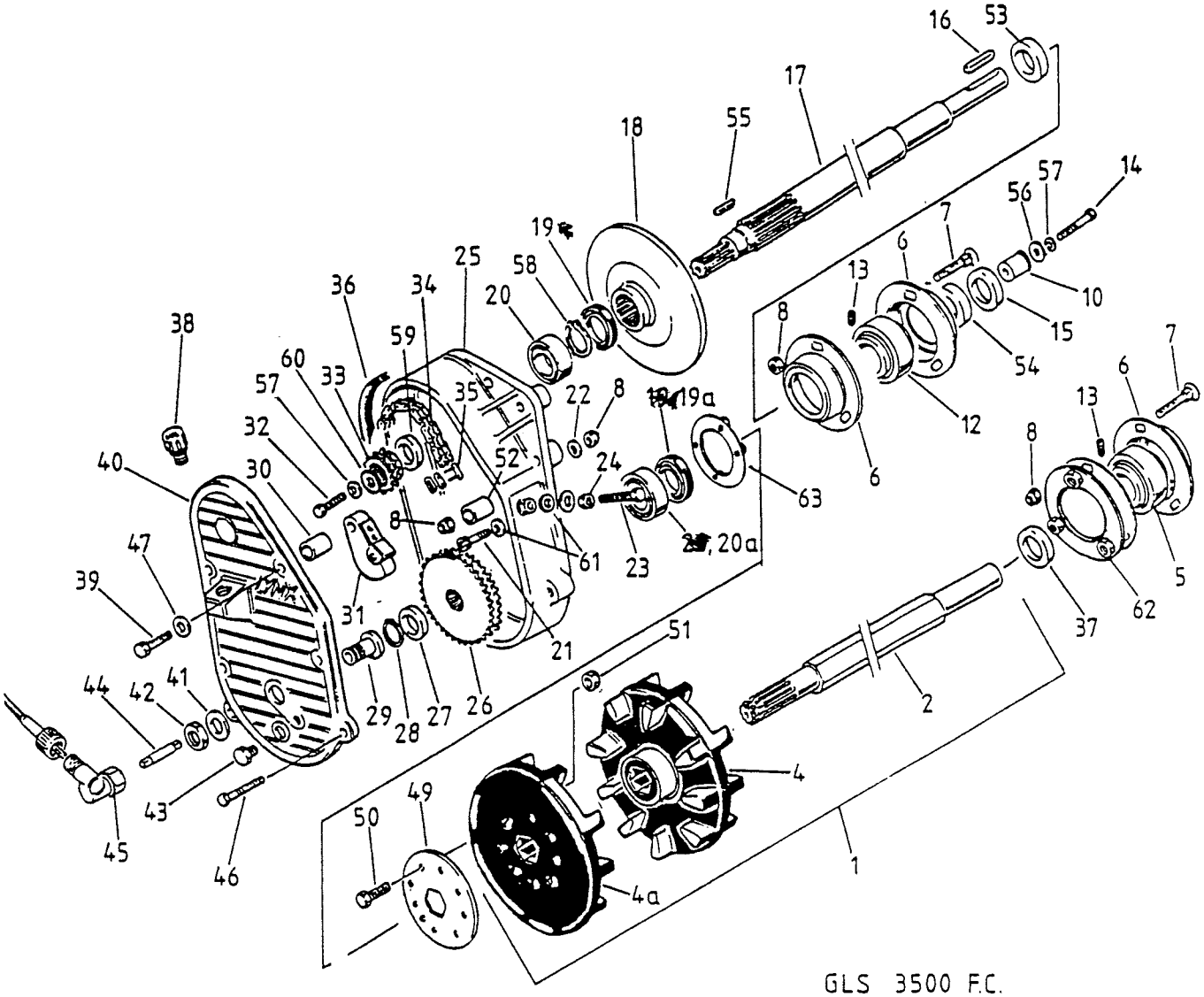

GLS 3500 F.C.
COBRA RACING/ENDURO
RAVE

Viite Ref. Ref.	Tilausnumero Reservdelsnr Part Number	GLS 3500 FC	COBRA RAC./ENDURO/RAVE	Nimike	Benämning	Description
1	5396150	1	1	Vetoakseli	Drivaxel	Drive shaft
2	.5296137	1	1	Akseli	Axel	Shaft
4	4699025	2	2	Vetohammaspyörä Z9	Drivkugghjul Z9	Drive gear Z9
4a	4699026	2	2	Vetohammaspyörä Z9, 1-rivinen	Drivkugghjul Z9, 1-radig	Drive gear Z9, 1-lined
5	UC 205	1	1	Laakeri UUC205	Lager	Bearing
6	10509-1	2	2	Laakeripesäpari	Lagerhuspar	Bearing housing set
7	L081216	6	6	Lukkoruuvi	Låsskruv	Lock screw
8	N081200	8	12	Nylocmutteri	Nylocmutter	Lock nut
10	5496335	1	1	Jatke	Förlängning	Extension
12	4400602	1	1	Laakeri 1 J185-16	Lager 1	Bearing 1
13	.10531	2	2	Lukkoruuvi	Låsskruv	Lock screw
14	081270	1	1	Ruuvi	Skruv	Screw

Viite Ref. Ref.	Tilausnumero Reservdelsnr Part Number	GLS350FC	COBRA RAC./ENDURO/RAVE	Nimike	Benämning	Description
15	31925351	x	x	Säätölevy 1 mm	Shims 1 mm	Shim 1 mm
16	4198763	1	1	Kiila	Kil	Key
17	5296343	1	1	Variaattoriakseli	Variatoraxel	Shaft
18	5396627	1	1	Jarrulevy	Bromsskiva	Brake disc
19	2652101	1	1	Stefa variaattori	Packbox	Oil seal
19A	31930627	1	1	Stefa vetoakseli	Packbox	Oil seal
20	6205 RS	1	1	Laakeri variaattori	Lager	Bearing
20A	6206	1	1	Laakeri vetoakseli	Lager	Bearing
21	K081225	5	5	Kuusiokoloruuvi	Insexskruv	Screw
23	081260	1	1	Säätöruuvi	Justeringsskruv	Adjusting screw
24	081200	1	1	Mutteri	Mutter	Nut
25	5296169	1	1	Ketjukotelo	Kedjehus	Chain housing
26	5396161	1	x	Ketjupyörä z=41/TS	Kedjedrev z=41/TS	Chain wheel z=41/TS
	5396162	x	1	Ketjupyörä z=37/TS	Kedjedrev z=37/TS	Chain wheel z=37/TS
27	31928401	1	1	Säätörengas, 1 mm	Distansring, 1 mm	Adjustment ring, 1 m
28	1000669	1	1	Segerrengas	Låsring	Circlip
29	5492530	1	1	Kierreholkki	Gänghylsa	Screw sleeve
30	5493334	1	1	Holkki	Hylsa	Sleeve
31	5392441-1	1	1	Ketjunkiristin	Kedjesträckare	Chain tensioner
32	081220	1	1	Ruuvi	Skruv	Screw
33	5497515	1	1	Ket.-p. 22 h		
33	5493746	1	1	Ketjupyörä z=20/TS	Kedjedrev z=20/TS	Chain wheel z=20/TS
	5494700	x	x	Ketjupyörä z=17/TS	Kedjedrev z=17/TS	Chain wheel z=17/TS
	5494701	x	x	Ketjupyörä z=18/TS	Kedjedrev z=18/TS	Chain wheel z=18/TS
34	5493744	1	.	Ketju/TS, 65+~~lukko~~	Kedja/TS, 65+lås	Chain/TS, 65+lock Triviu
34	(5494333) 26 c/l	x	1	Ketju/TS, 63+lukko	Kedja/TS, 63+lås	Chain/TS, 63+lock Triviu
35	5493747	1	1	Ketjulukko/TS	Kedjelås/TS	Chain lock/TS
36	5492378	1	1	Tiiviste	Packning	Gasket
37	3199010	1	1	Välilevy	Distansbricka	Shim
38	3050602	1	1	Täyttötulppa	Påfyllningsplugg	Charging plug
39	061065	4	4	Ruuvi	Skruv	Screw
40	5192399	1	1	Kansi	Lock	Cover
41	3050606	1	1	Tiiviste	Tätning	Gasket
42	5492529	1	1	Mutteri	Mutter	Nut
43	3050605	1	1	Tarkistustulppa	Nivåplugg	Check plug
44	4599075	1	1	Välivaijeri, l=5 cm	Mellanvajer, l=5 cm	Square pin, l=5 cm
45	12-17	.	.	Kulmavaihde	Vinkelväxel	Angle gear
45	3599112	1	1	Kulmavaihde	Vinkelväxel	Angle gear
46	061050	2	2	Ruuvi	Skruv	Screw
47	3050607	4	4	Tiiviste	Tätning	Gasket
49	5396239	.	x	Laippa, kilpakäyttö	Fläns, tävling	Flange, racing
50	.061025	x	x	Ruuvi	Skruv	Screw
51	.N061000	x	x	Nylocmutteri	Nylocmutter	Lock mutter
52	5493717	1	1	Holkki	Hylsa	Sleeve
53	5496818	1	1	Välilevy, 3.6 mm	Distansbricka, 3.6 mm	Shim, 3.6 mm
54	5496337	1	1	Holkki, 6.5 mm	Hylsa, 6.5 mm	Sleeve, 6.5 mm
55	4198740	1	1	Kiila 8x7x40	Kil 8x7x40	Key 8x7x40
56	5496336	1	1	Aluslevy	Bricka	Washer
57	F080000	2	1	Jousialuslevy	Fjäderbricka	Spring washer
58	3199002	1	1	Segerrengas	Låsring	Circlip
59	5496643	1	1	Holkki 30/2.5-11	Hylsa 30/2.5-11	Sleeve 30/2.5-11
60	2099010	1	1	Korialuslevy 8.4	Bricka 8.4	Washer 8.4
61	2099042	6	6	Tiiviste	Tätning	Gasket
62	5496421	1	1	Vastarengas	Fästring	Fastening ring
63	5496345	1	1	Vastarengas	Fästring	Fastening ring
33	5497518	1	1	Ket.p. 24 h		
26	5333516	1	1	— — 39 h		
26						

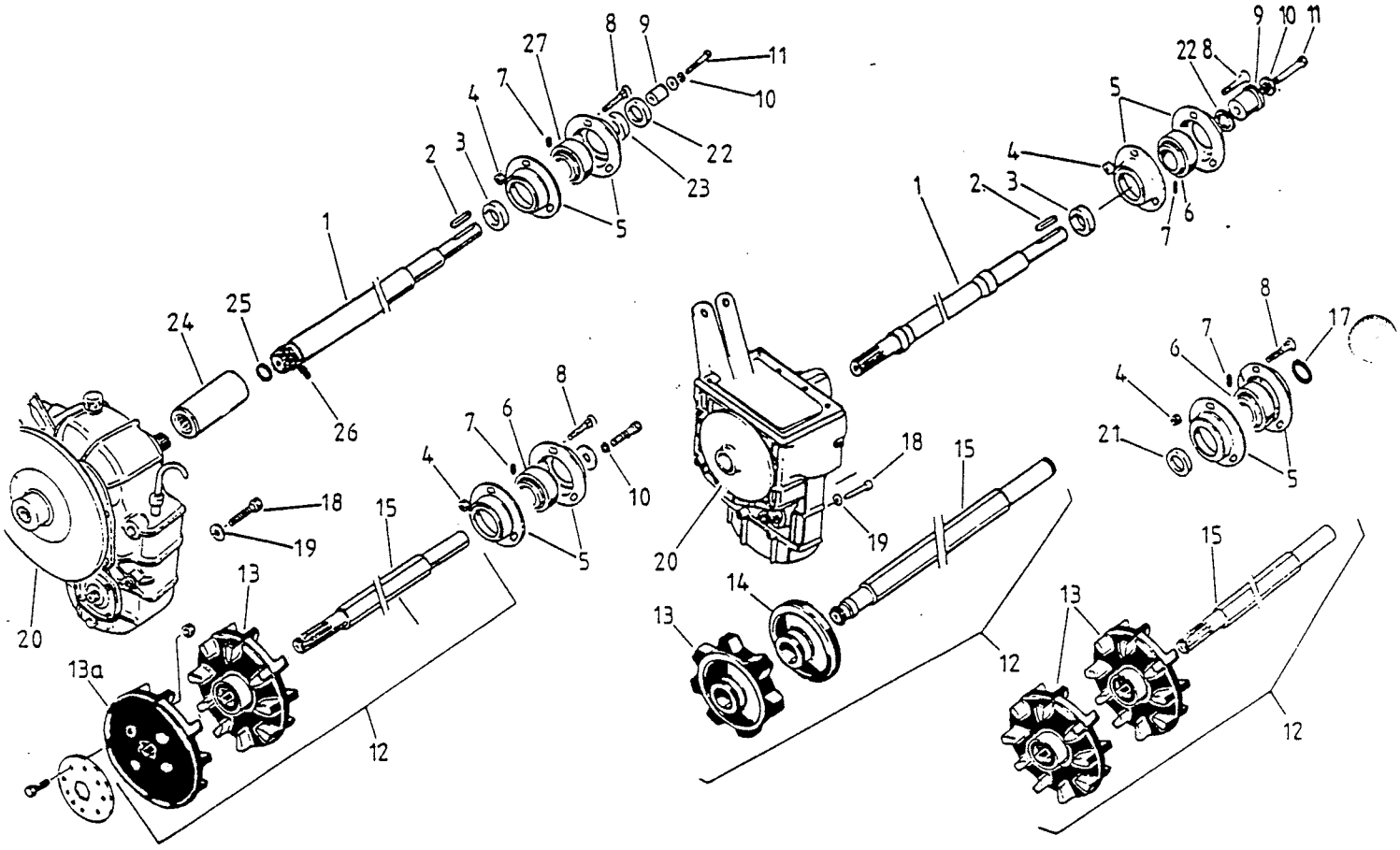

COBRA
COBRA TOURING

GL 360 SYNCRO

RANGER

Viite Ref. Ref.	Tilausnumero Reservdelsnr Part Number	GL 360 S	RANGER	COBRA/TOUR.	Nimike	Benämning	Description
1	5394111	1	1	.	Variaattoriakseli	Variatoraxel	Shaft
1	5296900	.	.	1	Variaattoriakseli	Variatoraxel	Shaft
2	3501802	1	1	.	Kiila	Kil	Key
2	4198763	.	.	1	Kiila	Kil	Key
3	3199010	1	1	.	Tukirengas	Stödring	Support ring
3	5496818	.	.	1	Tukirengas	Stödring	Support ring
4	N081200	6	6	6	Nylocmutteri	Nylocmutter	Lock nut
5	5394430	2	2	2	Laakeripesäpari	Lagerhuspar	Bearing housing set
6	UC 205	2	2	1	Laakeri	Lager	Bearing
7	.10531	2	2	2	Lukitusruuvi	Låsskruv	Lock screw
8	L081216	6	6	6	Lukkoruuvi	Låsskruv	Lock screw
9	5494411	1	1	.	Kiinnitysholkki	Axeltapp	Shaft pin
9	5496335	.	.	1	Kiinnitysholkki	Axeltapp	Shaft pin
10	F080000	1	1	2	Jousialuslevy	Fjäderbricka	Spring washer
11	081250	1	1	.	Ruuvi	Skruv	Screw
11	081270	.	.	1	Ruuvi	Skruv	Screw
12	5394222	1	.	.	Vetoakseli, kok.	Drivaxel, kompl.	Drive shaft assy
12	5396553	.	1	.	Vetoakseli, kok.	Drivaxel, kompl.	Drive shaft assy
12	5396458	.	.	1	Vetoakseli, kok.	Drivaxel, kompl.	Drive shaft assy
13	.5394209	2	.	.	Hammaspyörä	Drivhjul	Gear
13	.4699004	.	2	.	Hammaspyörä, Z-8	Drivhjul, Z-8	Gear, Z-8
13	.4699025	.	.	2	Hammaspyörä, Z-9	Drivhjul, Z-9	Gear, Z-9
13a	.5396616	.	.	2	Puolikas pyörä,Z-9	Drivhjul,Z-9,enkel	Half gear, Z-9
14	.5394210	2	.	.	Tukipyörä	Stödhjul	Support wheel
15	.5393749	1	1	.	Akseli	Axel	Shaft
15	5296341	.	.	1	Akseli	Axel	Shaft
17	3199001	1	1	.	Seegerrengas	Låsring	Circlip
18	081225	6	6	.	Ruuvi	Skruv	Screw
18	081220	.	.	6	Ruuvi	Skruv	Screw
19	300623	5	5	6	Aluslevy	Bricka	Washer
19	080000	1	1	.	Aluslevy	Bricka	Washer
20	5395581	1	1	.	Jarrulevy	Bromsskiva	Brake disk
20	5396460	.	.	1	Jarrulevy	Bromsskiva	Brake disk
21	5493216	1	1	.	Välilevy	Distansbricka	Shim
22	5493235	x	x	.	Säätölevy 3 mm	Shims 3 mm	Shim 3 mm
22	5492876	x	x	.	Säätölevy 2 mm	Shims 2 mm	Shim 2 mm
22	31925351	.	.	x	Säätölevy 1 mm	Shims 1 mm	Shim 1 mm
23	5496337	.	.	1	Holkki, 6.5 mm	Hylsa, 6.5 mm	Sleeve, 6.5 mm
24	8751 47506	.	.	1	Kytkinholkki	Koplingshylsa	Adapter sleeve
25	6146 02230	.	.	1	O-rengas	O-ring	O-ring
26	6400 25007	.	.	.	Tulppa	Plugg	Plug
27	4400602	.	.	1	Laakeri, 1"	Lager, 1"	Bearing, 1"

→ LL Yet 205-/02

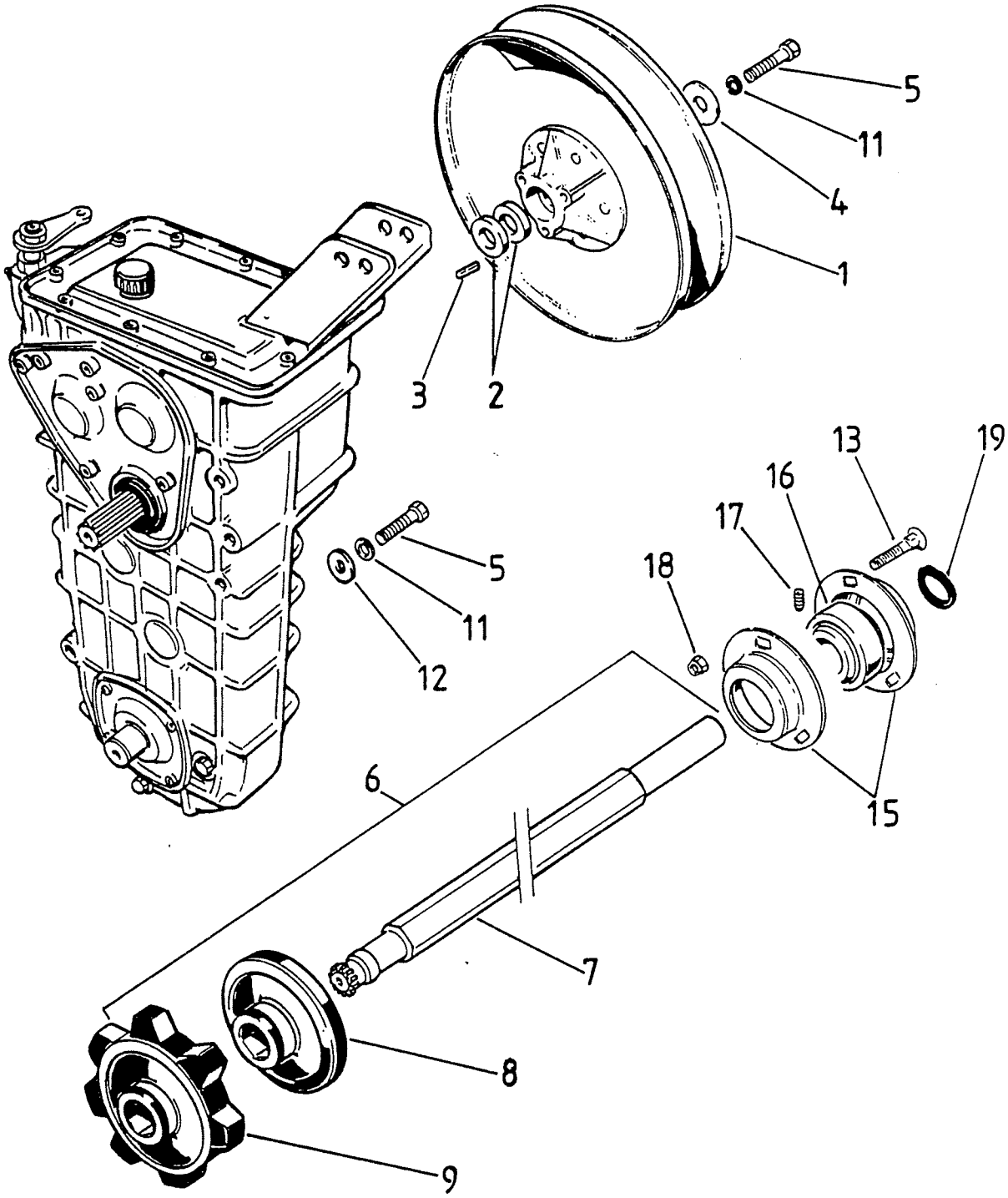

GLX 5900 LTS

Viite Ref. Ref.	Tilausnumero Reservdelsnr Part Number	GLX5900 LTS	Nimike	Benämning	Description
1	3400020-3	1	II-variaattori HUOM! JOUSEN KIREYS ERI MALLEISSA	Sekundärvariator OBS! FJÄDERSPÄNNING FÖR OLIKA MODELLER	Driven variator N.B. SPRING TENSION FOR DIFFERENT MACHINES
2	5493235	x	Säätölevy 3 mm	Shims 3 mm	Shim 3 mm
2	5492876	x	Säätölevy 2 mm	Shims 2 mm	Shim 2 mm
3	3501802	1	Kiila	Kil	Key
4	300623	1	Aluslevy	Bricka	Washer
5	081225	9	Ruuvi	Skruv	Screw
6	(5394220) 5395247	1	Vetoakseli	Drivaxel	Drive shaft
6	5394313	.	Vetoakseli	Drivaxel	Drive shaft
7	(5392768) 5395246	1	Akseli	Axel	Shaft
7	.5394312	.	Akseli	Axel	Shaft
8	.5394210	2	Tukipyörä	Stödhjul	Support wheel
9	.5394209	2	Vetohammaspyörä	Drivkugghjul	Drive gear
11	F080000	9	Jousialuslevy	Fjäderbricka	Washer
12	080000	6	Aluslevy	Bricka	Washer
13	L081216	3	Lukkoruuvi	Låsskruv	Lock screw
15	5394430	1	Laakeripesäpari	Lagerhuspar	Bearing housing set
16	UC 205	1	Laakeri	Lager	Bearing
17	.10531	1	Lukkoruuvi	Låsskruv	Lock screw
18	N081200	5	Nylocmutteri	Nylocmutter	Lock nut
19	3199001	1	Seegerrengas	Låsring	Circlip

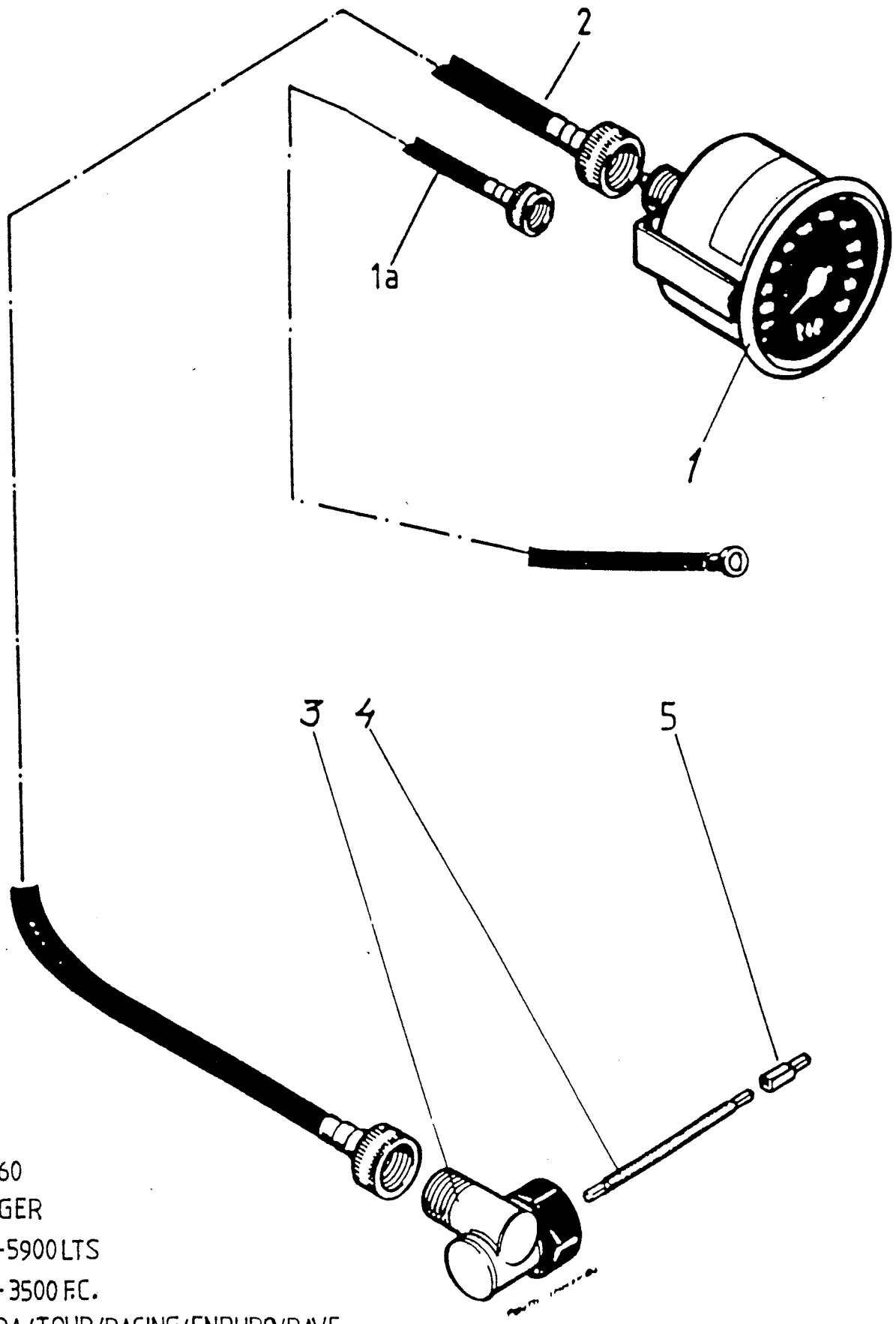

GL-360
RANGER
GLX-5900 LTS
GLS-3500 F.C.
COBRA/TOUR/RACING/ENDURO/RAVE

Viite Ref. Ref.	Tilausnumero Reservdelsnr Part Number	GL360S	RANGER	GLX590LTS	GLS350F.C.	COBRA/TOUR.	ENDURO/RAVE/COBRA RACING	Nimike	Benämning	Description
1	12-1182GLX	1	1	1	.	.	.	Nopeusmittari 0-120	Hastigh.mätare 0-120	Speedometer 0-120
1	3599005	.	.	.	1	1	.	Nopeusmittari 0-160	Hastigh.mätare 0-160	Speedometer 0-160
1	3599200	.	.	.	.	.	1	Nopeusmittari 0-200	Hastigh.mätare 0-200	Speedometer 0-200
1a	.12-19	1	1	1	1	1	1	Vaijeri, trip	Vajer, trip	Wire, trip
2	5395142	1	.	.	.	.	.	Vaijeri,l=1050mm	Vajer,l= 1050 mm	Wire,l=1050 mm
2	12-18/2000	.	1	.	1	1	1	Vaijeri,l=2000mm	Vajer,l= 2000 mm	Wire,l= 2000 mm
2	12-18/1550	.	.	1	.	.	.	Vaijeri,l=1550 mm	Vajer,l= 1550 mm	Wire, l=1550 mm
3	12-17	1	1	.	.	.	.	Kulmavaihde	Vinkelväxel	Angle gear
3	3599008	.	.	1	.	.	.	Kulmavaihde	Vinkelväxel	Angle gear
3	3599112	.	.	.	1	1	1	Kulmavaihde	Vinkelväxel	Angle gear
4	4599009	1	1	1	.	1	.	Välivaijeri, 85 mm	Mellanvajer, 85 mm	Square pin, 85 mm
4	4599075	.	.	.	1	.	1	Välivaijeri, 75 mm	Mellanvajer, 75 mm	Square pin, 75 mm
5	12-16	1	1	1	1	1	1	Nippeli, sis. vetoakseliin	Nippel, ingår i drivaxel	Nipple, incl. in drive shaft

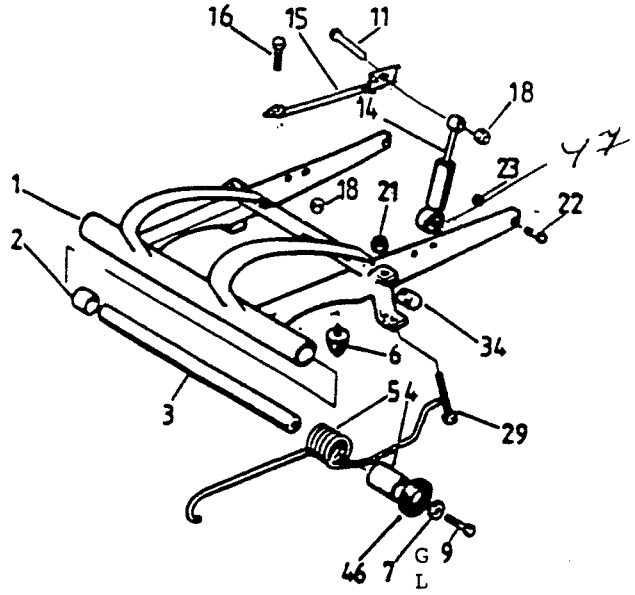

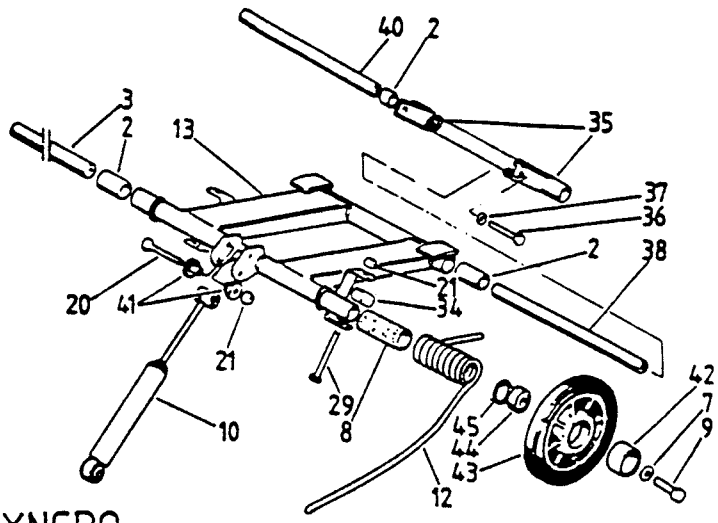

GL 360 SYNCRO
GLX 5900 LTS

Viite Ref. Ref.	Tilausnumero Reservdelsnr Part Number	GL360S	GLX5900LTS	Nimike	Benämning	Description
1	5296863	1	.	Keinuvarsi, etu	Fjädringsarm, främre	Rocker arm, front
1	5192948	.	1	Keinuvarsi, etu	Fjädringsarm, främre	Rocker arm, front
2	3501528	8	8	Muovihela	Plastbussning	Plastic bushing
3	3340035-1	2	.	Teliakseli	Boggieaxel	Bogie shaft
3	3501527-1	.	2	Teliakseli	Boggieaxel	Bogie shaft
4	3501529	2	2	Muoviholkki	Plasthylsa	Plastic bushing
5	5293281L	1	1	Jousi, vas.,8mm,harm.	Fjäder,vänst.,8mm,grå	Spring LH,8mm,grey
5	5293281R	1	1	Jousi,oik.,8mm,musta	Fjäder,hög.,8mm,svart	Spring RH,8 mm, black
6	5370311	2	2	Vaimenninkumi	Gummidämpare	Rubber damper
7	100000	4	4	Aluslevy	Bricka	Washer
8	5494317	2	2	Muoviholkki	Plasthylsa	Plastic bushing
9	101530	4	4	Ruuvi	Skruv	Screw
10	2399009	1	1	Iskunvaimennin	Stötdämpare	Shock absorber
11	101555	1	.	Ruuvi	Skruv	Screw
12	5294500L	1	.	Jousi, vasen, harmaa	Fjäder,vänster, grå	Spring LH, grey
12	5294500R	1	.	Jousi, oikea, musta	Fjäder, höger, svart	Spring RH, black
12	5294277L	.	1	Jousi,vas.,10mm,harm.	Fjäder,vänst.,10mm,grå	Spring LH,10mm,grey
12	5294277R	.	1	Jousi,oik.,10mm,musta	Fjäder,hög.,10mm,svart	Spring RH,10mm, black
13	~~5294498~~ 5 25851	1	.	Keinurunko, taka	Gungarm, bakre	Rocking frame, rear
13	5294271	.	1	Keinurunko, taka	Gungarm, bakre	Rocking frame, rear
14	3430302	1	.	Iskunvaimennin	Stötdämpare	Shock absorber
15	5496858L	1	.	Kiinnitysvarsi, vas.	Fästarm, vänster	Fastening arm, LH
15	5496858R	1	.	Kiinnitysvarsi, oikea	Fästarm, höger	Fastening arm RH
16	061020	4	.	Ruuvi	Skruv	Screw
17	N061000	4	.	Nylocmutteri	Nylocmutter	Lock nut
18	N101500	1	.	Nylocmutteri	Nylocmutter	Lock nut
20	101555	1	1	Ruuvi	Skruv	Screw
21	N101500	7	7	Nylocmutteri	Nylocmutter	Lock nut
22	3501857	2	2	Ruuvi	Skruv	Screw
23	N121800	4	2	Nylocmutteri	Nylocmutter	Lock nut
29	101570	4	4	Säätöruuvi	Justerskruv	Adjusting screw
34	5492659	4	4	Säätöpala	Justerbit	Adjusting piece
35	5495774L	1	.	Takavipu, vasen	Bakre arm, vänster	Lever,rear,LH
35	5495774R	1	.	Takavipu, oikea	Bakre arm, höger	Lever,rear, RH
35	5394288	.	1	Takavipu	Bakre arm	Lever, rear
36	101525	2	2	Ruuvi	Skruv	Screw
37	F100000	2	.	Jousialuslevy	Fjäderbricka	Spring washer
37	5491653	.	2	Aluslevy	Bricka	Washer
38	5495849	1	.	Akseli, taka	Axel, bakre	Shaft, rear
38	5494289	.	1	Akseli, taka	Axel, bakre	Shaft, rear
40	5494501	1	.	Akseli, taka	Axel, bakre	Shaft, rear
40	5494290	.	1	Akseli, taka	Axel, bakre	Shaft, rear
41	5494417	2	2	Holkki	Hylsa	Sleeve
42	5494330	2	2	Holkki	Hylsa	Sleeve
43	4699017	2	2	Taittopyörä	Brythjul	Wheel
44	.6006 2RS	1	1	Laakeri	Lager	Bearing
45	.R53032H	1	1	Segerrengas	Låsring	Circlip
46	5494344	2	2	Kumiholkki	Gummihylsa	Rubber sleeve
47	5496865			holkki j.k. alapä		

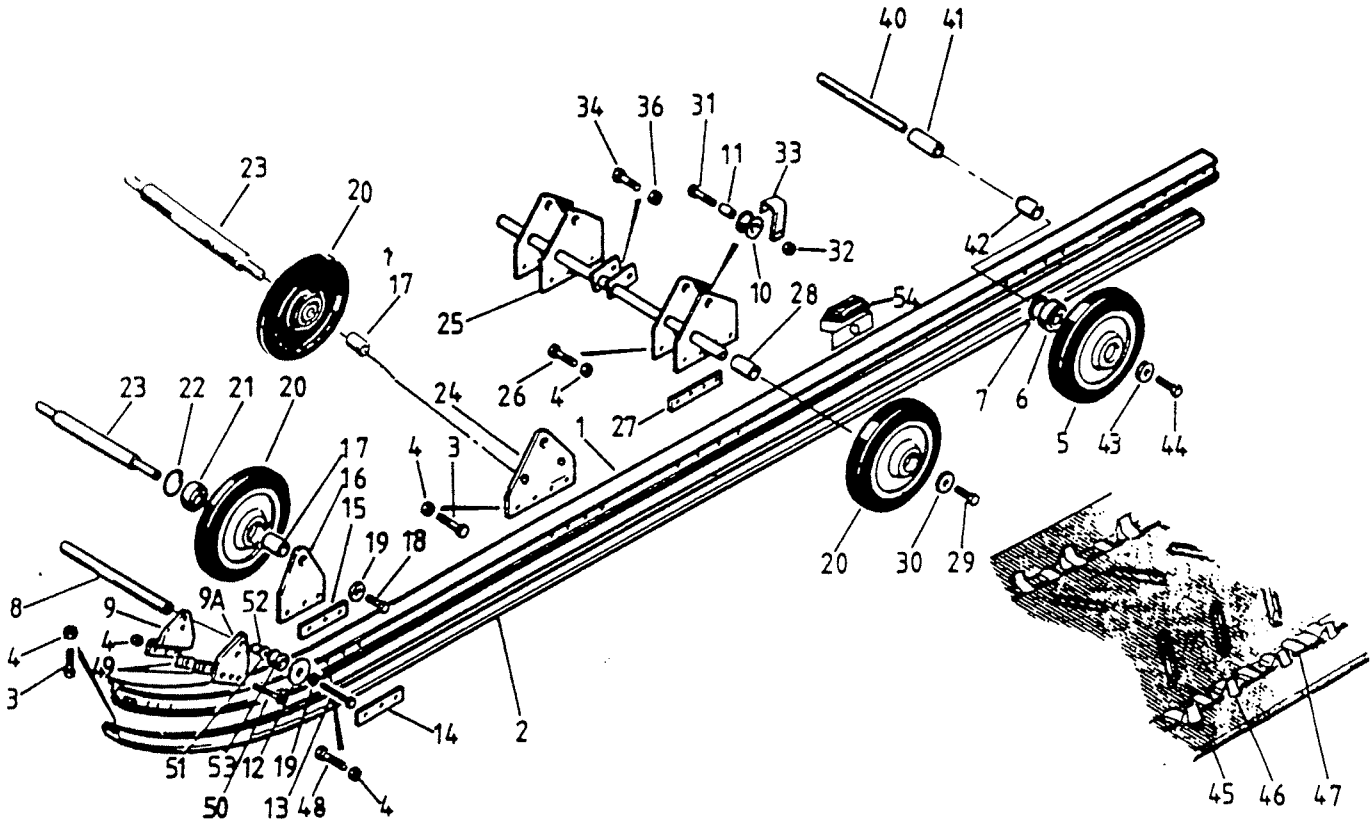

GL 360 SYNCRO
GLX 5900 LTS

Viite Ref. Ref.	Tilausnumero Reservdelsnr Part Number	GL360S	GLX5900LTS	Nimike	Benämning	Description
.	5196886	1	.	Liukutelasto, täyd.	Glidboggie, kompl.	Slide rail system
.	5194225-1	.	1	Liukutelasto, täyd.	Glidboggie, kompl.	Slide rail system
1	5194327-1	2	2	Liukurunko, sininen	Glidskena, blå	Slide frame, blue
2	3501533-1	2	2	Liukukisko	Glidyta	Slide rail
3	061020	18	18	Ruuvi	Skruv	Screw
4	N061000	38	38	Nylocmutteri	Nylocmutter	Lock nut
5	5310710-1	2	2	Takapyörä	Bakhjul	Rear wheel
6	.6205 2RS	1	1	Laakeri	Lager	Bearing
7	.R53032H	1	1	Segerrengas	Segerring	Circlip
8	3450701	1	.	Akseli	Axel	Shaft
8	3501911	.	1	Akseli	Axel	Shaft
9	3501891	2	2	Tukikorvake	Stödjärn	Support ear
9A	3501887	2	2	Kiinnityskorva	Fästöra	Fastening
10	3501536	2	2	Rulla, taka, halk. 30	Rulle, bakre, dia 30	Roller, rear, dia 30

Viite Ref. Ref.	Tilausnumero Reservdelsnr Part Number	GL360S	GLX590LTS	Nimike	Benämning	Description
11	3501863	4	4	Holkki	Hylsa	Sleeve
12	3501912	2	2	Aluslevy	Bricka	Washer
13	101555	2	2	Ruuvi	Skruv	Screw
14	3501733-1	2	2	Tukilevy	Stödplatta	Support plate
15	3501774-1	2	2	Välilevy	Distansplatta	Shim
16	3501773-1	2	2	Kiinnityskorva	Fästöra	Fastening ear
17	5491776	2	4	Holkki	Hylsa	Sleeve
18	K101525	2	4	Kuusiokoloruuvi	Insexskruv	Screw
19	F100000	2	4	Jousialuslevy	Fjäderbricka	Spring washer
20	1430701	4	6	Kannatinpyörä	Bärhjul	Wheel
21	.20566 2RS	1	1	Laakeri	Lager	Bearing
22	.1430702	1	1	Segerrengas	Segerring	Circlip
23	3440701	1	.	Akseli, etu	Axel, främre	Shaft, front
23	3501775	.	2	Akseli, etu	Axel, främre	Shaft, front
24	5330824	4	.	Kiinnityslevy	Fästplatta	Fastening plate
24	5493861	.	4	Kiinnityslevy	Fästplatta	Fastening plate
25	5294504	1	.	Pyörän akseli	Hjulaxel	Wheel shaft
25	5294311	.	1	Pyörän akseli	Hjulaxel	Wheel shaft
26	061035	8	.	Ruuvi	Skruv	Screw
26	061040	.	8	Ruuvi	Skruv	Screw
27	3501782	4	6	Välilevy	Distansplatta	Shim
28	3501783	2	2	Holkki	Hylsa	Sleeve
29	081225	2	2	Ruuvi	Skruv	Screw
30	300623	2	2	Aluslevy	Bricka	Washer
31	101545	2	2	Ruuvi	Skruv	Screw
32	N101500	2	2	Nylocmutteri	Nylocmutter	Lock nut
33	5494463	2	2	Jousen pidin	Fjäderhållare	Spring holder
34	101550	1	1	Ruuvi	Skruv	Screw
36	N101500	1	1	Nylocmutteri	Nylocmutter	Lock nut
38	101500	2	2	Mutteri	Mutter	Nut
39	4099189	2	2	Ruuvi	Skruv	Screw
40	3340041-1	1	.	Taka-akseli	Bakaxel	Rear shaft
40	3501547-1	.	2	Taka-akseli	Bakaxel	Rear shaft
41	3350013	2	.	Väliholkki	Distanshylsa	Sleeve
41	3501548	.	2	Väliholkki	Distanshylsa	Sleeve
				Ks. myös seur.sivu	Se även följ. sida	See the foll. page
42	3501549	.	2	Väliholkki	Distanshylsa	Sleeve
43	100000	2	4	Aluslevy	Bricka	Washer
44	101530	2	4	Ruuvi	Skruv	Screw
45	1399021	1	.	Telamatto	Drivband	Track
45	1399008	.	1	Telamatto	Drivband	Track
46	.5310810	x	x	Solkisarja 25 kpl	Bandspänne 25 st	Clip set 25 pcs
47	.5310811	x	x	Solkisarja 25 kpl	Bandspänne 25 st	Clip set 25 pcs
48	061030	6	6	Ruuvi	Skruv	Screw
49	3501774-1	4	4	Välilevy	Distansplatta	Shim
50	U061040	6	6	Ruuvi	Skruv	Screw
51	2099034	2	2	Välilevy	Bricka	Washer
52	5493688	2	2	Holkki	Hylsa	Sleeve
53	5493495	2	2	Rulla, etu, halk. 40	Rulle, fram, dia 40	Roller, front, dia 40
54	5494733	2	2	Kumivaimennin	Gummidämpare	Rubber damper

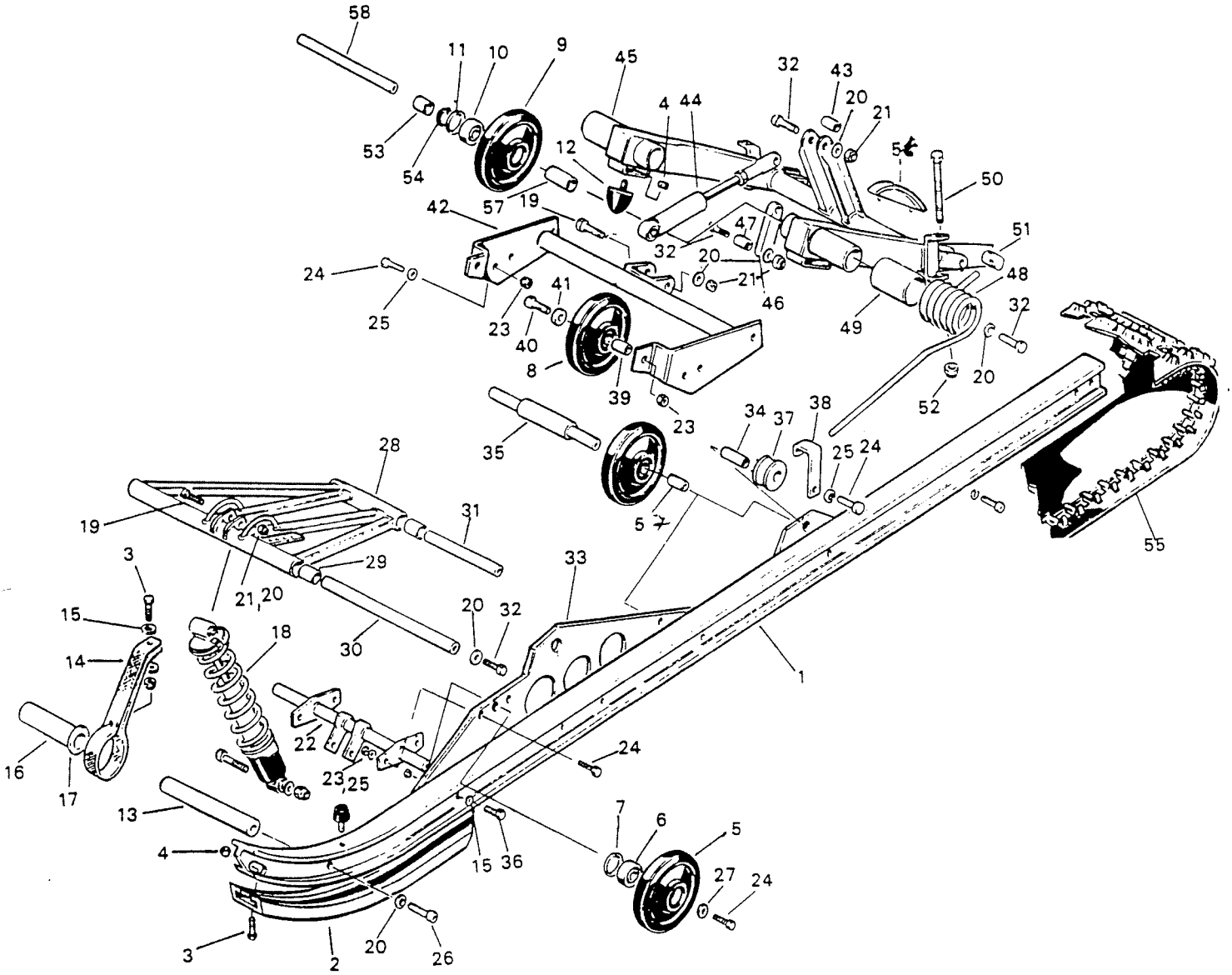

RANGER

Viite Ref. Ref.	Tilausnumero Reservdelsnr Part Number	RANGER	Nimike	Benämning	Description
.	5196551	1	Liukutelasto	Glidboggie	Slide rail system
1	5194143-1	2	Liukurunko, pun.	Glidskena, röd	Slide rail, red
2	3501533-1	2	Liukupinta	Glidyta	Slide surface
3	061020	12	Ruuvi	Skruv	Screw
4	N061000	28	Nylocmutteri	Nylocmutter	Lock nut
5	4400410	6	Kannatinpyörä	Bärhjul	Wheel
6	.20566 2RS	1	Laakeri	Lager	Bearing
7	.1430702	1	Segerrengas	Låsring	Circlip
8	6410707	2	Yläpyörä	Övre hjul	Wheel, upper
9	4699024	2	Kannatinpyörä	Stödhjul	Support wheel
10	.6006 2RS	1	Laakeri	Lager	Bearing
11	R53032H	1	Segerrengas	Låsring	Circlip
12	5370311	4	Vaimenninkumi	Gummidämpare	Rubber damper
13	5496599	1	Remmin akseli	Remaxel	Belt shaft
14	5493236-1	1	Rajoitinhihna	Stopprem	Stop belt

15	060000	24	Aluslevy	Bricka	Washer
16	5493251	1	Holkki	Hylsa	Sleeve
17	5493252	1	Aluslevy	Bricka	Washer
18	4400702	1	Iskunvaimennin	Stötdämpare	Shock absorber
19	101550	3	Ruuvi	Skruv	Screw
20	100000	16	Aluslevy	Bricka	Washer
21	N101500	10	Nylocmutteri	Nylocmutter	Lock nut
22	5396801	1	Alakiinnike	Nedre fäste	Fastening, lower
23	N081200	8	Nylocmutteri	Nylocmutter	Lock nut
24	L081216	8	Ruuvi	Låsskruv	Screw
25	080000	6	Aluslevy	Bricka	Washer
26	K101545	2	Kuusiokoloruuvi	Insexskruv	Screw
27	300623	2	Aluslevy	Bricka	Washer
28	5396605	1	Keinuvarsi, etu	Fjädringsarm, främre	Rocker arm, front
29	5492770	4	Muovihela	Plasthylsa	Plastic bushing
30	5491771	1	Teliakseli	Boggieaxel	Bogie shaft
31	5496598	1	Akseli	Axel	Shaft
32	101535	9	Ruuvi	Skruv	Screw
33	5296566L	1	Kiinnike, vasen	Fäste, vänster	Fastening LH
33	5296566R	1	Kiinnike, oikea	Fäste, höger	Fastening RH
34	5496802	2	Holkki, l=80	Hylsa, l=80	Sleeve, l=80
35	5396804	2	Akseli	Axel	Shaft
36	061025	14	Ruuvi	Skruv	Screw
37	5494171	2	Vastarulla	Motrulle	Counter roller
38	5494172	2	Jousen pidin	Fjäderhållare	Spring holder
39	5494566	2	Holkki	Hylsa	Sleeve
40	081230	2	Ruuvi	Skruv	Screw
41	300623	2	Aluslevy	Bricka	Washer
42	5294207-2	1	Kiinnike	Fäste	Fastening
43	5494328	1	Holkki	Hylsa	Sleeve
44	5394206	1	Iskunvaimennin	Stötdämpare	Shock absorber
45	5296609	1	Takavipu	Bakre arm	Rear arm
46	5496859	2	Varsi	Arm	Arm
47	5496618	4	Holkki	Hylsa	Sleeve
48	5394175L	1	Jousi,vasen,harm	Fjäder, vänster,grå	Spring LH, grey
48	5394175R	1	Jousi, oikea, musta	Fjäder, höger, svart	Spring RH, black
49	5494174	2	Kumiholkki	Gummihylsa	Rubber sleeve
50	4099048	2	Ruuvi	Skruv	Screw
51	5492659	2	Säätöpala	Justerbit	Adjusting piece
52	N101500	2	Nylocmutter	Nylocmutter	Lock nut
53	3501528	4	Muoviholkki	Plasthylsa	Rubber sleeve
54	3199040	2	Segerrengas	Segerring	Circlip
55	1399031	1	Telamatto	Drivband	Track
56	5394841	2	Maton rajoitin	Begränsare	Track guard
57	5496803	4	Holkki, l=32	Hylsa, l=32	Sleeve, l=32
58	5495546		alat. l.		

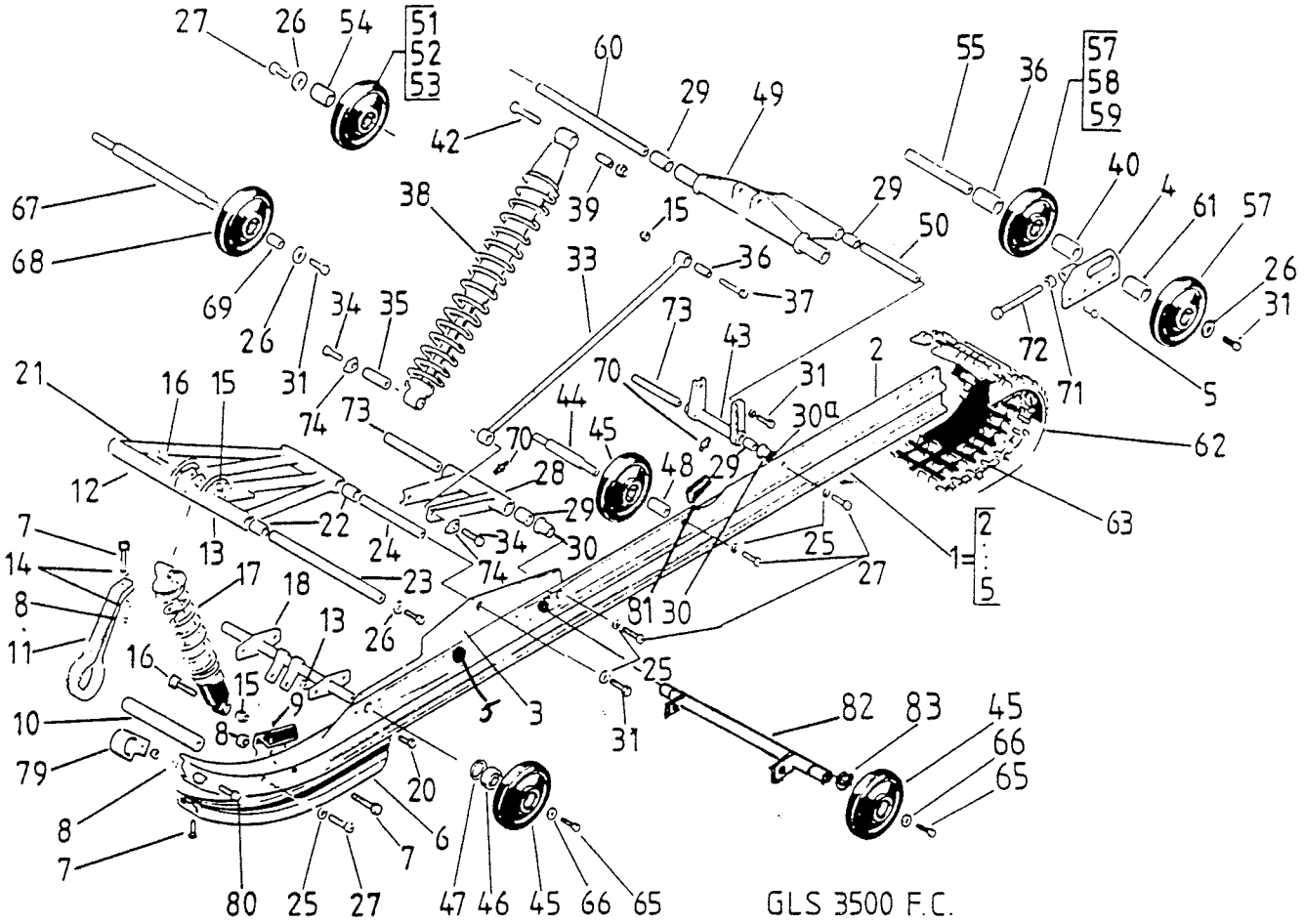

GLS 3500 F.C.
COBRA
COBRA TOURING
RAVE

Viite Ref. Ref.	Tilausnumero Reservdelsnr Part Number	GLS 3500 FC	COBRA	COBRA/TOUR.	RAVE	Nimike	Benämning	Description
	5196538	1	1	.	1	Liukutelasto	Glidboggie	Slide rail system
	5197138	.	.	1	.	Liukutelasto	Glidboggie	Slide rail system
1	5396872L	1	1	.		Liukurunko,kok.,kelt.	Glidskena,mont.,gul	Slide rail assy,yellow
1	5397162	.	.	1	.	Liukurunko,kok.,oik.	Glidskena,mont., höger	Slide rail assy, RH
1	5396872R	1	1	.		Liukurunko,kok.,kelt.	Glidskena,mont.,gul	Slide rail assy,yellow
1	5397163	.	.	1	.	Liukurunko,kok., vas.	Glidskena,mont., vänst	Slide rail assy, LH
2	.5196871	1	1	.		Liukurunko	Glidskena	Slide rail
2	5197160	.	.	1	.	Liukurunko	Glidskena	Slide rail
3	.5496870	1	1	1	1	Etukiinnike	Främre fäste	Fastening, front
4	.5392552-1L	1	1	1	1	Kiristin,vasen	Sträckare, vänster	Tensioner LH
4	.5392552-1R	1	1	1	1	Kiristin,oikea	Sträckare, höger	Tensioner RH
5	.4400707	10	10	10	10	Niitti	Nit	Rivet
6	5494938	2	2	.	2	Liukupinta	Glidyta	Slide surface
6	5497325	.	.	2	.	Liukupinta	Glidyta	Slide surface
7	061020	7	7	7	7	Ruuvi	Skruv	Screw
8	N061000	7	7	7	7	Nylocmutteri	Nylocmutter	Lock nut
9	5494733	2	2	2	2	Vaimenninkumi	Gummidämpare	Rubber damper
10	5492532-1	1	1	1	1	Akseli	Axel	Shaft
11	5396063	1	1	1	1	Rajoitinhihna	Stopprem	Stop belt
12	081250	1	1	1	1	Ruuvi	Skruv	Screw
13	N081200	5	5	5	5	Nylocmutteri	Nylocmutter	Lock nut
14	060000	4	4	4	4	Aluslevy	Bricka	Washer
15	N101500	6	6	6	6	Nylocmutteri	Nylocmutter	Lock nut
16	101550	2	2	2	2	Ruuvi	Skruv	Screw
17	4400702	1	1	1	.	Etuiskunvaimennin	Stötdämpare, främre	Shock absorber, front
17	2398393	x	x	x	1	Etuiskunvaimennin	Stötdämpare, främre	Shock absorber, front
18	5396868	1	1	1	1	Alakiinnike	Nedre fäste	Fastening, lower
20	081225	4	4	4	4	Ruuvi	Skruv	Screw
1	537628				1	Liukurunko	vas.	
1	537629				1	— —	oik.	

Viite Ref. Ref.	Tilausnumero Reservdelsnr Part Number	GLS350FC	COBRA	COBRA/TOUR.	RAVE	Nimike	Benämning	Description
21	5396356	1	1	1	1	Keinuvarsi	Fjädringsarm	Rocker arm
22	5492770	4	4	4	4	Muovihela	Plastbussning	Plastic bushing
23	5496270	1	1	1	1	Teliakseli	Boggieaxel	Bogie shaft
23	R5393719	x	x	x	x	Teliaks.,etu,kilpa	Boggieax.främre,tävl.	Bogie shaft,front,race
24	5492536	1	1	1	1	Akseli	Axel	Shaft
26	100000	8	8	8	8	Aluslevy	Bricka	Washer
27	K101545	12	12	12	12	Kuusiokoloruuvi	Insexskruv	Screw
28	5392538	1	1	1	1	Kiinnitysvipu, etu	Fästarm, främre	Fastening arm, front
29	3501528	8	8	8	8	Muovihela	Plastbussning	Plastic bushing
30	5493650	4	4	4	4	Väliholkki	Distanshylsa	Sleeve
30A	5493679	2	2	2	2	Aluslevy	Bricka	Washer
31	101530	8	8	8	8	Ruuvi	Skruv	Screw
33	5496537	2	2	2	2	Vetotanko	Dragstång	Draw-bar
34	101540	2	2	2	2	Ruuvi	Skruv	Screw
35	5496511	1	1	1	1	Akseli	Axel	Shaft
36	5492542	2	2	2	2	Holkki	Hylsa	Sleeve
37	5493379	2	2	2	2	Ruuvi	Skruv	Screw
38	2392170	x	x	1	x	Takaiskunvaimennin	Bakstötdämpare/ajykamp	Shock absorber, rear
38	2392160	x	x	x	1	Takaiskunvaimennin	Bakstötdämpare	Shock absorber, rear
38	2390013	1	1	.	.	Takaiskunvaimennin	Bakstötdämpare	Shock absorber, rear
39	5496100	1	1	1	1	Holkki	Hylsa	Sleeve
40	5496043	1	1	1	1	Holkki, l=48	Hylsa, l=48	Sleeve, l=48
42	101545	1	1	1	1	Ruuvi	Skruv	Screw
43	5392548	1	1	1	1	Kiinnitysvipu, taka	Fästarm, bakre	Fastening arm, rear
44	5396869	1	1	1	1	Tukipyöränakseli	Stödhjulsaxel	Support wheel shaft
45	4400410	6	6	6	6	Tukipyörä	Stödhjul	Support wheel
46	.6004 2RS	1	1	1	1	Laakeri	Lager	Bearing
47	.1430702	1	1	1	1	Seegerrengas	Låsring	Circlip
48	5496044	2	2	2	2	Holkki	Hylsa	Sleeve
49	5296338	1	1	1	1	Keinurunko	Gungarm	Rocking frame
50	5492549	1	1	1	1	Nivelakseli	Ledaxel	Joint shaft
51	4400708	2	2	2	2	Taittopyörä	Brythjul	Wheel
52	.6006 2RS	1	1	1	1	Laakeri	Lager	Bearing
53	.R53032H	1	1	1	1	Seegerrengas	Låsring	Circlip
54	5496342	2	2	2	2	Holkki	Hylsa	Sleeve
55	5496284	1	1	1	1	Taka-akseli	Bakaxel	Rear shaft
56	5496012	1	1	1	1	Holkki, l=171	Hylsa, l=171	Sleeve, l=171
57	4400709	3	3	3	3	Takapyörä	Bakhjul	Rear wheel
58	.6205 2RS	1	1	1	1	Laakeri	Lager	Bearing
59	.R53032H	1	1	1	1	Seegerrengas	Låsring	Circlip
60	5496297	1	1	1	1	Teliakseli, taka	Boggieaxel, bakre	Bogie shaft, rear
60	R5492534	x	x	x	x	Teliaks.,taka,kilpa	Boggieaxel, bakre,tävl	Bogieshaft,rear,race
61	5496283	2	2	2	2	Holkki, l=38,5	Hylsa, l=38,5	Sleeve, l=38,5
62	1399040	.	.	1	.	Telamatto,sisäveto	Drivband, indrivning	Track
62	1399029	1	1	.	1	Telamatto,sisäveto	Drivband, indrivning	Track
63A	.5310811	x	x	x	x	Solkisarja, 25 kpl	Bandspänne, 25 st	Clipset, 25 pcs
65	081220	2	2	2	2	Ruuvi	Skruv	Screw
66	300623	2	2	2	2	Aluslevy	Bricka	Washer
67	5492556	1	1	1	1	Akseli	Axel	Shaft
68	6410707	2	2	2	2	Kannatinpyörä	Bärhjul	Wheel
69	5491776	2	2	2	2	Holkki	Hylsa	Sleeve
70	10001	2	2	2	2	Rasvanippa	Smörjnippel	Grease nipple
71	101500	2	2	2	2	Mutteri	Mutter	Nut
72	4099239	2	2	2	2	Ruuvi	Skruv	Screw
73	5493651	2	2	2	2	Akseli	Axel	Shaft
74	5493681	2	2	2	2	Lukituspala	Låsbricka	Lock piece
79	5394578	2	2	2	2	Liukunokka	Avbärare	Slide piece
80	061025	2	2	2	2	Ruuvi	Skruv	Screw
81	5497625	.	.	2	.	Vaimenninkumi	Gummidämpare	Rubber damper
82	5396874	1	1	1	1	Tukipyörän akseli	Stödhjulsaxel	Shaft for support wheel
83	3199007	2	2	2	2	Segerrengas	Låsring	Circlip

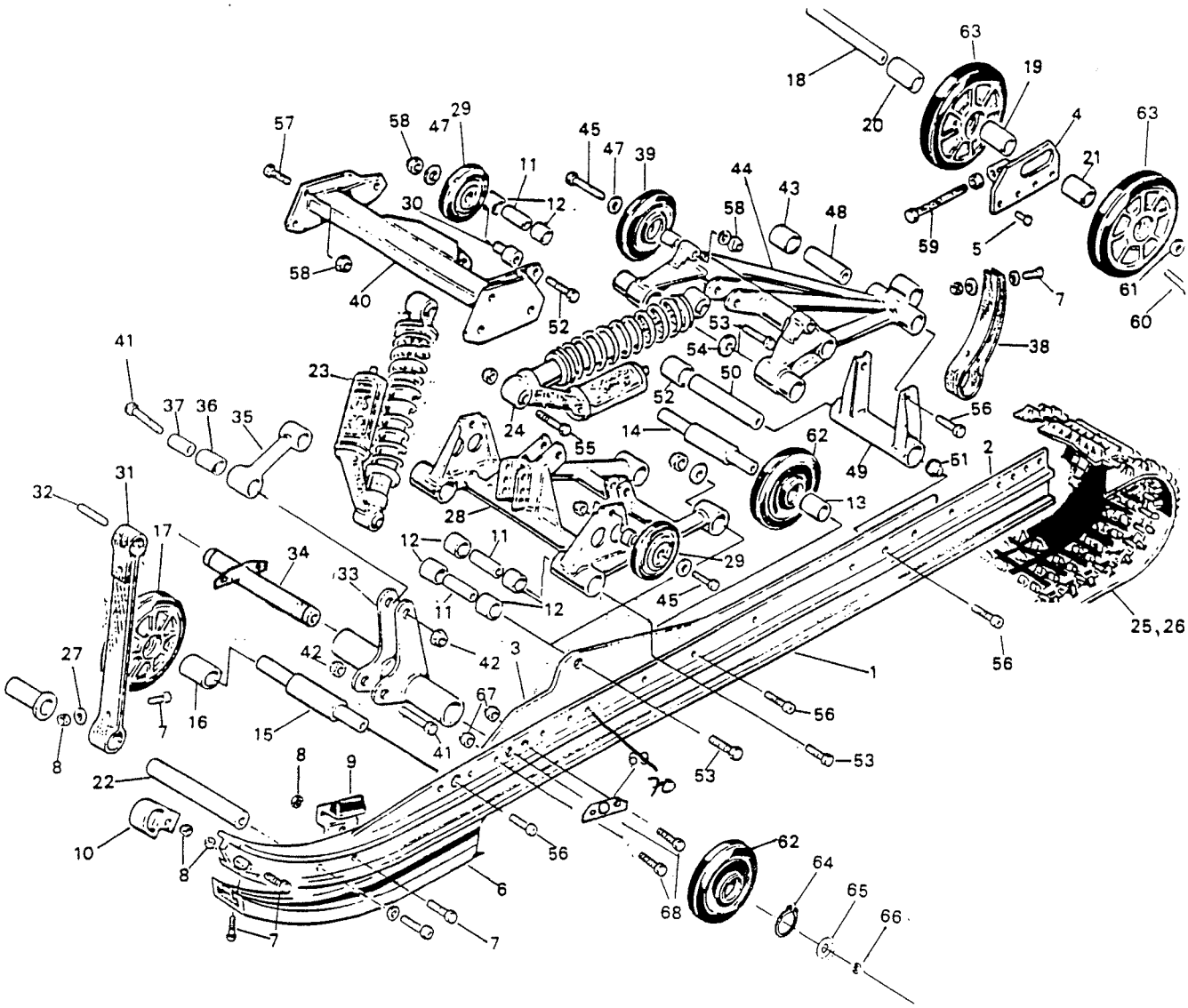

COBRA RACING
ENDURO

Viite Ref. Ref.	Tilausnumero Reservdelsnr Part Number	COBRA RAC.	ENDURO	Nimike	Benämning	Description
1	5197749	1	1	Kilpa-alusta	Racing glidboggie	Slide rail system
2	R5297129L	1	1	Liukurunko,kok.,vas.	Glidskena,mont.,vänst.	Slide rail,LH
2	R5297129R	1	1	Liukurunko,kok.,oik.	Glidskena,mont.,höger	Slide rail,RH
2	R5196436	2	2	Liukurunko	Glidskena	Slide rail
3	R5296287	2	2	Kiinnityslevy	Fästplatta	Fastening
4	5392552-1L	1	1	Kiristin vas.	Sträckare, vänst.	Tension, LH
4	5392552-1R	1	1	Kiristin oik.	Sträckare, höger	Tension, RH
5	5494212	13	13	Niitti	Nit	Rivet
6	5497352	2	2	Liukupinta l=1150	Glidyta l=1150	Slide surface l=1150
7	061025	7	7	Ruuvi	Skruv	Screw
8	N061000	7	7	Nylocmutteri	Nylocmutter	Lock nut
9	5494733	2	2	Kumipuskuri	Gummidämpare	Rubber damper
10	5394578	2	2	Liukunokka	Avbärare	Slid.piece

1471441 muutossarja 94 alustaksi

11	5497845	6	6	Akseli	Axel	Shaft
12	3199048	8	8	Muovilaakeri	Plastlager	Plastic bearing
13	5496876	12	12	Holkki	Hylsa	Sleeve
14	5396869	1	1	Akseli	Axel	Shaft
15	5396045	1	1	Akseli l=216	Axel l= 216	Shaft l=216
16	5496044	4	4	Holkki	Hylsa	Sleeve
17	4699007	2	2	Tukipyörä,hop.rengas	Stödhjul, silverring	Support wheel, silver ring
18	5496284	1	1	Taka-akseli	Bakaxel	Shaft, rear
19	5496043	2	2	Holkki l=48	Hylsa l=48	Sleeve l=48
20	R5496444	1	1	Holkki l=108	Hylsa l=108	Sleeve l=108
21	5496283	2	2	Holkki l=38.5	Hylsa l=38.5	Sleeve l=38.5
22	R5493680	1	1	Eturemmin akseli	Främre stopprems axel	Front belt shaft
23	R2390411	1	1	Iskunvaimennin, etu	Stötdämpare, främre	Shock absorber, front
24	R2390421	1	1	Iskunvaimennin, taka	Stötdämpare, bakre	Shock absorber, rear
25	1399038	1	.	Kilpamatto	Tävlingsband	Racing track
25	R4400400 1399038	.	1	Kilpamatto	Tävlingsband	Racing track
26	.5310811	x	x	Solkisarja 25 kpl	Bandspän. 25 st	Clip set 25 pcs
27	060000	2	2	Aluslevy	Bricka	Washer
28	R5197105	1	1	Keinuvarsi	Fjädringsarm	Rocker arm
29	6410707	2	2	Tukipyörä	Stödhjul	Support wheel
30	5494566	2	2	Holkki	Hylsa	Sleeve
31	R5496452	1	1	Rajoitinhihna, etu	Stopprem, främre	Stop belt, front
32	5496449	2	2	Holkki	Hylsa	Sleeve
33	5397789	1	1	Vipu	Viparm	Arm
34	5397527	1	1	Akseli, hits.	Axel, svets.	Shaft
35	5497790	1	1	Vetosauva	Dragstång	Draw beam
36	R3199047	2	2	Muoviholkki	Plasthylsa	Plastic sleeve
37	R5496449	2	2	Holkki	Hylsa	Sleeve
38	R5496453	1	1	Rajoitinhihna, taka	Stopprem, bakre	Stop belt, rear
39	4699027	2	2	Tukipyörä	Stödhjul	Support wheel
40	5297673	1	1	Kiinnike	Fäste	Fastening
41	5497392	2	2	Ruuvi	Skruv	Screw
42	N101500	2	2	Nylocmutteri	Nylocmutter	Lock nut
43	3199046	2	2	Muovilaakeri	Plastlager	Plastic bearing
44	R5196298	1	1	Takapukki	Fjädringsarm, bakre	Rocking arm, rear
45	081235	2	2	Ruuvi	Skruv	Screw
46	081260	2	2	Ruuvi	Skruv	Screw
47	080000	4	4	Aluslevy	Bricka	Washer
48	R5496442	1	1	Keinun akseli	Gungaxel	Shaft
49	R5396332	1	1	Takakeinu	Fjädringsarm, bakre	Rocking arm, rear
50	5493651	1	1	Akseli l=216	Axel l=216	Shaft l=216
51	5493650	2	2	Holkki	Hylsa	Sleeve
52	3501528	2	2	Muoviholkki	Plasthylsa	Rubber sleeve
53	121875	6	6	Ruuvi	Skruv	Screw
54	5496319	6	6	Aluslevy	Bricka	Washer
55	101550	2	2	Ruuvi	Skruv	Screw
56	K101545	8	8	Kuusiokoloruuvi	Insexskruv	Allen screw
57	081216	6	6	Ruuvi	Skruv	Screw
58	N081200	6	6	Nylocmutteri	Nylocmutter	Lock nut
59	1015110	2	2	Kiristysruuvi	Spänningsskruv	Tension screw
60	101530	2	2	Ruuvi	Skruv	Screw
61	100000	2	2	Aluslevy	Bricka	Washer
62	4400410	4	4	Tukipyörä	Stödhjul	Support wheel
63	4400709	3	3	Takapyörä	Bakhjul	Wheel, rear
64	3199007	2	2	Varmistinrengas	Låsring	Circlip
65	2099010	2	2	Korilevy	Korgplatta	Plate
56	2099014	2	2	Jousialuslevy	Fjäderbricka	Spring washer
67	N081200	4	4	Nylocmutteri	Nylocmutter	Lock nut
68	081220	4	4	Ruuvi	Skruv	Screw
69	5497526	1	1	Tukilevy	Stödplåt	Support plate
70	4400707	14	14	niitti 8x14		

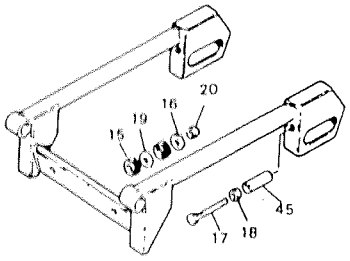

RANGER

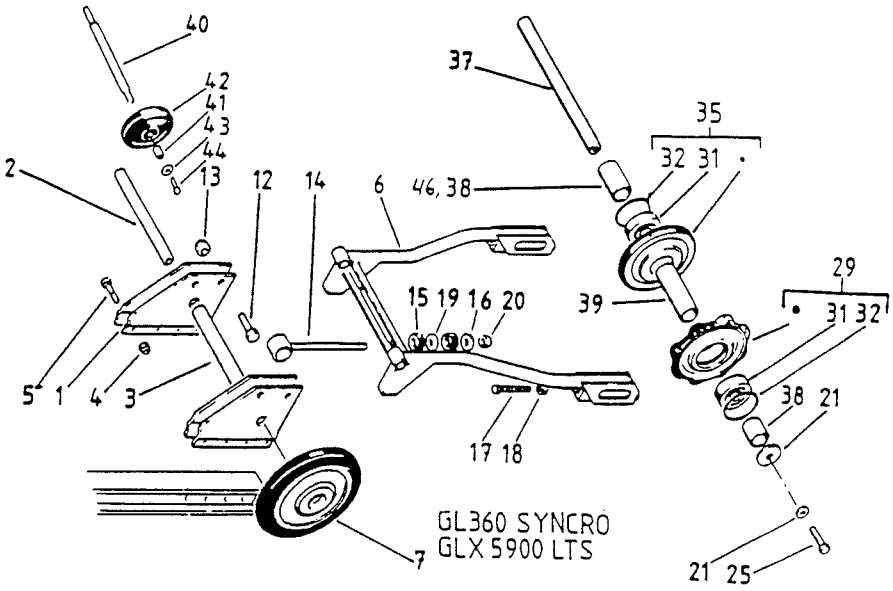

Viite Ref. Ref.	Tilausnumero Reservdelsnr Part Number	GL360S	RANGER	GLX5900LTS	Nimike	Benämning	Description
1	5394266L	1	.	1	Kiinnike, vasen	Fäste, vänster	Fastening LH
1	5394266R	1	.	1	Kiinnike, oikea	Fäste, höger	Fastening RH
1	5396613L	.	1	.	Kiinnike, vasen	Fäste, vänster	Fastening LH
1	5396613R	.	1	.	Kiinnike, oikea	Fäste, höger	Fastening RH
2	3340041-1	1	1	.	Nivelakseli	Ledaxel	Joint shaft
2	3501547-1	.	.	1	Nivelakseli	Ledaxel	Joint shaft
3	3350013	1	1	.	Väliholkki	Distanshylsa	Sleeve
3	3501815	.	.	1	Väliholkki	Distanshylsa	Sleeve
4	N061000	8	8	8	Nylocmutteri	Nylocmutter	Lock nut
5	061020	8	8	8	Ruuvi	Skruv	Screw
6	5295871	1	.	.	Jatkoperä	Förlängning	Extension
6	5396580	.	1	.	Jatkoperä	Förlängning	Extension
6	5294319	.	.	1	Jatkoperä	Förlängning	Extension
7	5310710-1	2	2	2	Telipyörä, täyd.	Boggiehjul, kompl.	Bogie wheel assy
12	3501857	.	.	2	Ruuvi	Skruv	Screw
13	N121800	.	.	2	Nylocmutteri	Nylocmutter	Lock nut
14	3350014	2	2	2	Joustosäädin	Fjädringsstativ	Elastic adj. frame
15	5492304	10	10	10	Kumityyny	Gummidyna	Rubber pillow
16	E100000	2	2	2	Korialuslevy	Karossbricka	Washer
17	4099239	.	.	2	Ruuvi	Skruv	Screw
18	101500	.	.	2	Mutteri	Mutter	Nut
19	5493547	12	12	12	Aluslevy	Bricka	Washer
20	N101500	2	2	2	Nylocmutteri	Nylocmutter	Lock nut
21	100000	.	.	2	Aluslevy	Bricka	Washer
25	101530	2	2	4	Ruuvi	Skruv	Screw
25	101550-2	.	2	.	Ruuvi 12.9	Skruv 12.9	Screw 12.9
29	5394211	2	2	2	Takapyörä, täyd.	Bakhjul, kompl.	Rear wheel assy
31	.6205 2RS	1	1	1	Laakeri	Lager	Bearing
32	.R53032H	1	1	1	Segerrengas	Låsring	Circlip
35	5394221	.	.	1	Tukipyörä, täyd.	Stödhjul, kompl.	Support wheel assy
31	.6205 2RS	.	.	1	Laakeri	Lager	Bearing
32	.R53032H	.	.	1	Segerrengas	Låsring	Circlip
37	5492814	1	.	.	Taka-akseli	Bakaxel	Rear shaft
37	5496216	.	1	.	Taka-akseli	Bakaxel	Rear shaft
37	5393615	.	.	1	Taka-akseli	Bakaxel	Rear shaft
38	3501549	.	.	2	Holkki, lyhyt	Hylsa, kort	Sleeve, short
38	5496577	.	2	.	Holkki, l=30	Hylsa, l=30	Sleeve, l=30
39	5492457	1	.	.	Holkki, pitkä	Hylsa, lång	Sleeve, long
39	5496578	.	1	.	Holkki, l=179	Hylsa, l=179	Sleeve, l=179
39	3501823	.	.	2	Holkki, pitkä	Hylsa, lång	Sleeve, long
40	5496603	.	1	.	Ylätukipyörän akseli	Axel till övrestödhj.	Shaft for upper supp.wh
41	5491776	.	2	.	Holkki	Hylsa	Sleeve
42	6410707	.	2	.	Ylätukipyörä	Övre stödhjul	Upper support wheel
43	F080000	.	2	.	Jousialuslevy	Fjäderbricka	Spring washer
44	081220	.	2	.	Ruuvi	Skruv	Screw
45	5496668	.	2	.	Holkki,l=40	Hylsa, l=40	Sleeve, l=40
46	5496579	.	1	.	Holkki, l=56	Hylsa, l=56	Sleeve, l=56

29 5394221 1

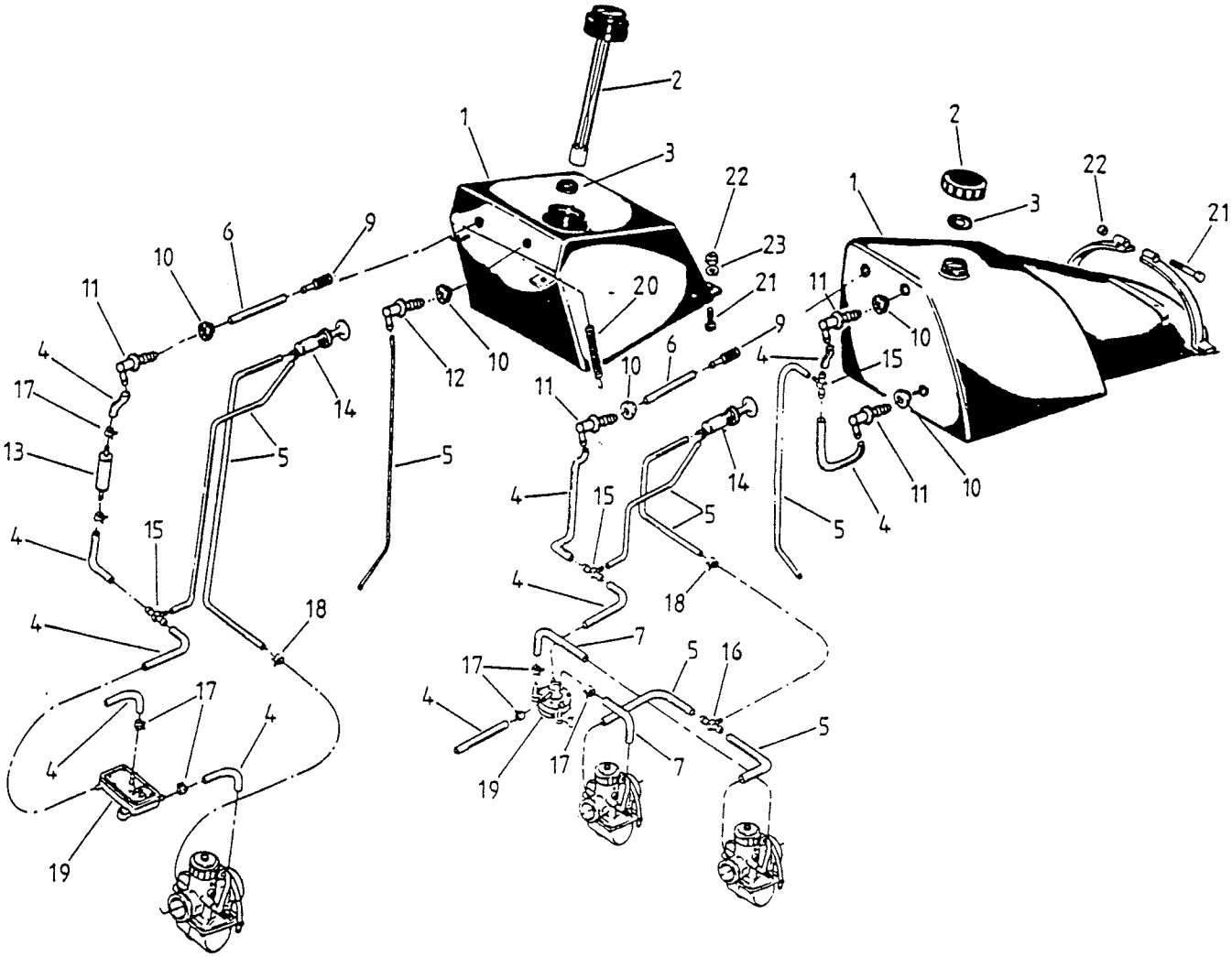

GL-360 S
RANGER
GLX-5900 LTS
GLS-3500 F.C.
COBRA/TOURING
COBRA RACING
ENDURO
RAVE

Viite Ref. Ref.	Tilausnumero Reservdelsnr Part Number	GL360S	RANGER	GLX590LTS	GLS350FC	COBRA/TOUR.	COBRA RAC./ENDURO	RAVE	Nimike	Benämning	Description
1	5193979-1	1	1	.	1	.	.	.	Polttoainetankki, 271	Bränsletank, 271	Fuel tank, 271
1	5193978-1	.	.	1	.	.	.	.	Polttoainetankki, 321	Bränsletank, 321	Fuel tank, 321
1	5196477	.	.	.	.	1	.	1	Polttoainetankki, 371	Bränsletankki, 371	Fuel tank, 371
1	5297266	.	.	.	.	.	1	.	Polttoainetankki, 371	Bränsletank, 371	Fuel tank, 371
2	5393815	1	1	1	1	.	.	.	Korkki	Tanklock	Cap
2	2892594	.	.	.	.	1	1	1	Korkki	Tanklock,kompl.	Cap assy
3	5494297	1	1	1	1	.	.	.	Tiiviste	Packning	Gasket
3	.570134800	.	.	.	.	1	1	1	Tiiviste	Packning	Gasket
4	~~5-5/8~~ 3702	x	x	x	x	x	x	x	Pa-letku Kiikaspäylä	Bränsleslang	Fuel hose
5	5/3	x	x	x	x	x	x	x	Primerletku	Primerslang	Primer hose
6	8/5	x	x	x	x	x	x	x	Imuletku	Insugsslang	Intake hose
7	6/9	.	.	.	x	x	x	x	Pä-letku pumpulta kaasuttimelle	Bränsleslang från pump till förgas.	Fuel hose from pump to carburetor
9	219414247400	1	1	1	1	1	1	1	Suodatin tankkiin	Filter för bränsletank	Filter for fuel tank
10	1421020	2	2	2	2	3	3	3	Tiiviste	Tätning	Gasket
11	5393606	2	2	2	2	3	3	3	Liitin, pa	Adapter, bränsle	Angle nipple, fuel
12	5393535	1	1	1	1	.	.	.	Liitin, ilmal.	Adapter, ventil.	Angle nipple, ventil.
13	10433-1	1	1	1	.	.	.	.	Polttoainesuodatin	Bränslefilter	Fuel filter
14	1411003	1	1	1	1	1	1	1	Primer	Primer	Primer
15	1411002	1	1	1	2	2	2	2	T-haara	T-stycke	T-joint
16	5493416	.	.	.	1	1	1	1	T-haara, primer	T-stycke, primer	T-joint, primer
17	2799028	8	8	8	12	12	12	12	Klemmari, pa-letku	Klammer, bränsleslang	Clamp, fuel hose
18	5493230	5	5	5	9	9	9	9	Klemmari, primer	Klammer, primer	Clamp, primer
19	994482	1	1	1	.	.	.	.	Pa-pumppu	Bränslepump	Fuel pump
19	994485	.	.	.	1	1	1	1	Pa-pumppu	Bränslepump	Fuel pump
20	3501825	.	.	1	.	.	.	.	Jousi	Fjäder	Spring
21	061025	2	2	2	2	.	.	.	Ruuvi	Skruv	Screw
22	N061000	2	2	2	2	.	.	.	Nylocmutteri	Nylocmutter	Lock nut
23	060000	2	2	2	2	.	.	.	Aluslevy	Bricka	Washer

5394400 polttoainetankin keijutin valolle
4299250 — — — pidin — —
LP 5301 poltin

* 543374 imuputken kok

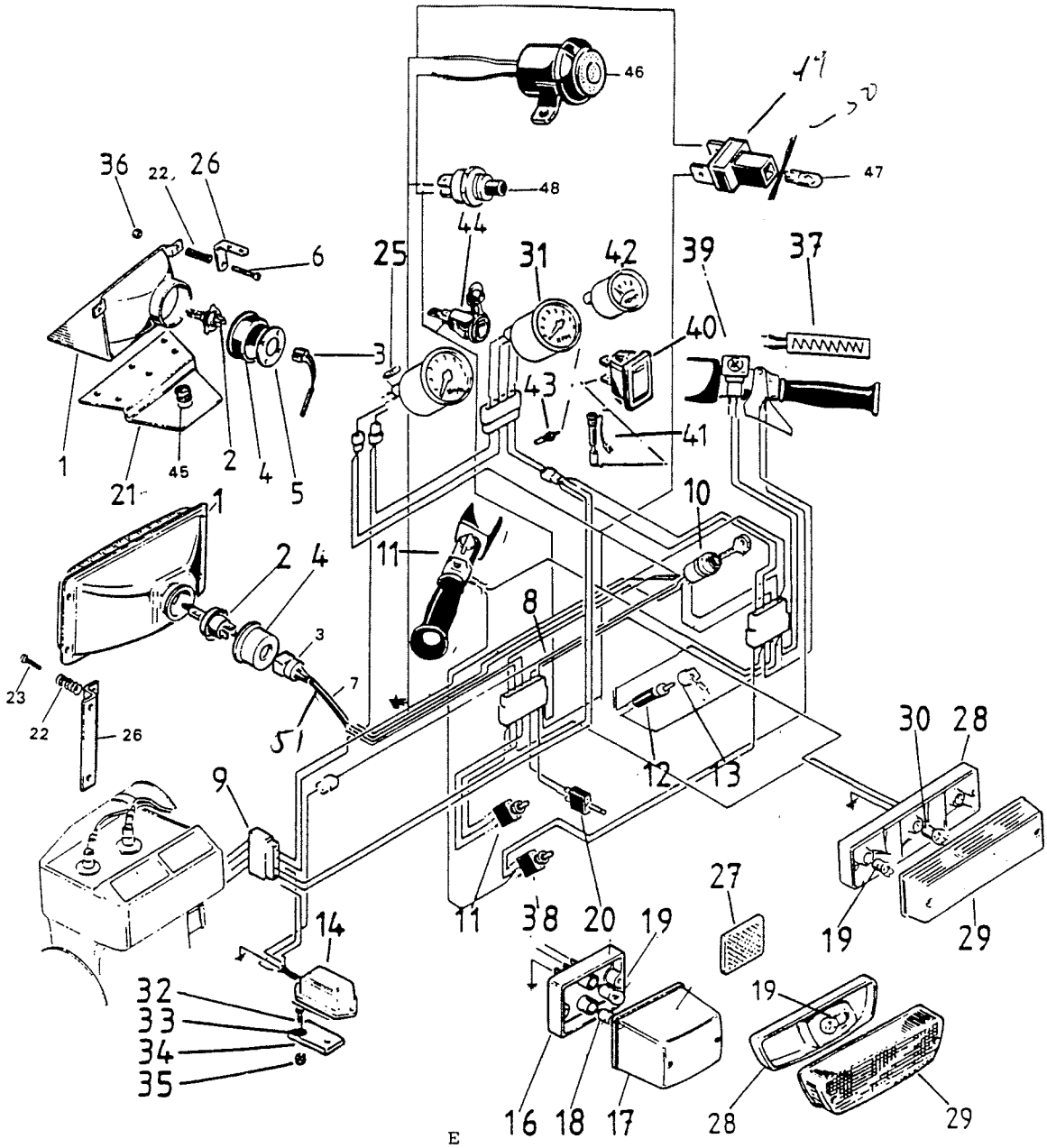

GL-360
RANGER
GLX-5900
GLS-3500 F.C.
COBRA/TOURING
COBRA RACING/ENDURO
RAVE

Viite Ref. Ref.	Tilausnumero Reservdelsnr Part Number	GL360S	RANGER	GLX5900LTS	GLS3500FC	COBRA	COBRA TOUR.	ENDURO/COBRA RACING	RAVE	Nimike	Benämning	Description
1	5320901	1	.	.	1	.	.	.	.	Etulyhty	Strålkastare	Head light
1	410608500	.	1	1	.	1	1	1	1	Etulyhty	Strålkastare	Head light
2	5320902	1	1	1	1	1	1	1	1	Poltin H4	Lampa H4	Bulb H4
3	1200909	1	1	1	1	1	1	1	1	Liitin	Anslutning	Adapter
4	5320903	1	1	.	1	.	.	.	.	Suojus	Skydd	Cover
4	410607100	.	.	1	.	1	1	1	1	Suojus	Skydd	Cover
5	410608300	.	.	1	.	1	1	1	1	Polttimen pidin	Hållare till lampa	Bulb holder
6	S050835	.	.	2	.	2	2	2	2	Ruuvi	Spårskruv	Screw
7	5300908	1	.	.	.	.	.	.	.	Johto, lyhtyyn	Lyktkabel	Cable

8	3050901	1	.	.	.	.	.	.	.	Johto, kojelautaan	Panelledning	Cable, inst.board
8	5194766	.	1	1	1	.	.	.	.	Johto, kojelautaan	Panelledning	Cable, inst.board
8	5196399	.	.	.	.	1	1	1	1	Johto, kojelautaan	Panelledning	Cable, inst.board
9	7101236	1	1	1	1	1	1	1	1	Liitin, 4-osainen	Koppling,best.av 4 del.	Adapter, 4 parts
10	1200926	1	.	.	.	.	.	.	.	Pysäytinnappi	Stoppknapp	Stop button
10	8262 83892	.	1	1	1	1	1	1	1	Virtalukko	Tändlås	Ignition switch
.	5320931	.	x	x	x	x	x	x	x	Virta-avain n:o 1	Startnyckel nr 1	Ignition key no 1
.	5320932	.	x	x	x	x	x	x	x	Virta-avain n:o 2	Startnyckel nr 2	Ignition key no 2
.	5320933	.	x	x	x	x	x	x	x	Virta-avain n:o 3	Startnyckel nr 3	Ignition key no 3
.	5320934	.	x	x	x	x	x	x	x	Virta-avain n:o 4	Startnyckel nr 4	Ignition key no 4
.	5320945	.	x	x	x	x	x	x	x	Virta-avain n:o 10	Startnyckel nr 10	Ignition key no 10
.	5320946	.	x	x	x	x	x	x	x	Virta-avain n:o 11	Startnyckel nr 11	Ignition key no 11
.	5320947	.	x	x	x	x	x	x	x	Virta-avain n:o 12	Startnyckel nr 12	Ignition key no 12
.	5320948	.	x	x	x	x	x	x	x	Virta-avain n:o 13	Startnyckel nr 13	Ignition key no 13
.	5320949	.	x	x	x	x	x	x	x	Virta-avain n:o 14	Startnyckel nr 14	Ignition key no 14
.	5320950	.	x	x	x	x	x	x	x	Virta-avain n:o 15	Startnyckel nr 15	Ignition key no 15
.	5320935	.	x	x	x	x	x	x	x	Virta-avain n:o 20	Startnyckel nr 20	Ignition key no 20
.	5320936	.	x	x	x	x	x	x	x	Virta-avain n:o 21	Startnyckel nr 21	Ignition key no 21
.	5320937	.	x	x	x	x	x	x	x	Virta-avain n:o 22	Startnyckel nr 22	Ignition key no 22
.	5320938	.	x	x	x	x	x	x	x	Virta-avain n:o 23	Startnyckel nr 23	Ignition key no 23
.	5320939	.	x	x	x	x	x	x	x	Virta-avain n:o 50	Startnyckel nr 50	Ignition key no 50
.	5320940	.	x	x	x	x	x	x	x	Virta-avain n:o 51	Startnyckel nr 51	Ignition key no 51
.	5320941	.	x	x	x	x	x	x	x	Virta-avain n:o 52	Startnyckel nr 52	Ignition key no 52
.	5320942	.	x	x	x	x	x	x	x	Virta-avain n:o 53	Startnyckel nr 53	Ignition key no 53
.	5320943	.	x	x	x	x	x	x	x	Virta-avain n:o 54	Startnyckel nr 54	Ignition key no 54
.	5320944	.	x	x	x	x	x	x	x	Virta-avain n:o 55	Startnyckel nr 55	Ignition key no 55
11	1200926	2	.	.	.	.	.	.	.	Valonvaihtaja	Omkopplare	Switch
11	1200937	.	1	1	1	1	1	1	1	Valonvaihtaja	Omkopplare	Switch
12	5494139	1	1	1	1	1	1	1	1	Hätäkatkaisin	Nödstopp	Emergency switch
13	.4299163	1	1	1	1	1	1	1	1	Lukko	Lås	Lock
14	5320914	1	1	1	1	1	1	1	1	Jännitteensäädin	Spänningsregulator	Voltage regulator
14	866080	.	.	.	.	.	1	1	1	Tasasuuntaaja	Likriktare	Rectifier
16	8263 16002	1	.	.	.	.	.	.	.	Takavalo	Baklykta	Rear light
17	.7001039	1	.	.	.	.	.	.	.	Takavalon lasi	Baklyktglas	Rear light glass
18	12809	1	.	.	.	.	.	.	.	Lamppu, 5 W	Lampa, 5 W	Bulb, 5 W
19	12401	.	1	.	1	.	.	.	.	Lamppu,15 W	Lampa, 15 W	Bulb, 15 W
19	4299502	.	.	.	.	1	1	1	1	Lamppu	Lampa	Bulb
20	1200938	1	1	1	1	1	1	1	1	Jarruvalokytkin	Bromsljuskontakt	Brake light switch
21	5396880	.	.	1	.	.	.	.	.	Kannatin	Hållare	Holder
21	5497207	.	.	.	.	1	1	1	1	Kannatin	Hållare	Holder
22	1300901	4	.	.	4	.	.	.	.	Jousi	Fjäder	Spring
22	5491747	.	2	2	.	2	2	2	2	Jousi	Fjäder	Spring
23	040640	4	4	.	.	4	4	4	4	Ruuvi	Skruv	Screw
24	3699001	8	8	.	.	8	8	8	8	Pop-niitti	Pop-nit	Rivet
25	5320925	1	1	1	2	2	2	2	2	Lamppu	Lampa	Bulb 5704 in 119609
26	3501698	2	.	.	2	.	.	.	.	Kiinnike	Fäste	Fastening
26	5496893	.	.	2	.	.	.	.	.	Kulman kiinnike	Fäste	Fastening
26	5497377	.	2	.	.	2	2	2	2	Pidin	Fäste	Fastening
27	5310927-1	2	2	2	2	2	2	2	2	Heijastin	Reflex	Reflector
28	1460901	.	1	1	1	.	.	.	.	Takavalo 4211311	Baklykta	Rear light
28	5496484	.	1	.	.	1	1	1	1	Takavalo	Baklykta	Rear light
29	.1460902	.	1	1	1	.	.	.	.	Takavalon lasi	Baklyktglas	Rear light glass
29	.4299501	.	1	.	.	1	1	1	1	Takavalon lasi	Baklyktglas	Rear light glass
30	1460903	.	1	1	1	.	.	.	.	Lamppu, 5 W 119616	Lampa, 5 W	Bulb, 5 W
31	1460904	.	.	.	1	1	1	1	1	Kierroslukumittari	Varvräknare	Tachometer
32	S050820	2	2	2	2	.	.	2	2	Uraruuvi	Spårskruv	Screw
33	Az 5.3	2	2	2	2	.	.	2	2	Tähtialuslevy	Stjärnbricka	Washer
34	5493720	1	1	1	1	.	.	1	1	Kiinnityslevy	Fästplatta	Fastening
35	N050800	2	2	2	2	.	.	2	2	Nylocmutteri	Nylocmutter	Lock nut
36	N050800	.	.	2	.	2	2	2	2	Nylocmutteri	Nylocmutter	Lock nut
37	5494345	1	1	1	1	1	1	1	1	Lämmitinelem. sarja	Värmare, elementsats	Warmer, element set
38	1200926	1	1	1	1	1	1	1	1	Kytkin	Kopplare	Adapter
39	1200939	1	1	1	1	1	1	1	1	Pysäytysnappi	Stoppknapp	Stop switch
40	219410607700	.	1	.	.	1	1	1	1	Varoitusvalo,tuorev.	Varningsljus,oljenivå	Signal light,oil level
41	2196818	.	1	.	.	1	1	1	1	Anturi, var.valo	Givare till varn.ljus	Sensor to signal light
42	359414672000	.	.	.	.	1	1	1	1	Lämpömittari,neste	Värmemätare,vätska	Thermometer,liquid
43	414728700	.	.	.	.	1	1	1	1	Anturi, lämpömitt.	Givare,värmemätare	Sensor, thermometer
44	4299024	.	.	.	.	.	1	.	.	Virran ulosotto	Ström uttag	Electric plug
45	2899032	.	1	1	.	1	1	1	1	Kumi	Gummi	Rubber
46	4299300	.	.	.	.	1	1	.	.	Peruutussummeri	Backningssummer	Reverse signal
47	4299251 5301	.	.	.	.	.	1	.	.	Polttoain.tark.valo	Ljus, bränslenivå	Light, fuel level 115028
48	33100000	.	.	.	.	1	1	.	.	Kytkin, peruutussumm.	Kopplare, backningssum	Adapter, reverse signal

50 539774 cc
49 424992 sb
51 514766 1
52 537202 1

heijastin/cuy
lampunkanta
johtosarja 5908
— — 5908 takavalo

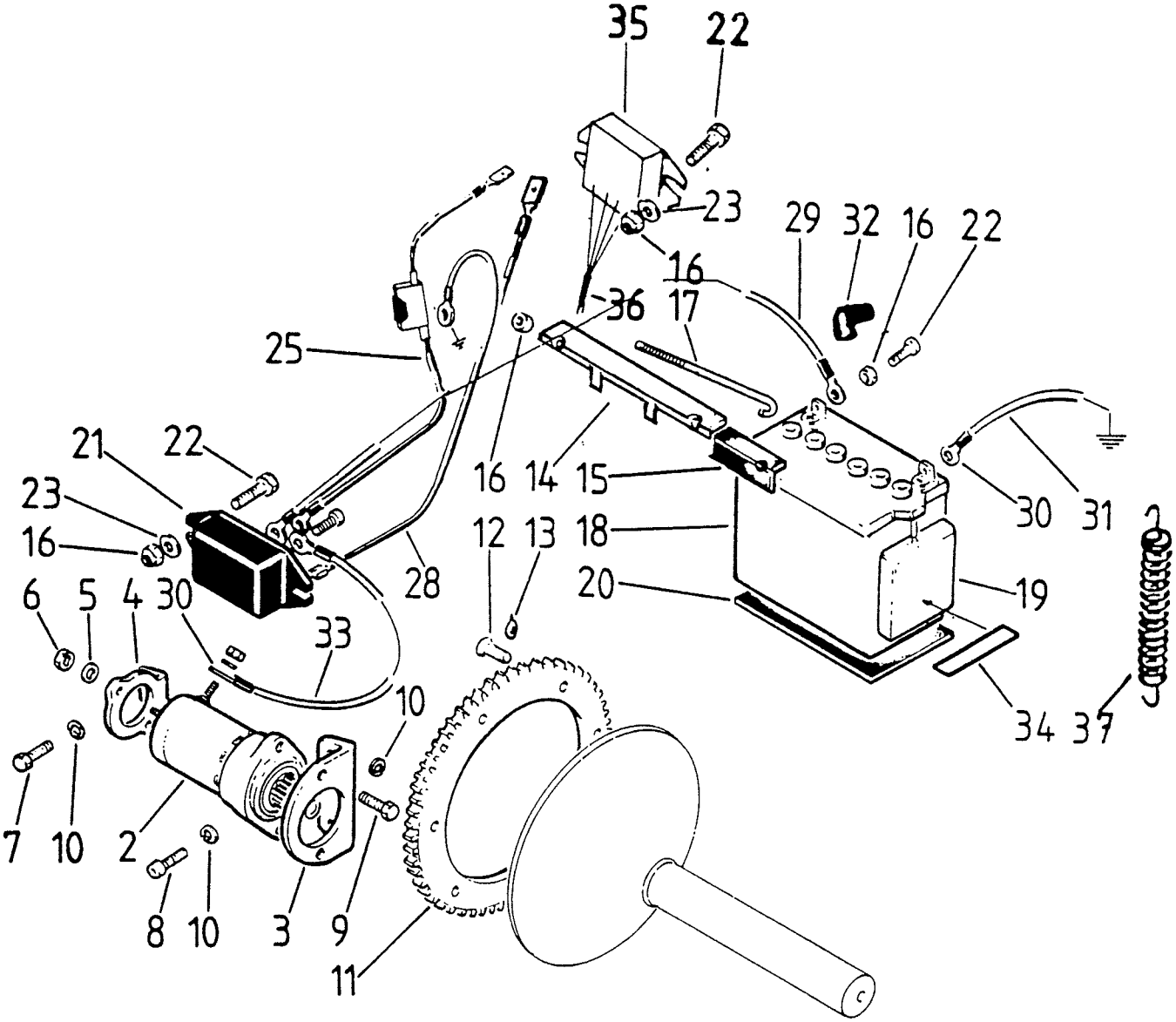
35
22
23
16
29
32
16
22
36
17
25
21
22
23
16
6
5
4
30
33
28
16
14
15
12
13
18
20
30
31
19
34
37
10
7
10
2
8
10
3
9
11

Viite Ref. Ref.	Tilausnumero Reservdelsnr Part Number	RANGER	GLX590LTS	Nimike	Benämning	Description
1	1471404	1	1	Sähkökäynnistinsrj.	Elstartsats	Electric starter kit
2	.995430	1	1	Käynnistinmoottori	Startmotor	Starter engine
3	.951200	1	1	Kiinnike	Fäste	Fastening
4	.951220	1	x	Tuki	Stöd	Support
4	.951230	x	1	Tuki	Stöd	Support
5	.050000	4	4	Aluslevy	Bricka	Washer
6	.N050800	2	2	Nylocmutteri	Nylocmutter	Lock nut
7	.081216	1	1	Ruuvi	Skruv	Screw
8	.K081225	2	2	Kuusiokoloruuvi	Insexskruv	Screw
9	.081220	2	2	Ruuvi	Skruv	Screw
10	.F080000	5	5	Jousialuslevy	Fjäderbricka	Spring washer
11	.935810	1	1	Hammaskehä	Startkrans	Tooth rim
12	.U061012	6	6	Uppokantaruuvi	Sänkskruv	Flush screw
13	.899785	x	x	Loct. 221 viol 6cm3	Loct. 221 viol 6cm3	Loct. 221 viol 6cm3
14	.5497835	1	1	Akun kiinnitin	Batterihållare	Battery fastening
15	.5492506	1	1	Kumi	Gummi	Rubber
16	.N061000	8	8	Nylocmutteri	Nylocmutter	Lock nut
17	.5492505	2	2	Kiinnikeruuvi	Fästskruv	Fastening screw
18	.4299200	1	1	Akku	Batteri	Battery
18	.1461401	.	X	Akku	Batteri	Battery
19	.1461402	1	1	Ylivuotopullo	Spillflaska	Overflow bottle
20	.1461403	1	1	Pohjakumi	Bottengummi	Rubber
21	.992817	1	1	Käynnistinrele	Startrelä	Starter relay
22	.061020	4	4	Ruuvi	Skruv	Screw
23	.060000	4	4	Aluslevy	Bricka	Washer
				sis. johtosarjaan	ingår i kabelsats	incl. in cable set
25	.5494948	1	1	Syöttöjohto,	Matarkabel,	Cable,
				sis. sulakkeen	innehåller säkring	incl. fuse
28	.5394962	1	1	Johto	Ledning	Cable
29	.5492519	1	1	+johto	+ledning	+cable
30	.1461406	2	2	Kaapelikenkä	Kabelsko	Cable shoe
31	.5492520	1	1	-johto	-kabel	-cable
32	.673580	2	2	Kumisuojus	Gummiskydd	Rubber cover
33	.5492521	1	1	Startin johto	Startmotorkabel	Starter eng. cable
34	.32,2x3	1	1	O-rengas	O-ring	O-ring
35	.866080	1	1	Tasasuunnin	Likriktare	Rectifier
37	1471531	1	1	Jousi	Fjäder	Spring
38	5494741	1	1	Jäähdytyslevy	Kylplåt	Cooling plate

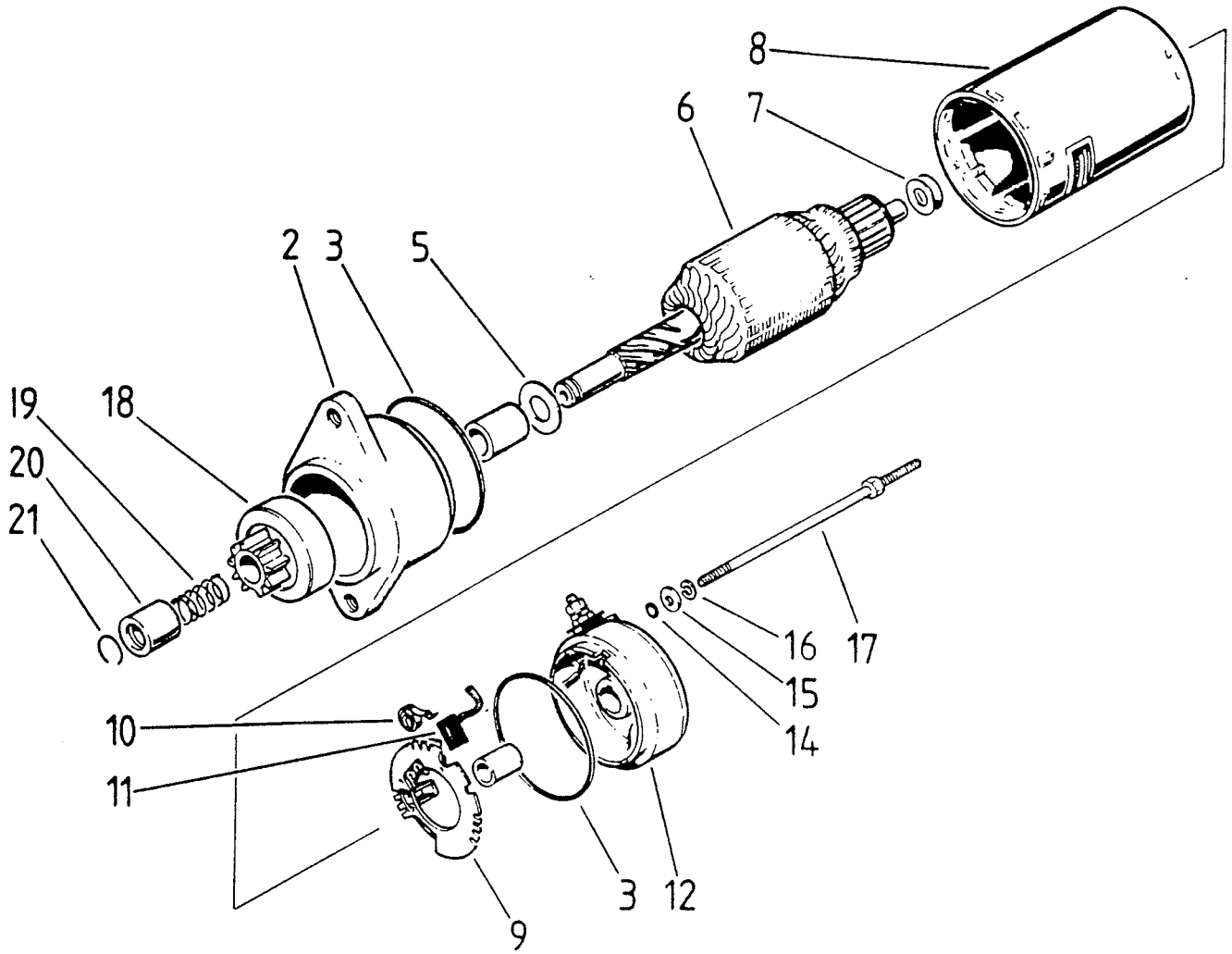
8
6
7
2
3
5
19
18
20
21
16
17
15
14
10
11
3
12
9

Viite Ref. Ref.	Tilausnumero Reservdelsnr Part Number	RANGER	GLX590LTS	Nimike	Benämning	Description
1	995430	1	1	Käynnistinmoottori	Startmotor	Starter engine
2	1461501	1	1	Laakeripesä+hela	Lagerhus+bussning	Bearing housing+bushing
3	850500	2	2	O-rengas	O-ring	O-ring
5	1461503	1	1	Välilevy	Distansbricka	Shim
6	1461504	1	1	Ankkuri	Ankare	Armature
7	1461505	2	2	Välilevy	Distansbricka	Shim
8	1461506	1	1	Staattori, täyd.	Stator, kompl.	Stator assy
9	1461507	1	1	Hiilenpid.levy täyd.	Kolhållare, kompl.	Carbon holder assy
10	.938870	2	2	Hiilen jousi	Kolfjäder	Carbon spring
11	.866185	2	2	Hiiliharja	Kolborste	Carbon brush
12	1461508	1	1	Päätykilpi+hela	Ändplatta+bussning	End plate+bushing
14	1461509	2	2	O-rengas	O-ring	O-ring
15	060000	2	2	Aluslevy	Bricka	Washer
16	F060000	2	2	Jousialuslevy	Fjäderbricka	Spring washer
17	841860	2	2	Ruuvi	Skruv	Screw
18	1461510	1	1	Bendixpyörä	Bendixdrev	Bendix wheel
19	1461511	1	1	Jousi	Fjäder	Spring
20	1461512	1	1	Vaste	Mothåll	Stop
21	845360	1	1	Lukkorengas	Låsring	Lock ring

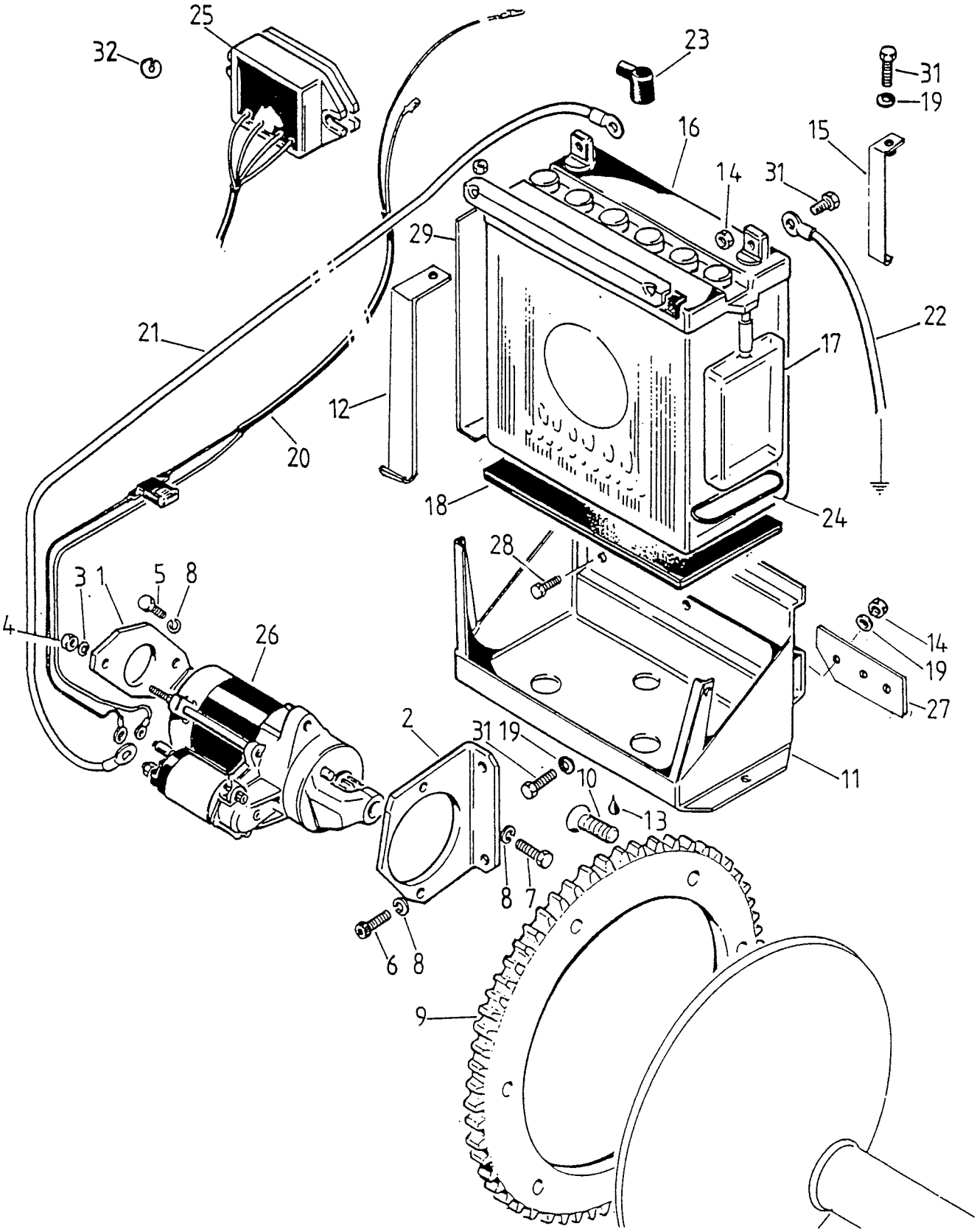

COBRA
COBRA TOURING

Viite Ref. Ref.	Tilausnumero Reservdelsnr Part Number	COBRA	COBRA TOUR.	Nimike	Benämning	Description
.	5396473	1	1	Sähkökäynn.srj., 1992	Elstartsats, 1992	Electric starter kit
1	1199530	1	1	Takakiinnike	Bakre fäste	Back fastening
2	1198537	1	1	Etukiinnike	Främre fäste	Front fastening
3	050000	4	4	Aluslevy	Bricka	Washer
4	N050000	2	2	Nylocmutteri	Nylocmutter	Lock nut
5	081216	1	1	Kuusioruuvi	Skruv	Screw
6	N081225	2	2	Kuusiokoloruuvi	Insexskruv	Screw
7	081220	2	2	Kuusioruuvi	Skruv	Screw
8	F080000	5	5	Jousialuslevy	Fjäderbricka	Spring washer
9	935822	1	1	Käynnistinkehä, Z86	Startkrans, Z86	Tooth rim, Z86
10	103099031	6	6	Uraruuvi	Spårskruv	Flush screw
11	5397248	1	1	Akkuteline	Batteri ställning	Support
12	5497274	1	1	Kiinnitysrauta	Fäste	Fastening
13	899785	x	x	Loct.221 viol. 6 cm3	Loct.221 viol. 6 cm3	Loct.221 viol. 6 cm3
14	N061000	6	6	Nylocmutteri	Nylocmutter	Lock nut
15	5497273	1	1	Kiinnitysside	Fästband	Fastening plate
16	4299200	1	1	Akku	Batteri	Battery
17	1461402	1	1	Ylivuotopullo	Spillflaska	Overflow bottle
18	5297272	1	1	Kumimatto	Bottengummi	Rubber
19	060000	5	5	Aluslevy	Bricka	Washer
20	5396272	1	1	Syöttöjohto	Matarkabel	Cable
21	5496274	1	1	+ johto	+ kabel	+ cable
22	5496273	1	1	- johto	- kabel	- cable
23	673580	2	2	Kumisuojus	Gummiskydd	Rubber cover
24	3.2x3	1	1	O-rengas	O-ring	O-ring
25	866080	1	1	Tasasuuntaaja	Likriktare	Rectifier
26	995990	1	1	Starttimoottori	Startmotor	Starter engine
27	5496264	1	1	Takatuki	Bakre stöd	Rear support
28	061016	5	5	Kuusioruuvi	Skruv	Screw
29	5397271	1	1	Heijastuslevy	Värmeskydd	Isolating plate
30	5496371	1	1	Aluslevy jarruvaij.	Bricka till bromsvaj.	Washer for brake wir
31	061020	3	3	Ruuvi	Skruv	Screw

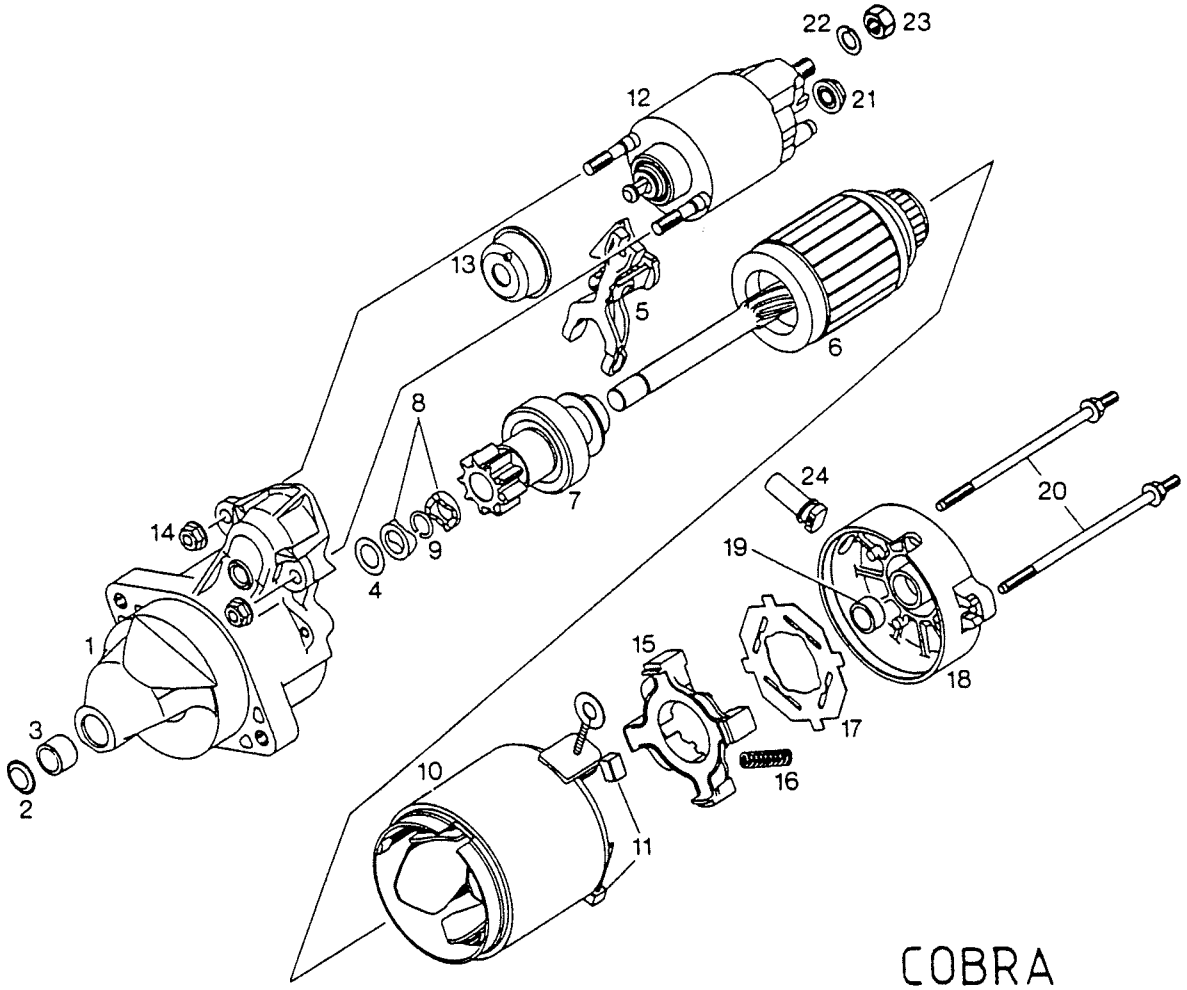

COBRA
COBRA TOURING

Viite Ref. Ref.	Tilausnumero Reservdelsnr Part Number	COBRA	COBRA TOUR.	Nimike	Benämning	Description
1-24	995990	1	1	Starttimoottori	Startmotor	Electric starter kit
1-3	866885	1	1	Laakeripesä, täyd.	Gavel,kompl.,främre	Bear. housing assy
2	.827585	1	1	Suoja	Täckbricka	Cover
3	.933245	1	1	Hela	Glidlager	Bushing
4	944180	1	1	Välilevy	Mellanbricka	Thrust washer
5	848045	1	1	Vipu	Hävarm	Lever
6	866875	1	1	Ankkuri	Ankare	Rotor
7	866855	1	1	Kytkin	Startdrev	Clutch drive assy
8	927045	2	2	Pidätinrengas	Stoppring	Stop ring
9	845365	1	1	Segerrengas	Låsring	Circlip
10-11	866865	1	1	Staattori, täyd.	Stator, kompl.	Stator assy
11	.866970	4	4	Hiiliharja	Kolborste	Brush
12-13	866157	1	1	Solenoidi, täyd.	Solenoid, kompl.	Magnet switch assy
13	.860670	1	1	Tiivistekuppi	Tätningskopp	Sealing cup
14	842690	2	2	Mutteri, M6	Mutter, M6	Nut, M6
15	866192	1	1	Hiilen pidin	Kolhållare	Brush holder
16	838200	4	4	Hiilen jousi	Fjäder till kolborste	Spring for brush
17	866980	1	1	Eristyslevy	Isoleringsplatta	Isolating plate
18-19	866205	1	1	Päätylevy, täyd.	Gavel,kompl.,bakre	End frame assy
19	.933247	1	1	Hela	Glidlager	Bushing
20	841392	2	2	Ruuvi, M5	Skruv, M5	Screw, M5
21	242700	1	1	Mutteri, M8	Mutter, M8	Nut, M8
22	F080000	1	1	Jousialuslevy	Fjäderbricka	Spring washer
23	242201	1	1	Mutteri, M8	Mutter, M8	Nut, M8
24	860600	1	1	Ilmauskumi	Ventilationgummi	Ventilation rubber

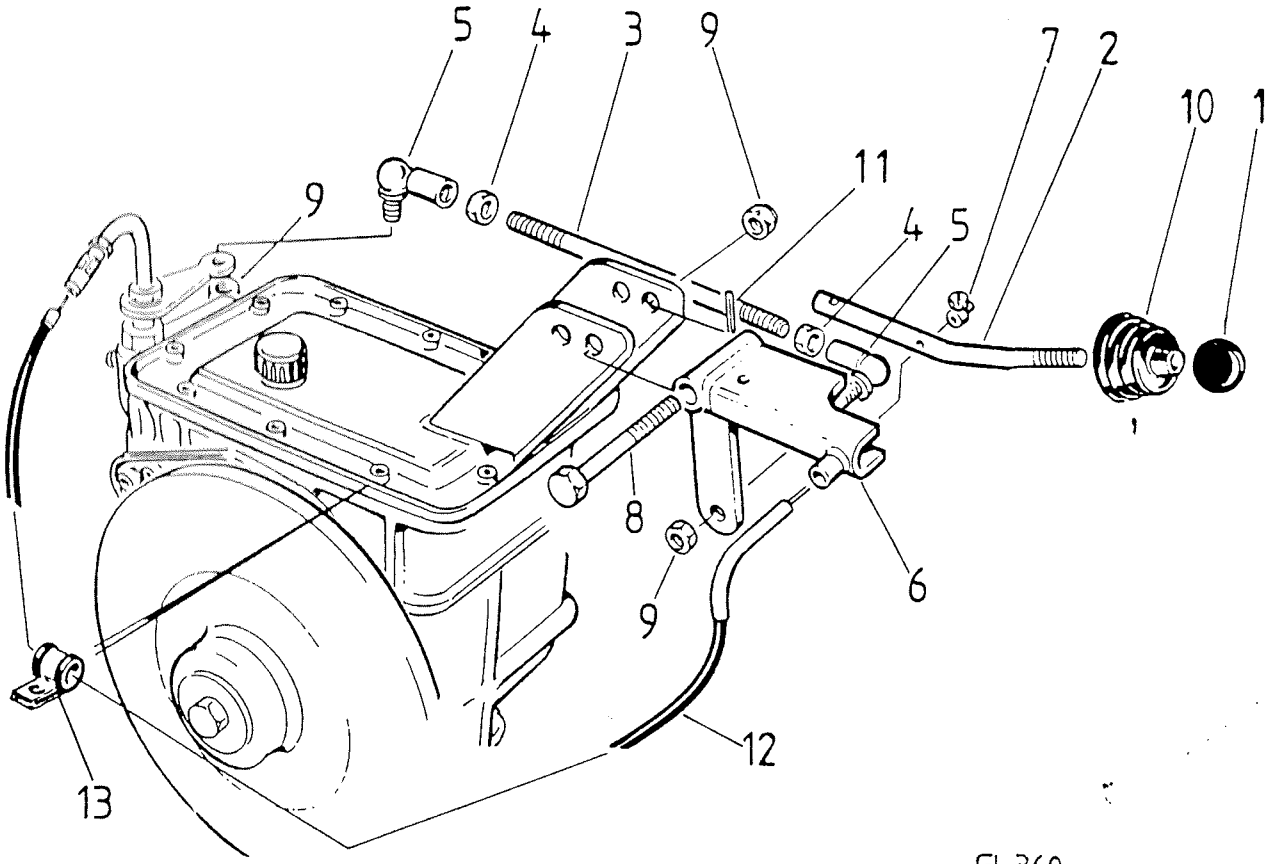

GL-360
RANGER
GLX-5900 LTS

Viite Ref. Ref.	Tilausnumero Reservdelsnr Part Number	GL360S	RANGER	GLX5900LTS	Nimike	Benämning	Description
1	2899235	1	1	1	Nuppi	Knopp	Button
2	5494652	1	1	.	Vaihdekeppi	Växelspak	Shift handle
2	5494668	.	.	1	Vaihdekeppi	Växelspak	Shift handle
3	5493987	1	1	.	Välitanko	Mellanstag	Tie rod
3	5494669	.	.	1	Välitanko	Mellanstag	Tie rod
4	081200	2	2	2	Mutteri	Mutter	Nut
5	~~AS13M8~~	2	2	2	Nivel.2/ c r 2	Kulled	Joint
6	5394650	1	1	.	Kulmavipu	Vinkelarm	Bell crank
6	5394667	.	.	1	Kulmavipu	Vinkelarm	Bell crank
7	12110	1	1	1	Vaijerilukko	Vajerlås	Wire lock
8	081260	1	1	.	Ruuvi	Skruv	Screw
8	081255	.	.	1	Ruuvi	Skruv	Screw
9	N081200	3	3	3	Nylocmutteri	Nylocmutter	Lock nut
10	5494354	1	1	1	Suojakumi	Skyddsgummi	Cover
11	043026	1	1	1	Putkisokka	Rörsprint	Cotter
12	5394705	1	1	1	Vaihdevaijeri	Växelvajer	Gear wire
13	2799025	1	1	1	Vaijerin pidin	Vajer hållare	Wire holder
14	5493995	1	1	1	Holkki,sisä	Hylsa,inre	Sleeve

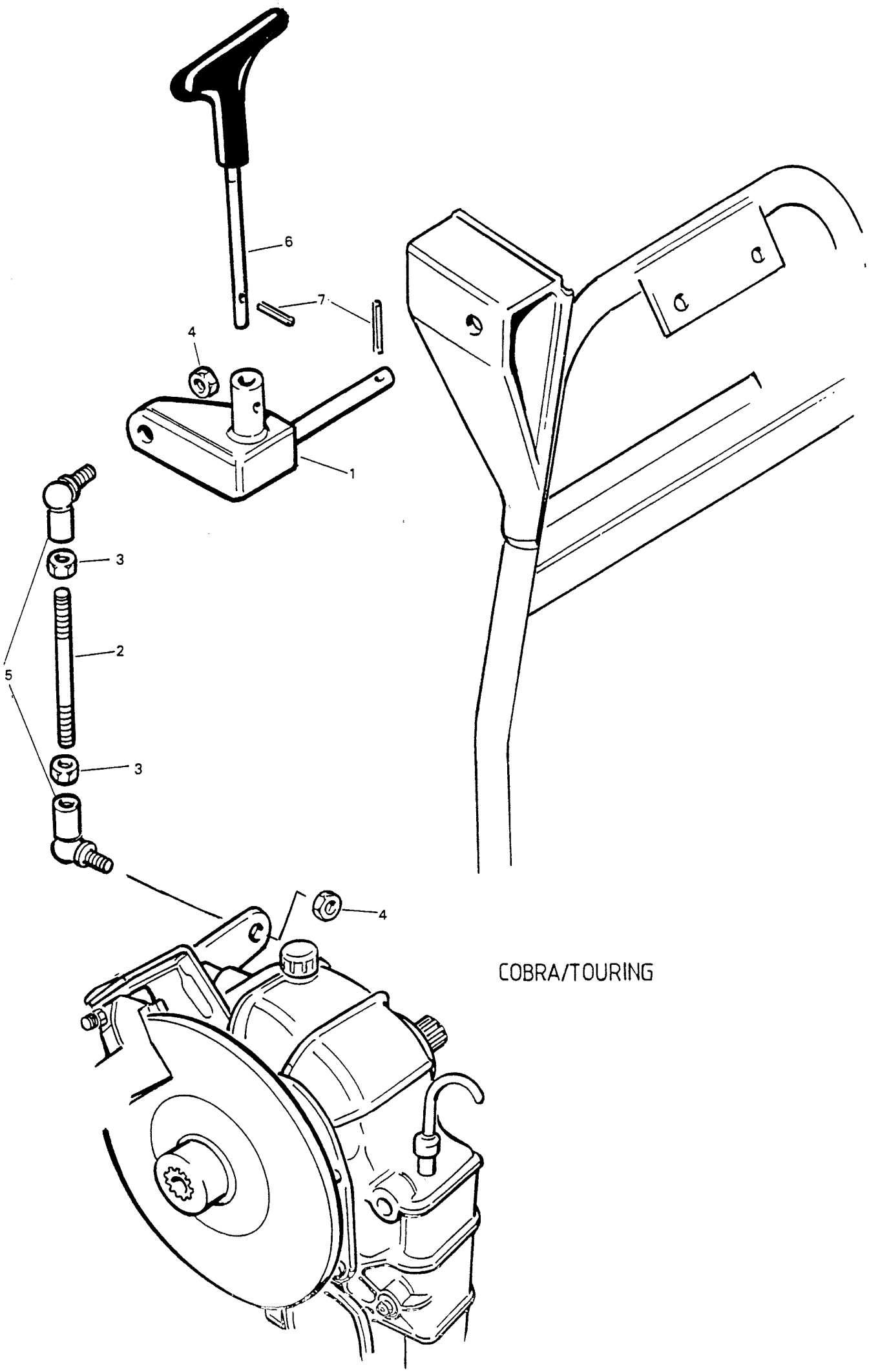

COBRA/TOURING

Viite Ref. Ref.	Tilausnumero Reservdelsnr Part Number	COBRA	COBRA TOUR.	Nimike	Benämning	Description
1	5497585	1	1	Vaiht.siirtotanko	Växelförarstång	Shift rod
2	5497613	1	1	Välitanko	Mellanstag	Tie rod
3	081200	2	2	Mutteri	Mutter	Nut
4	N081200	2	2	Nylocmutteri	Nylocmutter	Lock nut
5	AS13M8	2	2	Kulmanivel	Kulled	Joint
6	5396983-1	1	1	Kahva	Handtag	Handle bar
7	4199007	2	2	Jousisokka	Rörsprint	Spring cotter

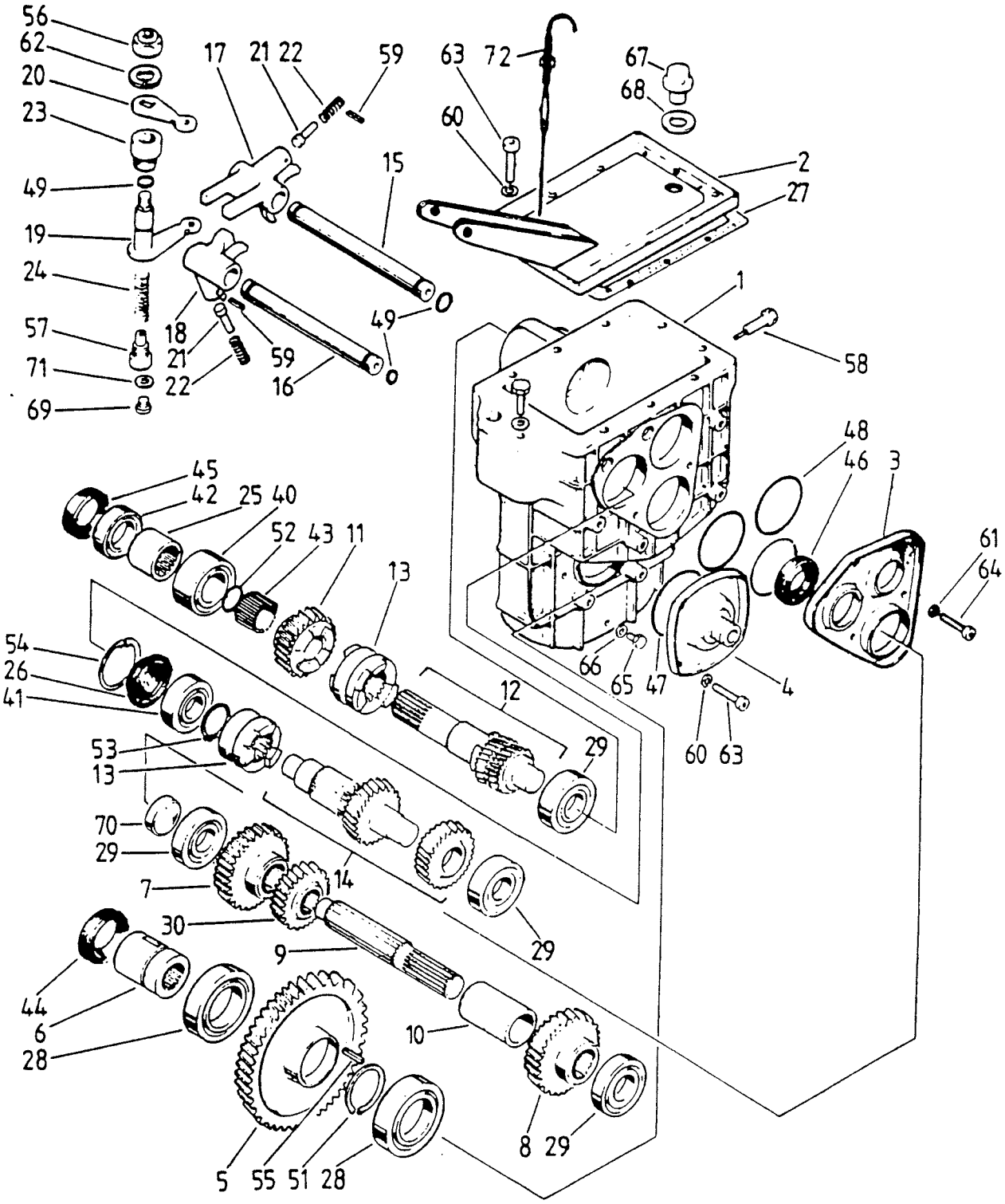

GL 360 S
RANGER

Viite Ref. Ref.	Tilausnumero Reservdelsnr Part Number	GL360S	RANGER	Nimike	Benämning	Description
.	8701 46032	1	1	Vaihteisto, nopea	Växellåda, snabb	Gear box, fast
1	8751 46257	1	1	Kotelo	Hus	Housing
2	8751 46813	.	.	Kansi	Lock	Cover
2	8751 46812	1	1	Kansi	Lock	Cover
3	8751 46050	1	1	Sivukansi	Sidolock	Side cover
4	8751 46416	1	1	Alakansi	Nedre lock	Cover,lower
5	8751 46054	.	.	Alapyörä Z-70	Nedre drev Z-70	Wheel,lower Z-70
5	8751 46048	1	1	Alapyörä Z-64	Nedre drev Z-64	Wheel,lower Z-64
6	8751 36962	.	.	Ala-akseli	Nedre axel	Shaft,lower
7	8751 46452	.	.	Hammaspyörä Z-33	Kugghjul Z-33	Gear Z-33
7	8751 46042	1	1	Hammaspyörä Z-32	Kugghjul Z-32	Gear Z-32
8	8751 46043	1	1	Hammaspyörä Z-37	Kugghjul Z-37	Gear Z-37
9	8751 47162	1	1	Ryhmäpyörän akseli	Grupphjulsaxel	Shaft
10	8751 46113	.	.	Väliholkki	Distanshylsa	Sleeve
10	8751 46112	1	1	Väliholkki	Distanshylsa	Sleeve
11	8751 46451	.	.	Hammaspyörä Z-25	Kugghjul Z-25	Gear Z-25
11	8751 46037	1	1	Hammaspyörä Z-27	Kugghjul Z-27	Gear Z-27
12	8751 46034	1	1	Kytkinakseli,täyd.	Kopplingsaxel,kompl.	Clutch shaft assy
13	8751 46038	2	2	Kytkinpyörä	Kopplingshjul	Clutch wheel
14	8751 46049	1	1	Pakkiakseli,täyd.	Backaxel, kompl.	Back shaft assy
15	8751 46051	1	1	Vaiht.siirtoakseli	Växelföraraxel	Shift fork shaft
16	8751 46052	1	1	Vaiht.siirtoaks.pakki	Väx.för.axel,backaxel	Back shaft,shift fork
17	8751 46018	1	1	Vaihteensiirtäjä	Växelförare	Shift fork
18	8751 46019	1	1	Vaiht.siirt.,pakki	Väx.för.,backaxel	Shift fork, back shaft
19	8751 46095	1	1	Vipu	Arm	Arm
20	8751 28883	1	1	Vipu,ylempi	Arm, övre	Arm, upper
21	8751 19655	2	2	Lukkotappi	Låstapp	Lock pin
22	8751 28952	2	2	Jousi	Fjäder	Spring
23	8751 46100	1	1	Kierreholkki	Gänghylsa	Screw-in sleeve
24	8751 46111	1	1	Jousi	Fjäder	Spring
25	8751 38073	1	1	Kytkinholkki	Kopplingshylsa	Clutch sleeve
26	8751 46348	1	1	Levytulppa	Plugg	Plug
27	8751 46411	1	1	Tiiviste	Packning	Gasket
28	6008	2	2	Laakeri	Lager	Bearing
29	6304	4	4	Laakeri	Lager	Bearing
30	8751 46053	.	.	Hammaspyörä Z-26	Kugghjul Z-26	Gear Z-26
40	3205	1	1	Laakeri,2-rivinen	Lager,2-radig	Bearing, dublex
41	6204 RS	1	1	Laakeri	Lager	Bearing
42	6004	.	.	Laakeri	Lager	Bearing
42	6005	1	1	Laakeri	Lager	Bearing
43	6110 02529	1	1	Neulalaakeri	Nållager	Needle bearing
44	6141 02652	1	1	Stefa	Packbox	Oil seal
45	6141 02542	1	1	Stefa	Packbox	Oil seal
46	6141 02040	1	1	Stefa	Packbox	Oil seal
47	6146 06825	1	1	O-rengas	O-ring	O-ring
48	6146 05225	3	3	O-rengas	O-ring	O-ring
49	6146 01024	5	5	O-rengas	O-ring	O-ring
50	6173 00016	1	1	Seegerrengas	Låsring	Circlip
51	6173 00040	1	1	Seegerrengas	Låsring	Circlip
52	6174 50025	1	1	Seegerrengas	Låsring	Circlip
53	6174 50028	1	1	Seegerrengas	Låsring	Circlip
54	6173 30047	1	1	Seegerrengas	Låsring	Circlip
55	6033 45070	1	1	Kiila	Kil	Key
56	5656 11402	1	1	Mutteri	Mutter	Nut
57	8751 46099	1	1	Pidätinruuvi	Hållare	Holder
58	5768 04602	1	1	Ruuvi	Skruv	Screw
59	5959 52630	2	2	Jousisokka	Rörsprint	Spring cotter
60	F060000	14	14	Jousialuslevy	Fjäderbricka	Spring washer
61	F080000	5	5	Jousialuslevy	Fjäderbricka	Spring washer
62	F140000	1	1	Jousialuslevy	Fjäderbricka	Spring washer
63	K061016	14	14	Kuusiokoloruuvi	Insexskruv	Screw
64	K081216	5	5	Kuusiokoloruuvi	Insexskruv	Screw
65	061010	2	2	Ruuvi	Skruv	Screw
66	6155 80711	2	2	Tiivisterengas	Bricka, alum.	Gasket ring
67	3050602	1	1	Tulppa	Plugg	Plug
68	6155 81216	1	1	Tiivisterengas	Bricka, alum.	Gasket ring
69	6400 46008	1	1	Tulppa	Plugg	Plug
70	6400 16025	1	1	Kuppitulppa	Plugg	Plug
71	6155 80812	1	1	Tiivisterengas	Bricka, alum.	Gasket ring
72	8751 46814	1	1	Mittatikku	Mätsticka	Dipstick

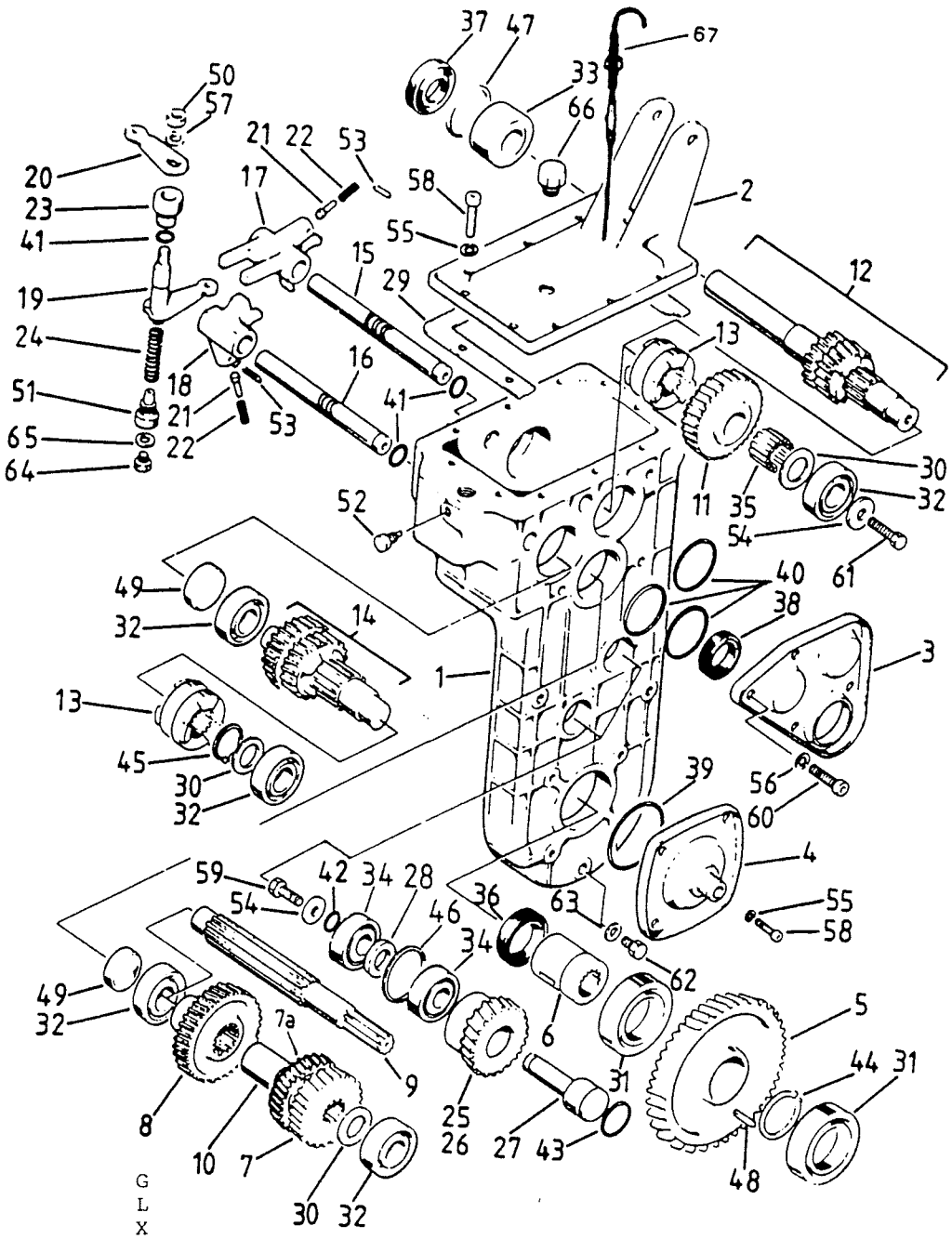

Viite Ref. Ref.	Tilausnumero Reservdelsnr Part Number	GLX5900LTS	Nimike	Benämning	Description
	8701 46074	1	Vaihteisto,nopea	Växellåda,snabb	Gear box,fast
1	8751 46075	1	Kotelo,srj.nroon H9072	Hus,till serienr H9072	Housing to serialno. H9072
1	8751 47642	1	Kotelo, alkaen H9073	Hus, fr.o.m. H9073	Housing, from H9073
2	8751 46410	1	Kansi	Lock	cover
3	8751 46116	1	Sivukansi	Sidolock	Side cover
4	8751 46416	1	Sivukansi, alempi	Sidolock, nedre	Side cover, lower
5	8751 46048	1	Alapyörä Z-64	Nedre drev Z-64	Wheel,lower Z-64
6	8751 36962	1	Ala-akseli	Nedre axel	Shaft, lower
7	8751 46042	1	Hammaspyörä Z-32	Kugghjul Z-32	Gear Z-32
8	8751 46043	1	Hammaspyörä Z-36	Kugghjul Z-36	Gear Z-36
9	8751 47162	1	Ryhmäpyörän akseli	Grupphjulsaxel	Shaft
10	8751 46112	1	Väliholkki	Distanshylsa	Sleeve
11	8751 46293	1	Hammaspyörä Z-27	Kugghjul Z-27	Gear Z-27
12	8751 46076	1	Var.akseli,täyd.	Var.axel, kompl.	Clutch shaft assy
13	8751 46038	2	Kytkinpyörä	Kopplingshjul	Clutch wheel

Viite Ref. Ref.	Tilausnumero Reservdelsnr Part Number	GLX590 0LTS	Nimike	Benämning	Description
14	8751 46049	1	Pakkiakseli, täyd.	Backaxel, kompl.	Back shaft assy
15	8751 46093	1	Vaiht.siirtoakseli	Växelförararaxel	Shift fork shaft
16	8751 46094	1	Vaiht.siirtoaks.,pakk	Växelförararaxel,back	Shift fork shaft,back
17	8751 46018	1	Vaihteensiirtohaar.	Växelförare	Shift fork
18	8751 46019	1	Vaiht.siirt.,pakki	Växelförare,back	Shift fork, back
19	8751 46095	1	Vaiht.siirtovipu	Växelförararm	Shift fork arm
20	8751 28883	1	Vipu,ylempi	Arm, övre	Arm, upper
21	8751 19655	2	Lukkotappi	Låstapp	Lock pin
22	875 28952	2	Jousi	Fjäder	Spring
23	8751 46100	1	Kierreholkki	Gänghylsa	Screw-in sleeve
24	8751 46111	1	Jousi	Fjäder	Spring
25	8751 47202	1	Välipyörä,ylempi Z-31,vasenk,srj.nroon H9072 asti	Mellandrev, övre Z-31,vänster, till serienr. H9072	Gear, upper Z-31, LH, to serialno. H9072
25	8751 47643	1	Välipyörä, ylempi, Z-33,vasenk,alkaen H9073	Mellandrev,övre, Z-33,vänst.,fr.o.m. H9073	Gear, upper, Z-33,LH,from H9073
26	8751 47203	1	Välipyörä,alempi, Z-31,oikeak,srjnroon H9072	Mellandrev,nedre, Z-31,höger,till serienr H9072	Gear,lower, Z-31,RH,to serialno.H9072
26	8751 47644	1	Välipyörä,alempi, Z-33,oikek,alkaen H9073	Mellandrev,nedre, Z-33,fr.o.m. H9073	Gear,lower, Z-33,from H9073
27	8751 47204	1	Akseli	Axel	Shaft
28	8751 47205	1	Välilevy	Distansbricka	Washer
29	8751 46411	1	Tiiviste	Tätning	Gasket
30	6160 92035	3	Aksiaalilaatta	Axialplåt	Axiel plate
31	6008	2	Laakeri	Lager	Bearing
32	6304	5	Laakeri	Lager	Bearing
33	3205	1	Laakeri, 2-rivinen	Lager, 2-radig	Bearing, duplex
34	6100 63030	4	Laakeri	Lager	Bearing
35	6110 02529	1	Neulalaakeri	Nållager	Needle bearing
36	6141 02652	1	Stefa	Packbox	Oil seal
37	6141 02552	1	Stefa	Packbox	Oil seal
38	6141 02040	1	Stefa	Packbox	Oil seal
39	6146 06825	1	O-rengas	O-ring	O-ring
40	6146 05225	3	O-rengas	O-ring	O-ring
41	6146 01024	5	O-rengas	O-ring	O-ring
42	6146 01224	2	O-rengas	O-ring	O-ring
43	6146 02430	2	O-rengas	O-ring	O-ring
44	6173 00040	1	Seegerrengas	Låsring	Circlip
45	6174 50028	1	Seegerrengas	Låsring	Circlip
46	6173 30047	1	Seegerrengas	Låsring	Circlip
47	6173 30052	1	Seegerrengas	Låsring	Circlip
48	6033 45070	1	Kiila	Kil	Key
49	6400 16036	2	Kuppitulppa	Kopplugg	Plug
50	5056 11402	1	Mutteri	Mutter	Nut
51	8751 46099	1	Pidätinruuvi	Hållare	Holder
52	8751 46697	1	Ruuvi	Skruv	Screw
53	5959 52630	2	Jousisokka	Rörsprint	Spring cotter
54	5011 50902	3	Aluslevy	Bricka	Washer
55	F060000	14	Jousialuslevy	Fjäderbricka	Spring washer
56	F080000	5	Jousialuslevy	Fjäderbricka	Spring washer
57	F140000	1	Jousialuslevy	Fjäderbricka	Spring washer
58	K061016	14	Kuusiokoloruuvi	Insexskruv	Screw
59	081216	2	Ruuvi	Skruv	Screw
60	K081216	5	Kuusiokoloruuvi	Insexskruv	Screw
61	081220	1	Ruuvi	Skruv	Screw
62	061010	2	Ruuvi	Skruv	Screw
63	6155 80711	2	Tiivisterengas	Bricka,alum.	Gasket ring
64	6400 46008	1	Kierretulppa	Plugg	Plug
65	6155 80812	1	Tiivisterengas	Bricka,alum.	Gasket ring
66	3050602	1	Muovitulppa	Plugg,påfyllning	Plastic plug
67	8751 52352	1	Mittatikku	Mätsticka	Dipstick

x) Välipyöriä (viite 25,26) toimitetaan myös
sarjana. Sarja sisältää osat; 25,26,27,28,34,46.

x) Mellandrev (ref.25,26) levereras också som sats.
Satsen innehåller följande ref.nummer ; 25,26,27,28,34,46.

x) Gears (ref. 25,26) are available as sets,
including following ref. numbers ; 25,26,27,28,34,46.

25	8751 47358	1	Välipyöräsrj.,vas.kät, ylempi,sarjanroon H9072	Mellandrevsats,vänst., övre, till serienr H9072	Idle gear set,LH, upper, to serialno. H9072
25	8751 52219	1	Välipyöräsrj.,vas.kät, ylempi,alkaen H9073	Mellandrevsats,vänst., övre, fr.o.m. H9073	Idle gear set,LH, upper, from H9073
26	8751 47359	1	Välipyöräsrj.,oik.kät., alempi,sarjanroon H9072 asti	Mellandrevsats,höger, nedre, till serienr H9072	Idle gear set,RH, lower, to serialno. H9072
26	8751 52220	1	Välipyöräsrj.,oik.kät., alempi,alkaen H9073	Mellandrevsats,höger, nedre, fr.o.m. H9073	Idle gear set,RH, lower, from H9073

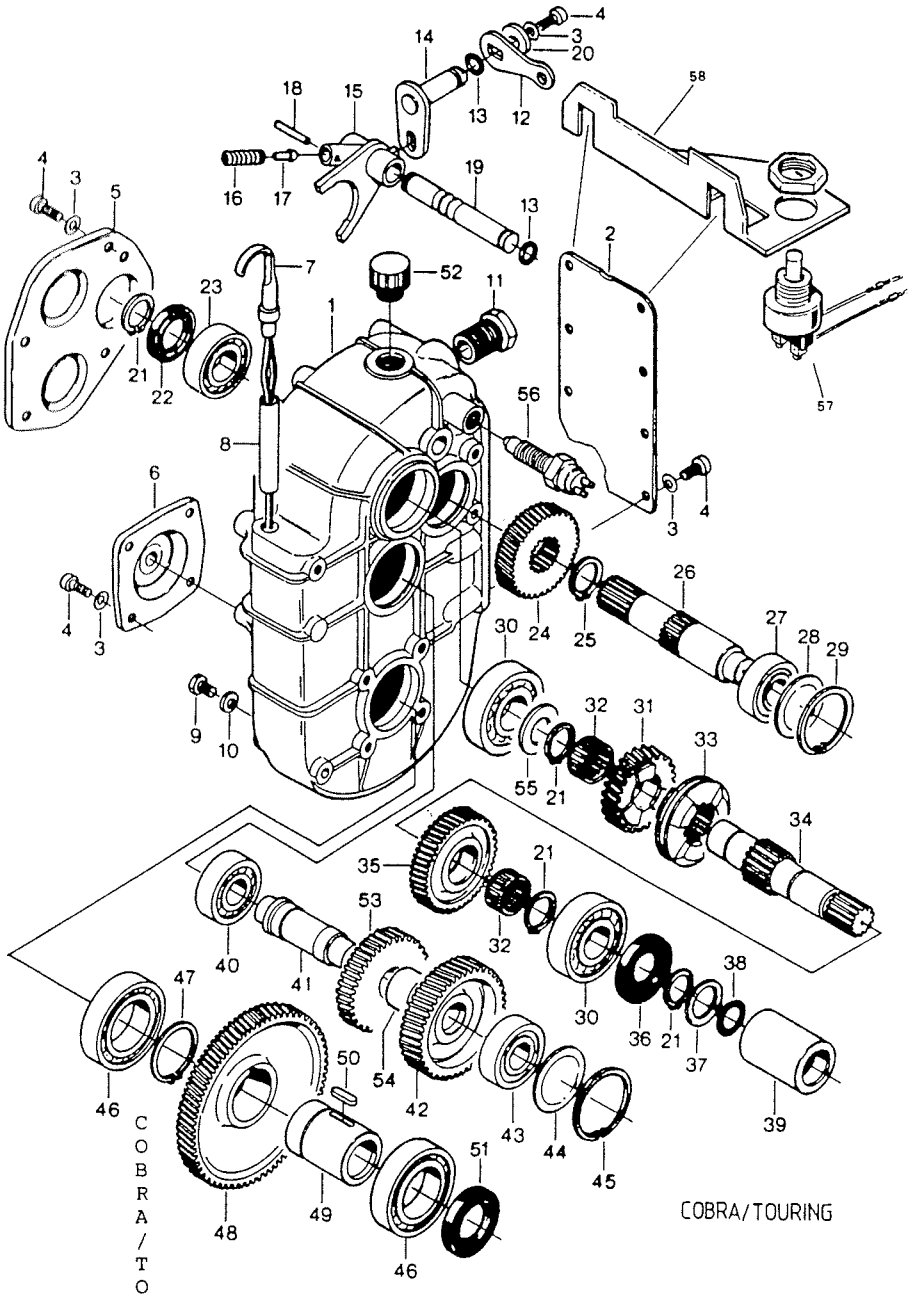

Viite Ref. Ref.	Tilausnumero Reservdelsnr Part Number	COBRA/TOURING	Nimike	Benämning	Description
	8701 47726	1	Vaihteisto	Växellåda	Gear box
1	8751 47727	1	Kotelo	Hus	Housing
2	8751 47780	1	Kansi	Lock	Cover
3	5009 50802	18	Aluslevy	Fjäderbricka	Washer
4	5818 04582	18	Ruuvi	Insexskruv	Screw
5	8751 47779	1	Kansi	Lock	Cover
6	8751 52142	1	Kansi	Lock	Cover
7	8751 47884	1	Mittatikku	Mätsticka	Dipstick
8	8360 14334	1	Putki	Rör	Pipe
9	5288 01342	1	Ruuvi	Skruv	Screw
10	6155 80812	1	Tiivisterengas	Bricka,alum.	Seal ring
11	8751 47838	1	Kierreholkki	Gänghylsa	Threaded sleeve
12	8751 28883	1	Vipu	Arm	Arm
13	6146 01024	3	O-rengas	O-ring	O-ring
14	8751 47754	1	Vipu	Arm	Arm
15	8751 47752	1	Vaihteensiirtäjä	Växelförare	Shift fork
16	8751 28952	1	Jousi	Fjäder	Spring
17	8751 19655	1	Tappi	Tapp	Pin
18	5959 52630	1	Sokka	Pinne	Cotter
19	8751 47753	1	Akseli	Axel	Shaft
20	5011 50902	1	Aluslevy	Bricka	Washer
21	6174 50025	4	Lukkorengas	Låsring	Lock ring
22	6141 02540	1	Akselitiiviste	Packbox	Oil seal
23	6100 62050	1	Laakeri	Lager	Bearing
24	8751 47749	1	Hammaspyörä, vas.kät.,Z-30	Kugghjul, vänster, Z-30	Gear, LH,Z-30

8701 47726-1 vaihteistolaatikko

24	8751 52395	1	Hammaspyörä Z-27, srjnroon 1449 asti	Kugghjul Z-27, till serienr 1449	Gear Z-27, to serialno. 1449
25	8751 30382	1	Lukkorengas	Låsring	Lock ring
26	8751 47747	1	Akseli	Axel	Shaft
27	6100 62044	1	Laakeri	Lager	Bearing
28	8751 46348	1	Tulppa	Plugg	Plug
29	6173 30052	1	Lukkorengas	Låsring	Lock ring
30	6100 63050	2	Laakeri	Lager	Bearing
31	8751 47734	1	Hammaspyörä, oik.kät.,Z-27	Kugghjul, höger,Z-27	Gear, RH, Z-27
31	8751 52394	1	Hammaspyörä Z-23, srjnroon 1449 asti	Kugghjul Z-23, till serienr 1449	Gear Z-23, to serialno. 1449
32	6110 12529	2	Neulalaakeri	Nållager	Needle bearing
33	8751 47751	1	Kytkinpyörä	Kopplingshjul	Clutch wheel
34	8751 47732	1	Kytkinakseli	Kopplingsaxel	Clutch shaft
35	8751 47733	1	Hammaspyörä,Z-33, vas.kät.	Kugghjul,Z-33, vänster	Gear, Z-33, LH
35	8751 52392	1	Hammaspyörä,Z-29, srjnroon 1449 asti	Kugghjul,Z-29, till serienr 1449	Gear, Z-29, to serialno. 1449
36	6141 02552	1	Akselitiiviste	Packbox	Oil seal
37	6173 92535	1	Tukilevy	Bricka	Washer
38	6146 02020	1	O-rengas	O-ring	O-ring
39	8751 47506	1	Kytkinholkki	Kopplingshylsa	Clutch sleeve
40	6100 63040	1	Laakeri	Lager	Bearing
41	8751 47750	1	Akseli	Axel	Shaft
41	8751 52272	1	Akseli	Axel	Shaft
42	8751 47735	1	Hammaspyörä,Z-37/34	Kugghjul,Z-37/34	Gear, Z-37/34
42	8751 52258	1	Hammaspyörä,Z-32, srjnroon 1449 asti	Kugghjul,Z-32, till serienr 1449	Gear, Z-32, to serialno. 1449
43	6100 63044	1	Laakeri	Lager	Bearing
44	8751 52086	1	Tulppa	Plugg	Plug
45	6173 30047	1	Lukkorengas	Låsring	Lock ring
46	6100 60080	2	Laakeri	Lager	Bearing
47	6173 00040	1	Lukkorengas	Låsring	Lock ring
48	8751 47736	1	Hammaspyörä,Z-61, vasenkät.	Kugghjul, Z-61, vänsterhand	Gear, Z-61, LH
48	8751 52393	1	Hammaspyörä,Z-54, srjnroon 1449 asti	Kugghjul, Z-54, till serienr 1449	Gear, Z-54, to serialno. 1449
49	8751 36962	1	Akseli	Axel	Shaft
50	6033 45070	1	Kiila	Kil	Key
51	6141 02852	1	Akselitiiviste	Packbox	Oil seal
52	3050602	1	Muovitulppa	Plugg, påfyllning	Plastic plug
53	8751 52260	1	Hammaspyörä,Z-28, srjnroon 1449 asti	Kugghjul, Z-28, till serienr 1449	Gear, Z-28, to serialno. 1449
54	8751 52409	1	Väliholkki	Distanshylsa	Spacer
55	6160 92542	1	Aksiaalilaatta	Bricka	Washer
	6146 02230	1	O-rengas	O-ring	O-ring
	6400 25007	1	Tulppa	Plugg	Plug

* 6146 02230 ja 6400 25007 toim. erillisenä variaattoriakselille (ei kuvassa)

* 6146 02230 och 6400 25007 lev. separat till variatoraxel (ej i bilden)

* 6146 02230 and 6400 25007 available separate (not in the pict.)

56	6541 00222	1	Peruutusvaiht. anturi alk. r.nrosta 39020099	Backgivare fr.o.m ch.nr 39020099	Backup sender from ch.no 39020099
57	33100000	1	Peruutusvaiht. anturi	Backgivare	Backup sender
58	5497657	1	Kiinnityslevy	Fästplåt	Fastening plate

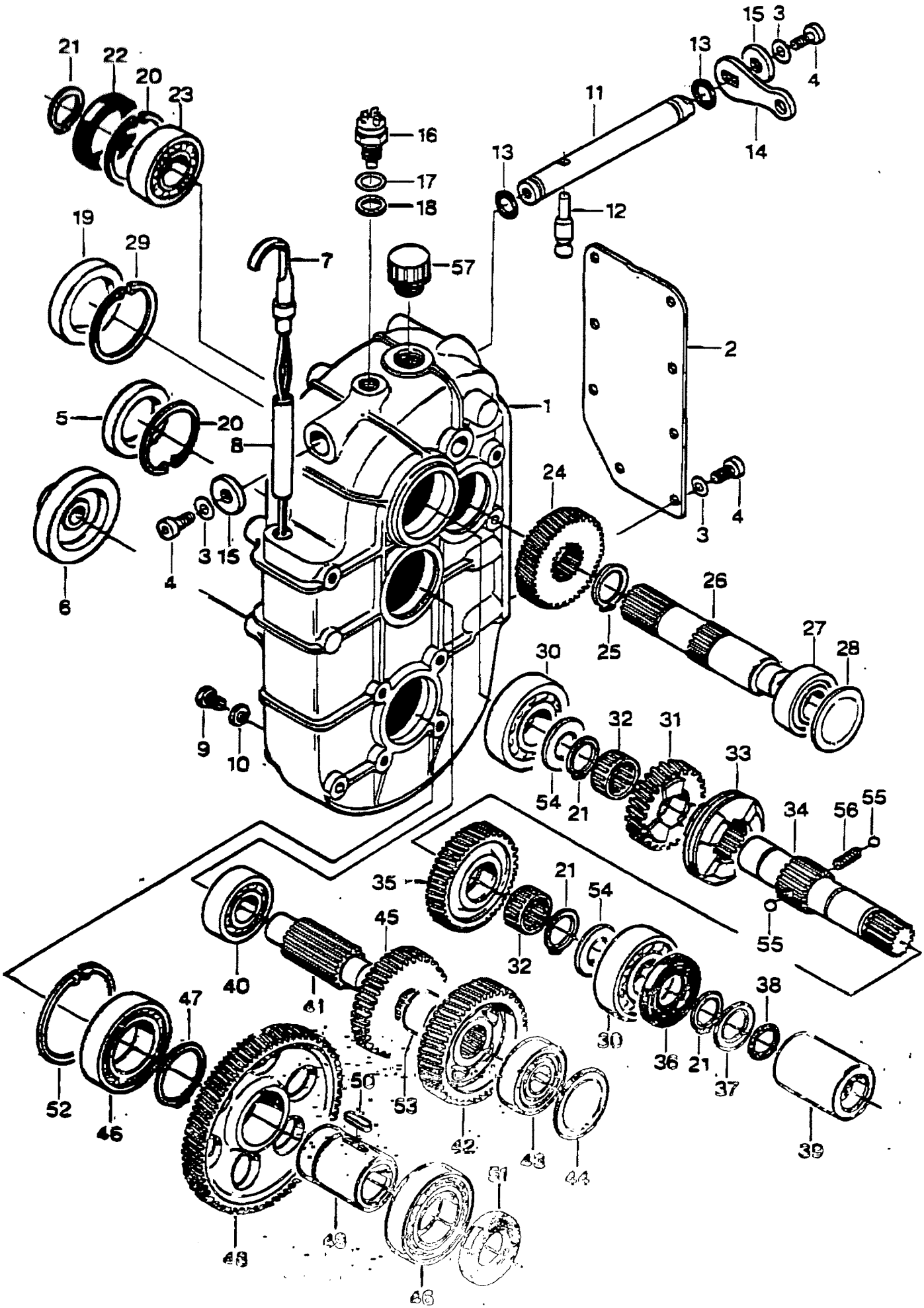
21
22
20
23
16
17
18
19
29
7
57
13
11
15
3
4
14
12
2
1
5
20
8
6
24
3
4
3
15
4
26
25
27
28
30
9
10
32
31
33
54
21
34
56
55
35
21
54
45
32
55
40
41
47
38
30
36
21
37
52
46
50
53
42
43
44
39
51
48
49
66

Viite Ref.	Tilausnumero Reservdelsnr. Part Number	Kpl	Nimike	Benämning	Description	
			Valmistusnumerosta 1720 alkaen			
	8701 47726	1	Vaihteisto	Växellåda	Gear box	
1	8751 52958	1	Kotelo	Hus	Housing	
2	8751 47780	1	Kansi	Lock	Cover	
3	5009 50802	10	Aluslevy	Brickа	Washer	
4	5818 04582	10	Ruuvi	Skruv	Screw	
5	8751 52843	1	Tulppa	Plugg	Plug	
6	8751 52933	1	Tulppa	Plugg	Plug	
7	8751 47884	1	Mittatikku	Mätsticka	Dipstick	
8	8360 14834	1	Putki	Rör	Pipe	
9	5288 01342	1	Ruuvi	Skruv	Screw	
10	6155 80812	1	Tiivisterengas	Tätningsring	Seal ring	
11	8751 52715	1	Akseli	Axel	Shaft	
12	8751 52716	1	Tappi	Tapp	Pin	
13	6146 01024	2	O-rengas	O-ring	O-ring	
14	8751 28883	1	Nipu	Arm	Arm	
15	5011 50902	2	Aluslevy	Brickа	Washer	
16	6541 00223	1	Peruutusanturi	Backgivare	Backup sender	
17	6173 91218	1	Sovitelevy	Mellanlägg	Shim	
18	6155 81216	1	Tiivisterengas	Tätningsring	Seal ring	
19	8751 52844	1	Tulppa	Plugg	Plug	
20	6174 60052	2	Lukkorengas	Låsring	Lock ring	
21	6174 50025	4	Lukkorengas	Låsring	Lock ring	
22	6141 02553	1	Akselitiiviste	Axeltätning	Oil seal	
23	6100 62050	1	Laakeri	Lager	Bearing	
24	8751 52395	1	Hammaspyörä	Kugghjul	Gear	Z=27
25	8751 30382	1	Lukkorengas	Låsring	Lock ring	
26	8751 47747	1	Akseli	Axel	Shaft	
27	6100 62044	1	Laakeri	Lager	Bearing	
28	8751 46348	1	Tulppa	Plugg	Plug	
29	6174 60062	1	Lukkorengas	Låsring	Lock ring	
30	6100 63050	2	Laakeri	Lager	Bearing	
31	8751 52394	1	Hammaspyörä	Kugghjul	Gear	Z=23
32	6110 12529	2	Neulalaakeri	Nållager	Needle bearing	
33	8751 52950	1	Kytkinpyörä	Kopplingshjul	Clutch wheel	
34	8751 52949	1	Kytkinakseli	Kopplingshjul	Clutch shaft	
35	8751 52392	1	Hammaspyörä	Kugghjul	Gear	Z=29
36	6141 02552	1	Akselitiiviste	Axeltätning	Oil seal	
37	6173 92535	1	Tukilevy	Brickа	Washer	
38	6146 02020	1	O-rengas	O-ring	O-ring	
39	8751 47506	1	Kytkinholkki	Kopplingshylsa	Clutch sleeve	
40	6100 63040	1	Laakeri	Lager	Bearing	
41	8751 52272	1	Akseli	Axel	Shaft	
42	8751 52351	1	Hammaspyörä	Kugghjul	Gear	Z=32
43	6100 63044	1	Laakeri	Lager	Bearing	
44	8751 52053	1	Tulppa	Plugg	Plug	
45	8751 52260	1	Hammaspyörä	Kugghjul	Gear	Z=28
46	6100 60080	2	Laakeri	Lager	Bearing	
47	6173 00040	1	Lukkorengas	Låsring	Lock ring	
48	8751 52393	1	Hammaspyörä	Kugghjul	Gear	Z=51

49	8751 36962	1	Akseli	Axel	Shaft
50	6033 45070	1	Kiila	Kil	Key
51	6141 02852	1	Akselitiiviste	Axeltätning	Oil seal
52	6174 60068	1	Lukkorengas	Låsring	Lock ring
53	8751 52409	1	Välinokka	Distanshylsa	Spacer
54	6100 82542	2	Aksiaalilaatta	Bricka	Washer
55	6168 10064	2	Kuula	Kula	Ball
56	8751 52630	1	Jousi	Fjäder	Spring
57		1	Tulppa	Plugg	Plug
	6146 02230	1	O-rengas	O-ring	O-ring
	6400 25007	1	Tulppa	Plugg	Plug

TOIM. ERILLISEÄ VARIAATTORIAKSELILLE (EI KUVASSA)

TALEX TELEFAX

Fax nro/No:
Kenelle/To: Ari Inkeröinen
Kenelltä/From: Veikko Perttola
Pvm/Date: Sivuja/Pages:

Talex 200 Viestinä

Varht. n:o 1001 ... 1719
varaosana kannattaa
käyttää vaihtolaatikoa

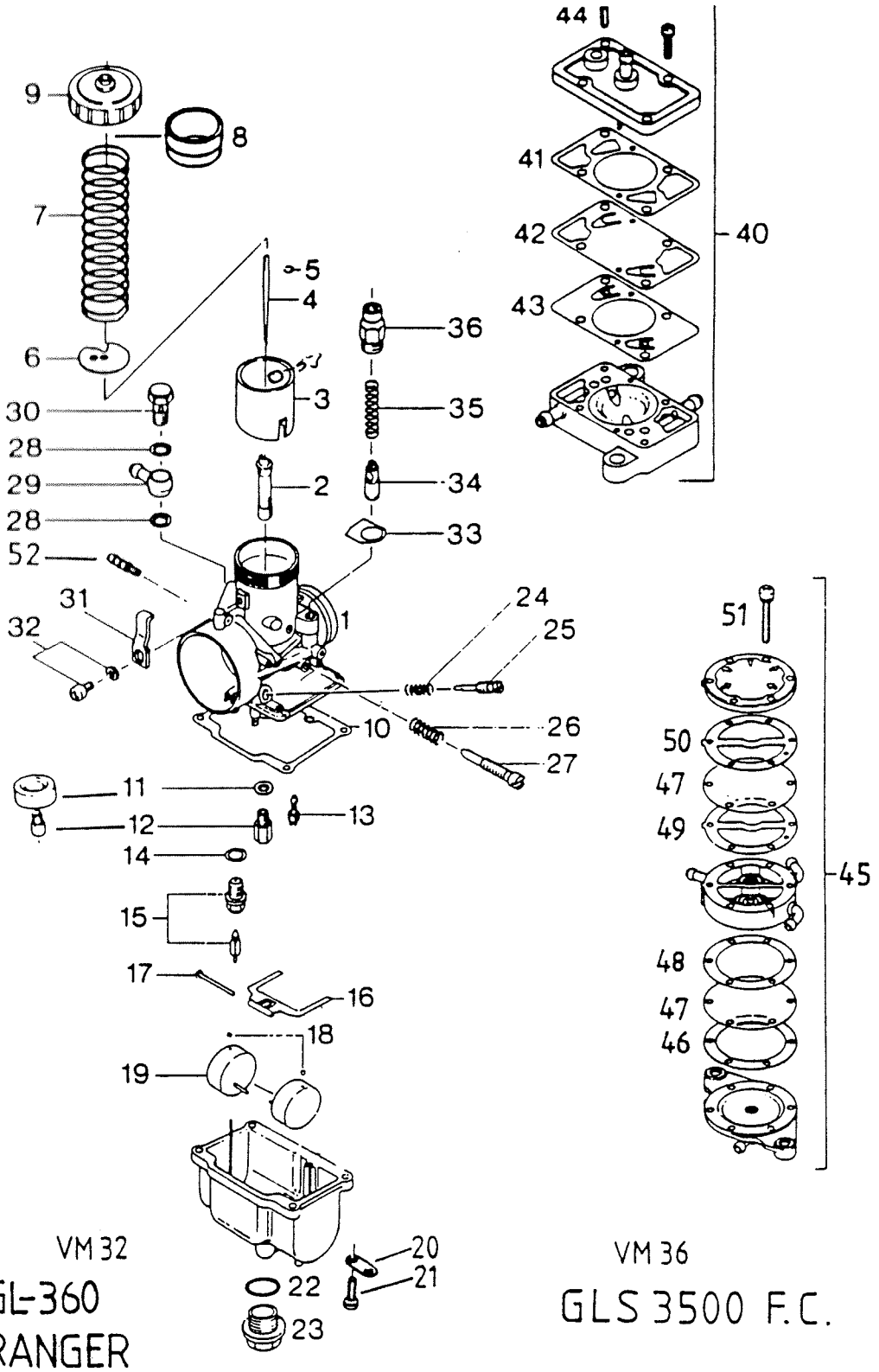

Viite Ref. Ref.	Tilausnumero Reservdelsnr Part Number	GL360S	RANGER	GL3500FC	GLX5900LTS	Nimike	Benämning	Description
1	996169	1	.	.	.	Kaasutin VM 32	Förgasare VM 32	Carburetor VM 32
1	886520	.	1	.	.	Kaasutin VM 32	Förgasare VM 32	Carburetor VM 32
1	995854	.	.	2	.	Kaasutin VM 36	Förgasare VM 36	Carburetor VM 36
1	996165	.	.	.	1	Kaasutin VM 32	Förgasare VM 32	Carburetor VM 32
2	963959	.	.	.	.	Seosputki	Blandmunstycke	Mixture pipe

2	963952	1	1	.	.	Seosputki	Blandmunstycke	Mixture pipe
2	963958	.	.	2	.	Seosputki	Blandmunstycke	Mixture pipe
2	963951	.	.	.	1	Seosputki	Blandmunstycke	Mixture pipe
3	963932	1	1	.	1	Luisti	Trottel, 3.0	Slide
3	1471001	.	.	2	.	Luisti	Trottel, 2.0	Slide
4	963923	1	.	.	.	Neula	Nål	Needle
4	963928	.	1	.	.	Neula 6EJ1	Nål 6EJ1	Needle 6EJ1
4	963927	.	.	2	.	Neula 6DH37-3	Nål 6DH37-3	Needle 6DH37-3
4	963920	.	.	.	1	Neula	Nål	Needle
5	845230	1	1	2	1	Lukkolevy	Låsbricka	Locking plate
6	963940	1	1	.	1	Pidätinlevy	Stoppbricka	Stop washer
6	1471003	.	.	2	.	Pidätinlevy	Stoppbricka	Stop washer
7	938930	1	1	2	1	Jousi	Fjäder	Spring
9	963870	1	1	.	1	Kansi	Lock	Cover
9	1471004	.	.	2	.	Kansi	Lock	Cover
10	831890	1	1	.	1	Tiiviste	Packning	Gasket
10	1471005	.	.	2	.	Tiiviste	Packning	Gasket
11	827660	1	1	.	1	Aluslevy	Bricka	Washer
11	1471006	.	.	2	.	Loiskerengas	Skvalpring	Splash ring
12	961019	.	.	.	.	Pääsuutin 175	Huvudmunstycke 175	Main jet 175
12	963974	1	1	.	.	Pääsuutin 240	Huvudmunstycke 240	Main jet 240
12	963883	.	.	2	.	Pääsuutin 300	Huvudmunstycke 300	Main jet 300
12	963975	.	.	.	1	Pääsuutin 250	Huvudmunstycke 250	Main jet 250
13	963820	.	1	2	.	Tyhjäkäyntisuutin 35	Tomgångsmunstycke 35	Idle jet 35
13	963821	1	.	.	.	Tyhjäkäyntisuutin 30	Tomgångsmunstycke 30	Idle jet 30
13	963823	.	.	.	1	Tyhjäkäyntisuutin 25	Tomgångsmunstycke 25	Idle jet 25
14	831900	1	1	.	1	Tiiviste	Tätning	Gasket
14	1471007	.	.	2	.	Tiiviste	Tätning	Gasket
15	963840	1	1	.	1	Neulaventtiili 1.5	Nålventil 1.5	Needle valve 1.5
15	861250	.	.	2	.	Neulaventtiili	Nålventil	Needle valve
16	963830	1	1	.	1	Uimurivipu	Flottörarm	Float arm
16	1471009	.	.	2	.	Uimurivipu	Flottörarm	Float arm
17	929770	1	1	.	1	Tappi	Tapp	Pin
18	960990	2	2	4	2	Pidätintulppa	Stopplugg	Stop plug
19	963900	2	2	.	2	Uimuri	Flottör	Float
19	861290	.	.	4	.	Uimuri	Flottör	Float
20	1471011	.	.	4	.	Letkunpidin	Slanghållare	Hose holder
21	841460	4	4	.	4	Ruuvi+aluslevy	Skruv+bricka	Screw+washer
21	1471010	.	.	8	.	Ruuvi+aluslevy	Skruv+bricka	Screw+washer
22	850210	1	1	2	1	O-rengas	O-ring	O-ring
23	963965	1	1	2	1	Ruuvi	Skruv	Screw
24	938950	1	1	2	1	Jousi	Fjäder	Spring
25	963860	1	1	2	1	Ilmaruuvi	Luftskruv	Air screw
26	938940	1	1	2	1	Jousi	Fjäder	Spring
27	963850	1	1	2	1	Tyhjäkäyntiruuvi	Tomgångsskruv	Idling screw
28	930560	2	2	.	2	Tiivisterengas	Tätningsring	Gasket ring
29	963890	1	1	.	1	Liitin	Anslutning	Adapter
30	963960	1	1	.	1	Ruuvi	Skruv	Screw
31	845220	1	1	.	1	Varmistin	Låsbricka	Circlip
32	841450	1	1	.	1	Ruuvi+aluslevy	Skruv+bricka	Screw+washer
33	963805	1	1	.	1	Levy	Platta	Plate
34	963790	1	1	2	1	Rikastinmäntä	Chokekolv	Choke piston
35	938920	1	1	2	1	Jousi	Fjäder	Spring
36	963810	1	1	.	1	Peitemutteri	Täckmutter	Nut
36	861280	.	.	2	.	Peitemutteri	Täckmutter	Nut
40	994482	1	1	.	1	Polttoainepumppu	Bränslepump	Fuel pump
41	.831935	1	1	.	1	Tiiviste	Packning	Gasket
42	.861137	1	1	.	1	Pumppukalvo	Pumpmembran	Pump diaphragm
43	.861135	1	1	.	1	Kalvo	Membran	Diaphragm
44	.841460	4	4	.	4	Ruuvi + aluslevy	Skruv + bricka	Screw + washer
45	994485	.	.	1	.	Polttoainepumppu	Bränslepump	Fuel pump
46	850440	.	.	1	.	Tiiviste	Tätning	Gasket
47	861210	.	.	2	.	Pumppukalvo	Pumpmembran	Pump diaphragm
48	850445	.	.	1	.	Tiiviste	Packning	Gasket
49	850447	.	.	1	.	Tiiviste	Packning	Gasket
50	850450	.	.	1	.	Tiiviste	Packning	Gasket
51	841035	.	.	6	.	Ruuvi	Skruv	Screw
52	961030	1	1	2	1	Primer-liitos	Primer-nippel	Primer nipple
53	1471006					viike		

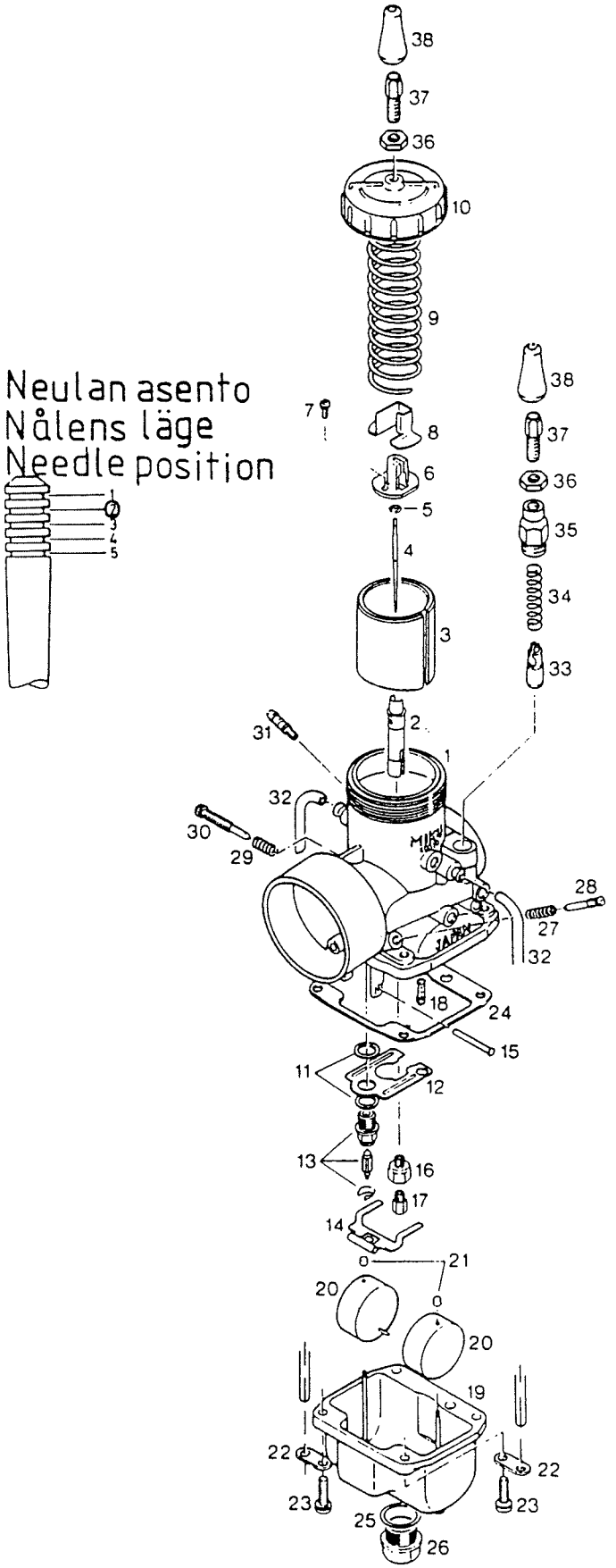

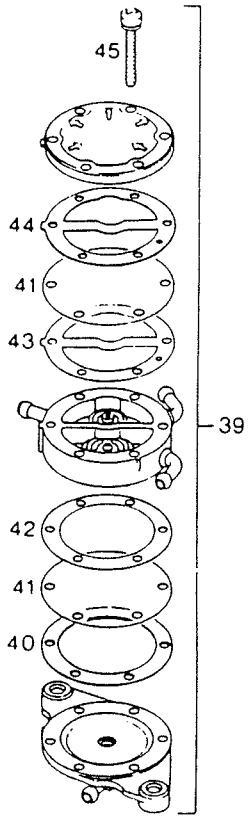

VM 38

COBRA
COBRA TOURING

Viite Ref. Ref.	Tilausnumero Reservdelsnr Part Number	Magn. puoli/ sida/side	Var.puoli/ sida/ P.T.O side	Nimike	Benämning	Description
1-38	886523	1	.	Kaasutin VM 38 COBRA/TOURING	Förgasare VM 38 COBRA/TOURING	Carburetor VM 38 COBRA/TOURING
1-38	886522	.	1	Kaasutin VM 38 COBRA/TOURING	Förgasare VM 38 COBRA/TOURING	Carburetor VM 38 COBRA/TOURING
2	861730	.	1	Seosputki 480 P-2	Blandmust. 480 P-2	Needle jet 480 P-2
2	1471608	1	.	Seosputki 480 P-4	Blandmust. 480 P-4	Needle jet 480 P-4
3	1471607	1	1	Luisti 2.5	Trottel 2.5	Slide 2.5
4	963920	1	1	Neula 6DH8	Nål, 6DH8	Needle, 6DH8
5	845230	1	1	Lukkolevy	Låsbricka	Circlip

6	1471603	1	1	Liitin	Adapter	Connector
7	1471604	1	1	Ruuvi	Skruv	Screw
8	1471602	1	1	Suoja	Skydd	Cover
9	938930	1	1	Jousi	Fjäder	Spring
10	1471600	1	1	Kansi	Lock	Cover
11	1471620	2	2	Tiiviste	Tätning	Sealing ring
12	1471619	1	1	Loiskelevy	Skvalpbricka	Baffle plate
13	861751	1	1	Neulaventtiili 1.5VM38	Nålventil 1.5 VM38	Needle valve 1.5 VM38
14	1471611	1	1	Uimurivipu	Flottörarm	Float arm
15	1471610	1	1	Tappi	Tapp	Pin
16	1471622	1	1	Sekoituskappale	Blandningstube	Mixing tube
17	961014	1	.	Pääsuutin, 380	Huvudmunstycke 380	Main jet, 380
17	963889	.	1	Pääsuutin, 360	Huvudmunstycke, 360	Main jet, 360
18	963826	1	1	Tyhjäk.suutin 45	Tomgångsmunst. 45	Pilot jet 45
20	861290	2	2	Uimuri	Flottör	Float
21	960990	2	2	Pidätintulppa	Stopplugg	Cap
22	1471011	2	2	Letkun pidin	Slanghållare	Hose holder
23	240450	4	4	Ruuvi M5x16	Skruv M5x16	Screw M5x16
24	1471609	1	1	Tiiviste	Tätning	Gasket
25	1471613	1	1	Aluslevy	Bricka	Washer
26	1471614	1	1	Tulppa	Plugg	Plug
27	938950	1	1	Jousi	Fjäder	Spring
28	963860	1	1	Ilmaruuvi	Luftskruv	Air screw
29	938940	1	1	Jousi	Fjäder	Spring
30	963850	1	1	Tyhjäkäyntiruuvi	Tomgångskruv	Idling screw
31	961030	1	1	Nippeli primerille	Primer adapter	Primer nipple
32	1471623	2	2	Huohotinletku	Ventilationslang	Vent. tube
33	963790	1	1	Rikastinmäntä	Choke kolv	Choke piston
34	938920	1	1	Jousi	Fjäder	Spring
35	861280	1	1	Peitemutteri	Täckmutter	Housing
36	942541	2	2	Mutteri	Mutter	Nut
37	241445	2	2	Säätöruuvi M6	Justerskruv M6	Screw M6
38	960980	2	2	Kumi	Gummi	Rubber grommet
39	994485	1	1	Polttoainepumppu	Bränslepump	Fuel pump
40	850440	1	1	Tiiviste	Tätning	Gasket
41	861210	1	1	Kalvo	Membran	Diaphragm
42	850445	1	1	Tiiviste	Tätning	Gasket
43	850447	1	1	Tiiviste	Tätning	Gasket
44	850450	1	1	Tiiviste	Tätning	Gasket
45	841035	6	6	Ruuvi M4x28	Skruv M4x28	Screw M4x28

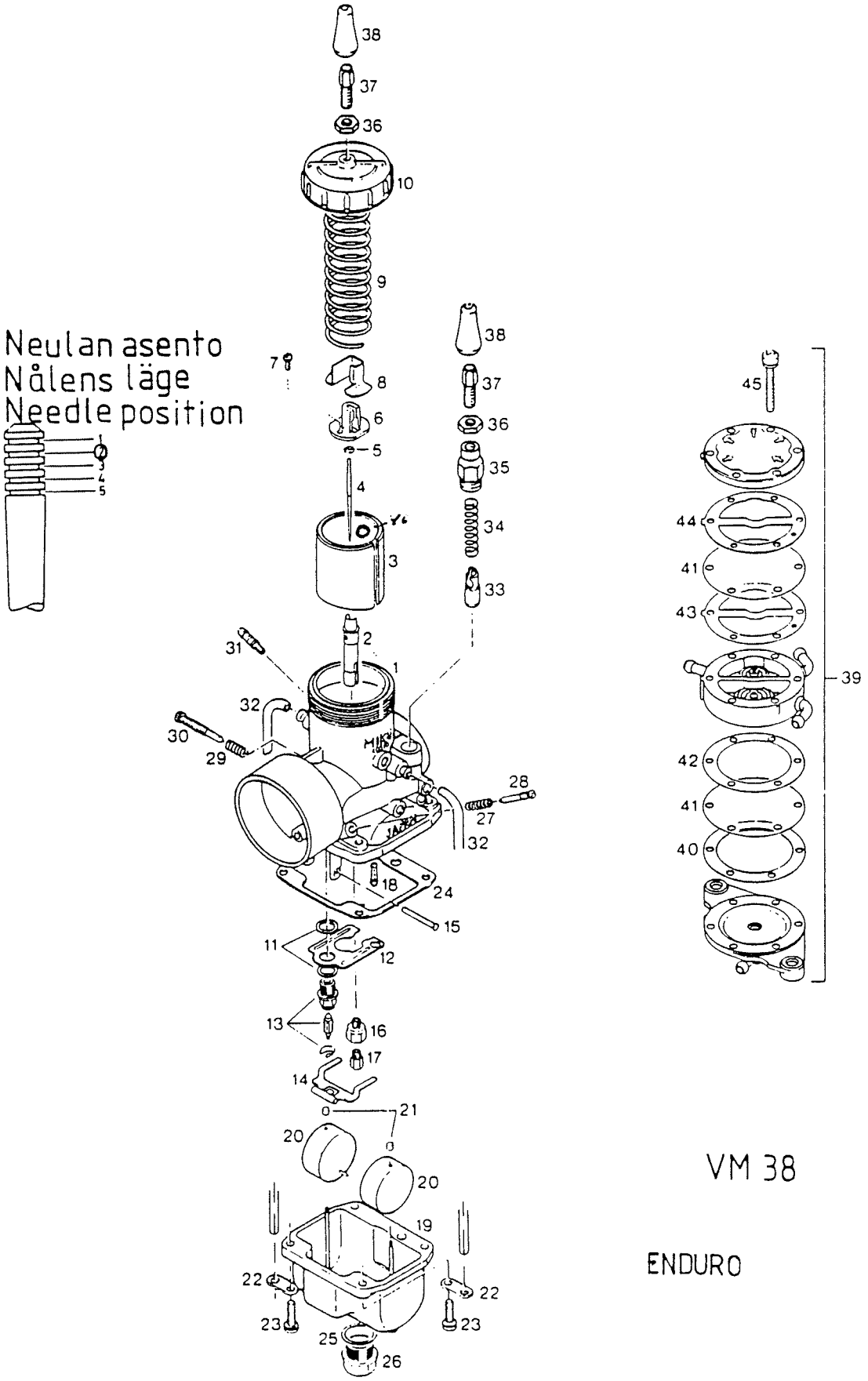

Viite Ref. Ref.	Tilausnumero Reservdelsnr Part Number	Magn. puoli/ sida/side	Var.puoli/ sida/ P.T.O side	Nimike	Benämning	Description
1-38	886525	1	.	Kaasutin VM 38 ENDURO	Förgasare VM 38 ENDURO	Carburetor VM 38 ENDURO
1-38	886524	.	1	Kaasutin VM 38 ENDURO	Förgasare VM 38 ENDURO	Carburetor VM 38 ENDURO
2	861730	.	1	Seosputki 480 P-2	Blandmust. 480 P-2	Needle jet 480 P-2
2	1471608	1	.	Seosputki 480 P-4	Blandmust. 480 P-4	Needle jet 480 P-4
3	1471607	1	1	Luisti 2.5	Trottel 2.5	Slide 2.5
4	963920	1	1	Neula 6DH8	Nål, 6DH8	Needle, 6DH8
5	845230	1	1	Lukkolevy	Låsbricka	Circlip

6	1471603	1	1	Liitin	Adapter	Connector
7	1471604	1	1	Ruuvi	Skruv	Screw
8	1471602	1	1	Suoja	Skydd	Cover
9	938930	1	1	Jousi	Fjäder	Spring
10	1471600	1	1	Kansi	Lock	Cover
11	1471620	2	2	Tiiviste	Tätning	Sealing ring
12	1471619	1	1	Loiskelevy	Skvalpbricka	Baffle plate
13	861751	1	1	Neulaventtiili	Nålventil	Needle valve
14	1471611	1	1	Uimurivipu	Flottörarm	Float arm
15	1471610	1	1	Tappi	Tapp	Pin
16	1471622	1	1	Sekoituskappale	Blandningstube	Mixing tube
17	961015	.	1	Pääsuutin, 390	Huvudmunstycke 390	Main jet, 390
17	(963889) 961013	1	.	Pääsuutin, 360	Huvudmunstycke, 360	Main jet, 360
18	963826	1	1	Tyhjäk.suutin 45	Tomgångsmunst. 45	Pilot jet 45
20	861290	2	2	Uimuri	Flottör	Float
21	960990	2	2	Pidätintulppa	Stopplugg	Cap
22	1471011	2	2	Letkun pidin	Slanghållare	Hose holder
23	240450	4	4	Ruuvi M5x16	Skruv M5x16	Screw M5x16
24	1471609	1	1	Tiiviste	Tätning	Gasket
25	1471613	1	1	Aluslevy	Bricka	Washer
26	1471614	1	1	Tulppa	Plugg	Plug
27	938950	1	1	Jousi	Fjäder	Spring
28	963860	1	1	Ilmaruuvi	Luftskruv	Air screw
29	938940	1	1	Jousi	Fjäder	Spring
30	963850	1	1	Tyhjäkäyntiruuvi	Tomgångskruv	Idling screw
31	961030	1	1	Nippeli primerille	Primer adapter	Primer nipple
32	1471623	2	2	Huohotinletku	Ventilationslang	Vent. tube
33	963790	1	1	Rikastinmäntä	Choke kolv	Choke piston
34	938920	1	1	Jousi	Fjäder	Spring
35	861280	1	1	Peitemutteri	Täckmutter	Housing
36	942541	2	2	Mutteri	Mutter	Nut
37	241445	2	2	Säätöruuvi M6	Justerskruv M6	Screw M6
38	960980	2	2	Kumi	Gummi	Rubber grommet
39	994485	1	1	Polttoainepumppu	Bränslepump	Fuel pump
40	850440	1	1	Tiiviste	Tätning	Gasket
41	861210	1	1	Kalvo	Membran	Diaphragm
42	850445	1	1	Tiiviste	Tätning	Gasket
43	850447	1	1	Tiiviste	Tätning	Gasket
44	850450	1	1	Tiiviste	Tätning	Gasket
45	841035	6	6	Ruuvi M4x28	Skruv M4x28	Screw M4x28
46	1471606			viikka		

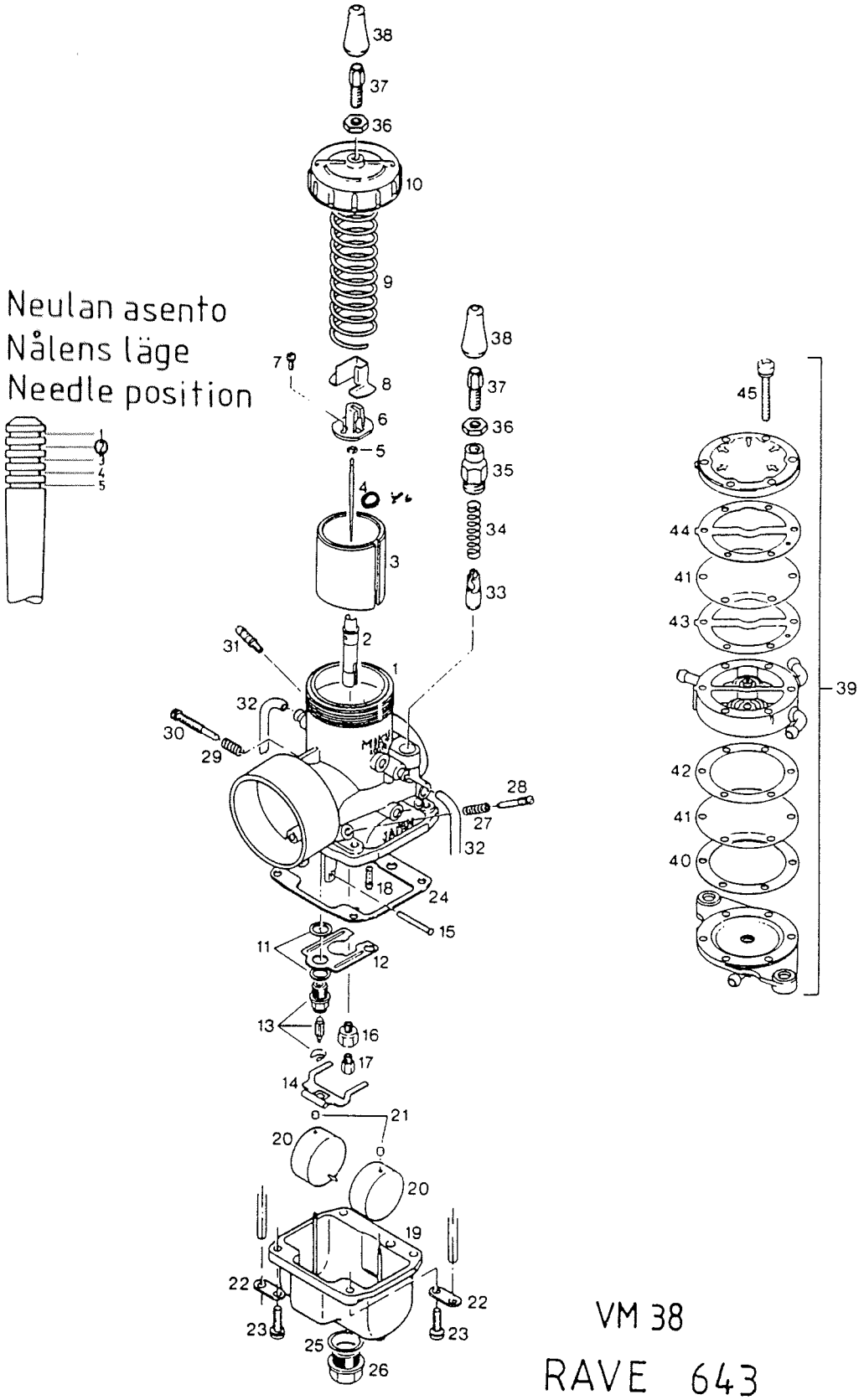

Viite Ref. Ref.	Tilausnumero Reservdelsnr Part Number	Magn. puoli/ sida/side	Var.puoli/ sida/ P.T.O side	Nimike	Benämning	Description
1-38	996769	1	.	Kaasutin VM 38 RAVE 643	Förgasare VM 38 RAVE 643	Carburetor VM 38 RAVE 643
1-38	996768	.	1	Kaasutin VM 38 RAVE 643	Förgasare VM 38 RAVE 643	Carburetor VM 38 RAVE 643
2	1481800	1	1	Seosputki 480 P-8	Blandmunst. 480 P-8	Needle jet 480 P-8
3	1471607	1	1	Luisti 2.5	Trottel 2.5	Slide 2.5
4	963920	1	1	Neula, 6DH8	Nål, 6DH8	Needle, 6DH8
5	845230	1	1	Lukkolevy	Låsbricka	Circlip

6	1471603	1	1	Liitin	Adapter	Connector
7	1471604	1	1	Ruuvi	Skruv	Screw
8	1471602	1	1	Suoja	Skydd	Cover
9	938930	1	1	Jousi	Fjäder	Spring
10	1471600	1	1	Kansi	Lock	Cover
11	1471620	2	2	Tiiviste	Tätning	Sealing ring
12	1471619	1	1	Loiskelevy	Skulpbricka	Baffle plate
13	1471621	1	1	Neulaventtiili	Nålventil	Needle valve
14	1471611	1	1	Uimurivipu	flottörarm	Float arm
15	1471610	1	1	Tappi	Tapp	Pin
16	1471622	1	1	Sekoituskappale	Blandningstube	Mixing tube
17	961014	1	.	Pääsuutin 380	Huvudmunstycke 380	Main jet 380
17	963889	.	1	Pääsuutin 360	Huvudmunstycke 360	Main jet 360
18	963826	1	1	Tyhjäkäyntisuutin 45	Tomgångsmunst. 45	Pilot jet 45
20	861290	2	2	Uimuri	Flottör	Float
21	960990	2	2	Pidätintulppa	Stopplugg	Plug
22	1471011	2	2	Letkun pidin	Slanghållare	Hose holder
23	240450	4	4	Ruuvi M5x16	Skruv M5x16	Screw M5x16
24	1471609	1	1	Tiiviste	Tätning	Gasket
25	1471613	1	1	Aluslevy	Bricka	Washer
26	1471614	1	1	Tulppa	Plugg	Plug
27	938950	1	1	Jousi	Fjäder	Spring
28	963860	1	1	Ilmaruuvi	Luftskruv	Air screw
29	938940	1	1	Jousi	Fjäder	Spring
30	963850	1	1	Tyhjäkäyntiruuvi	Tomgångskruv	Idling screw
31	961030	1	1	Nippeli primerille	Primer adapter	Primer nipple
32	1471623	2	2	Huohotinletku	Ventilationslang	Vent. tube
33	963790	1	1	Rikastinmäntä	Choke kolv	Choke piston
34	938920	1	1	Jousi	Fjäder	Spring
35	861280	1	1	Peitemutteri	Täckmutter	Housing
36	942541	2	2	Mutteri	Mutter	Nut
37	241445	2	2	Säätöruuvi M6	Justerskruv M6	Screw M6
38	960980	2	2	Kumi	Gummi	Rubber grommet
39	994485	1	1	Polttoainepumppu	Bränslepump	Fuel pump
40	850440	1	1	Tiiviste	Tätning	Gasket
41	861210	1	1	Kalvo	Membran	Diaphragm
42	850445	1	1	Tiiviste	Tätning	Gasket
43	850447	1	1	Tiiviste	Tätning	Gasket
44	850450	1	1	Tiiviste	Tätning	Gasket
45	841035	6	6	Ruuvi M4x28	Skruv M4x28	Screw M4x28
46	1471606			viikka		

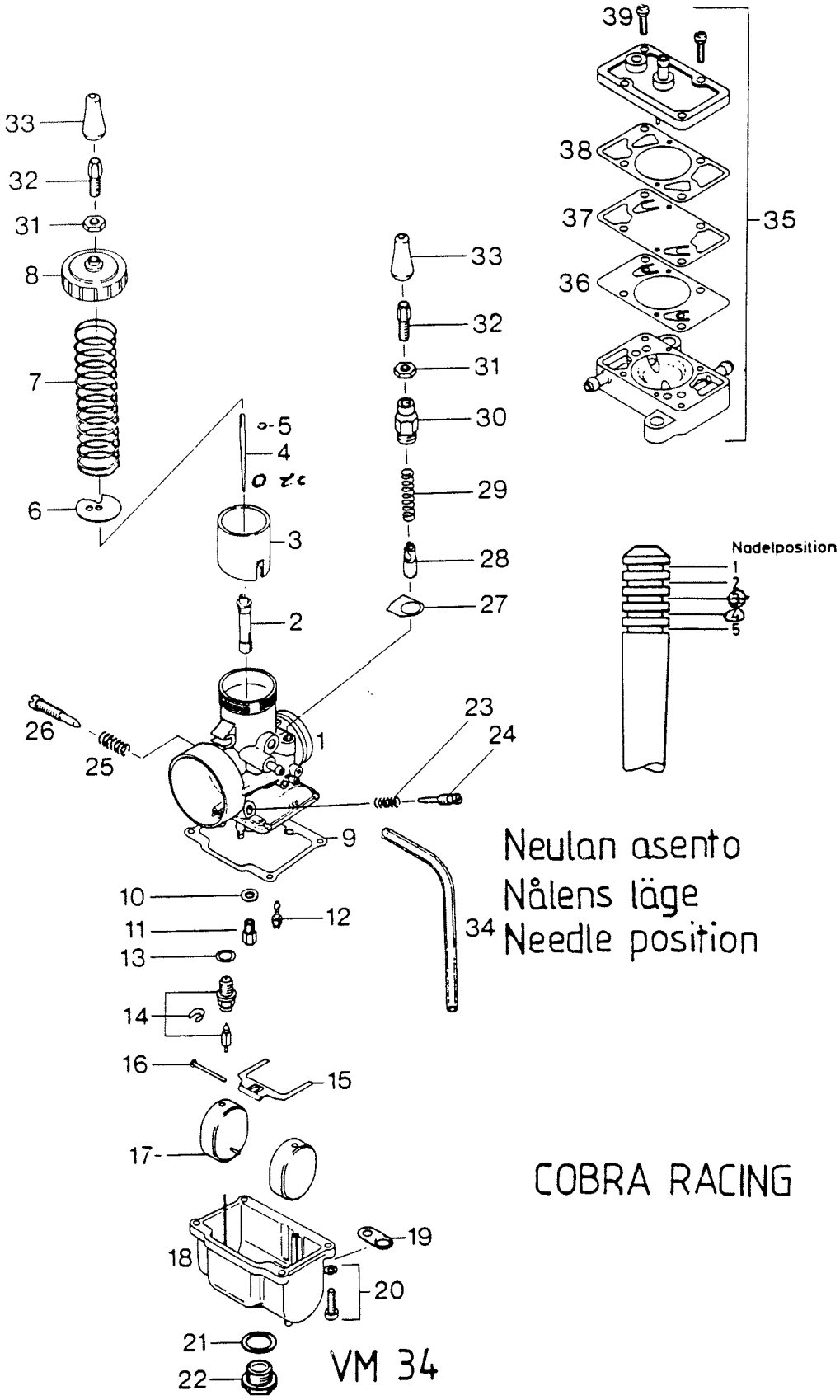

Viite Ref. Ref.	Tilausnumero Reservdelsnr Part Number	Magn. puoli/ sida/side	Var.puoli/ sida/ P.T.O side	Nimike	Benämning	Description
1-34	292567	1	.	Kaasutin VM 34 COBRA RACING	Förgasare VM 34 COBRA RACING	Carburetor VM 34 COBRA RACING
1-34	292567	.	1	Kaasutin VM 34 COBRA RACING	Förgasare VM 34 COBRA RACING	Carburetor VM 34 COBRA RACING
2	963952	.	1	Seosputki 159 P-4	Blandmust. 159 P-4	Needle jet 159 P-4
2	963952	1	.	Seosputki 159 P-4	Blandmust. 159 P-4	Needle jet 159 P-4
3	963937	1	1	Luisti 2.5	Trottel 2.5	Slide 2.5
4	963923	1	1	Neula 6DH4	Nål, 6DH4	Needle, 6DH4
5	845230	1	1	Lukkolevy	Låsbricka	Circlip
6	963940	1	1	Liitin	Adapter	Connector

7	938930	1	1	Jousi	Fjäder	Spring
8	963875	1	1	Kansi	Lock	Cover
9	831895	1	1	Tiiviste	Tätning	Sealing ring
10	827660	1	1	Aluslevy 5,3/10/1,5	Bricka 5,3/10/1,5	Washer 5,3/10/1,5
11	963889	1	.	Pääsuutin ~~360~~ 320	Huvudmunstycke 360	Main jet 360
11	963885	.	1	Pääsuutin ~~320~~ 360	Huvudmunstycke 320	Main jet 320
12	963820	1	1	Tyhjäkäyntisuutin 45	Tomgångsmunst. 45	Pilot jet 45
13	831905	1	1	Tiivisterengas	Tätningsring	Sealing ring
14	963848	1	1	Neulaventtiili 1,5	Nålventil 1,5	Needle valve 1,5
15	963835	1	1	Uimurivipu	Flottörarm	Float arm
16	929770	1	1	Tappi	Tapp	Pin
17	963905	2	2	Uimuri	Flottör	Float
19	261800	2	2	Letkun pidin	Slanghållare	Hose holder
20	240450	4	4	Ruuvi M5x16	Skruv M5x16	Screw M5x16
23	938950	1	1	Jousi	Fjäder	Spring
24	963860	1	1	Ilmaruuvi	Luftskruv	Air screw
25	938940	1	1	Jousi	Fjäder	Spring
26	963850	1	1	Tyhjäkäyntiruuvi	Tomgångskruv	Idling screw
27	963805	1	1	Levy	Plåt	Plate
28	963790	1	1	Rikastinmäntä	Choke kolv	Choke piston
29	938920	1	1	Jousi	Fjäder	Spring
30	963815	1	1	Peitemutteri	Täckmutter	Housing
31	942541	2	2	Mutteri	Mutter	Nut
32	241445	2	2	Säätöruuvi M6	Justerskruv M6	Screw M6
33	960980	2	2	Kumi	Gummi	Rubber grommet
34	260581	2	2	Huohotinletku	Ventilationslang	Vent. tube
35	994482	1	1	Polttoainepumppu	Bränslepump	Fuel pump
36	831935	1	1	Tiiviste	Tätning	Gasket
37	861137	1	1	Kalvo	Membran	Diaphragm
38	861135	1	1	Tiiviste	Tätning	Gasket
39	841460	4	4	Ruuvi M4x16	Skruv M4x16	Screw M4x16
40	147160			[illegible]		

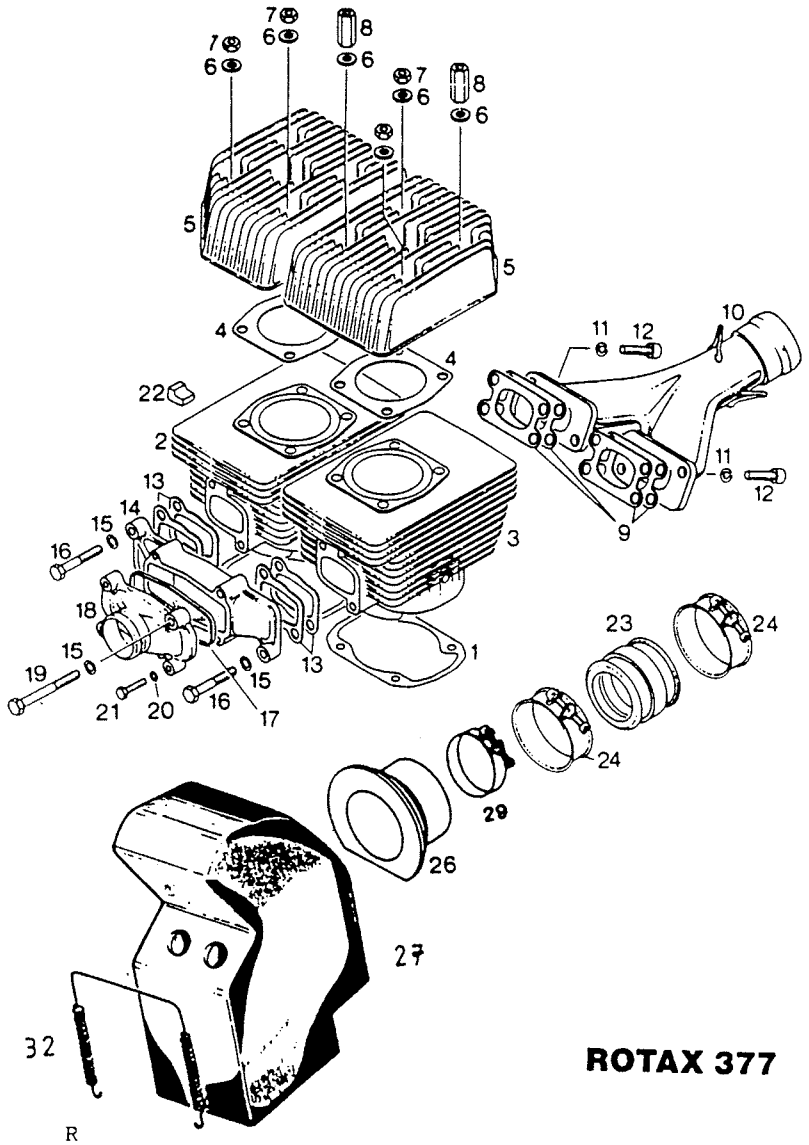

ROTAX 377

Viite Ref. Ref.	Tilausnumero Reservdelsnr Part Number	GL360S	RANGER	Nimike	Benämning	Description
1	850105	2	2	Alapään tiiviste 0.4	Cyl.fotpackn. 0.4	Gasket, cyl.bottom 0.4
2	823796	1	1	Sylinteri,var.puoli	Cylinder,var.sida	Cylinder,var.side
3	823805	1	1	Sylinteri,magn.puoli	Cylinder,magnet.sida	Cylinder,magn.side
4	850131	2	2	Kannentiiviste	Topplockspackning	Gasket, cylinder head
5	823820	2	2	Sylinterikansi	Topplock	Cylinder head
6	250311	8	8	Aluslevy	Bricka	Washer
7	242200	5	.	Mutteri, 22Nm	Mutter, 22 Nm	Nut, 22 Nm
7	242206	.	5	Mutteri, 22Nm	Mutter, 22 Nm	Nut, 22 Nm
8	242660	3	3	Mutteri	Mutter	Nut
9	850111	4	.	Tiiviste	Packning	Gasket
9	850113	.	4	Tiiviste	Packning	Gasket
10	879459	1	1	Y-haara	Grenrör	Branch-Y
11	945752	4	4	Jousialuslevy	Fjäderbricka	Spring washer
12	840991	4	4	Kuusiokoloruuvi	Insexskruv	Screw
13	831865	4	4	Tiiviste	Packning	Gasket
14	867430	1	1	Imusarja	Insugsrör	Intake manifold
15	945752	4	4	Jousialuslevy	Fjäderbricka	Spring washer
16	940616	2	2	Ruuvi	Skruv	Screw
17	850190	1	1	Tiivisterengas	Tätningsring	Gasket ring
18	867445	1	.	Kansi	Lock	Cover
18	867442	.	1	Kansi	Lock	Cover
19	841311	2	2	Ruuvi	Skruv	Screw
20	945751	2	2	Jousialuslevy	Fjäderbricka	Spring washer
21	240036	2	2	Ruuvi	Skruv	Screw
22	860060	1	1	Kumi	Gummi	Rubber
23	867481	1	1	Kiinnityskumi	Fästgummi	Fastening rubber
24	951510	2	2	Kiristin	Klammer	Clamp
26	5393310	1	1	Liitin	Adapter	Adapter
27	5193953	1	1	Imuäänenvaimennin	Insugsljuddämpare	Intake silencer
29	5391031	1	1	Kiristin	Klammer	Clamp
32	5491375	1	1	Jousi	Fjäder	Spring

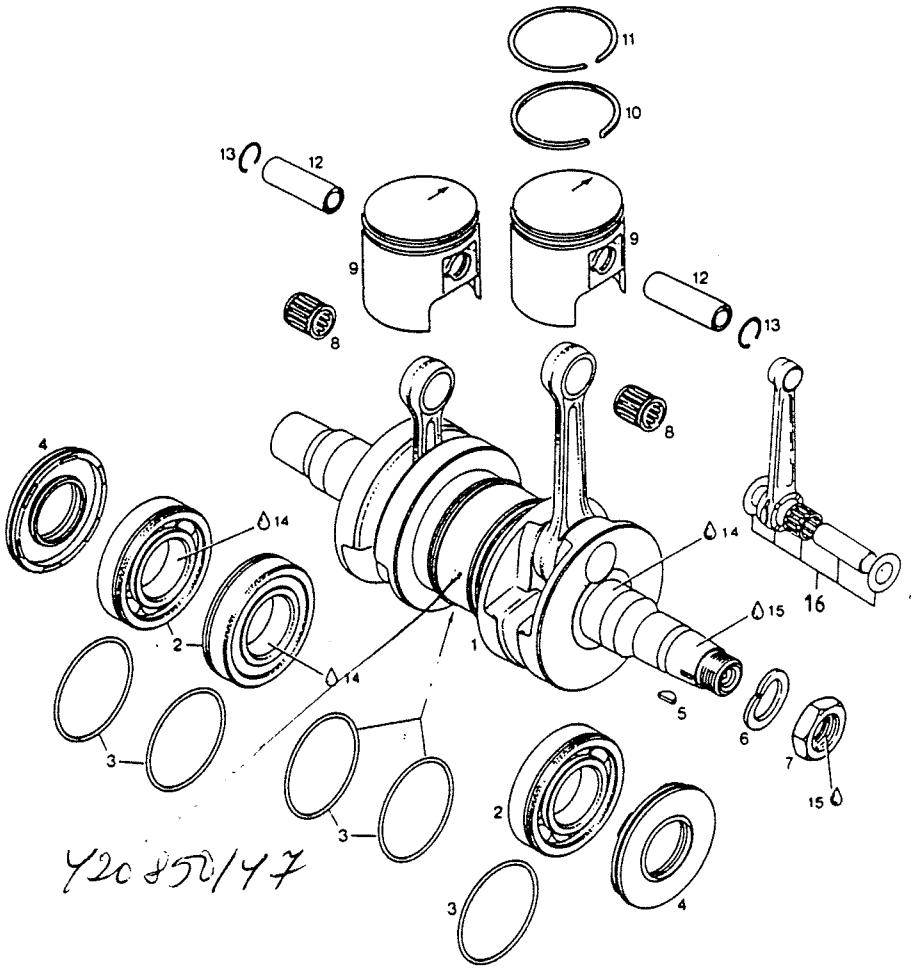

ROTAX 377

Viite Ref. Ref.	Tilausnumero Reservdelsnr Part Number	GL36OS	RANGER	Nimike	Benämning	Description
1	996335	1	.	Kampiakseli, täyd.	Vevaxel, kompl.	Crankshaft assy
1	996332	.	1	Kampiakseli, täyd.	Vevaxel, kompl.	Crankshaft assy
2	832231	3	3	Laakeri 6207	Lager 6207	Bearing 6207
3	250165	5	5	O-rengas	O-ring	O-ring
4	831950	2	2	Stefa	Packbox	Oil seal
5	246050	1	.	Kiila	Kil	Key
5	246055	.	1	Kiila	Kil	Key
6	945759	1	1	Jousialuslevy	Fjäderbricka	Spring washer
7	842230	1	1	Mutteri	Mutter	Nut
8	932904	2	2	Neulalaakeri	Nållager	Needle bearing
9	994975	2	2	Mäntä, täyd. 62 mm	Kolv, kompl. 62 mm	Piston assy, 62 mm
9	994976	x	x	Mäntä, täyd. 62.20 mm	Kolv, kompl. 62.20 mm	Piston assy, 62.20 mm
9	994977	x	x	Mäntä, täyd. 62.5 mm	Kolv, kompl. 62.5 mm	Piston assy, 62.5 mm
10	.915890	1	1	Männänrengas 62 mm	Kolvring 62 mm	Piston ring 62 mm
10	.915891	x	x	Männänrengas 62.25 mm	Kolvring 62.25 mm	Piston ring 62.25 mm
10	.915892	x	x	Männänrengas 62.5 mm	Kolvring 62.5 mm	Piston ring 62.5 mm
11	.215210	1	1	Männänrengas 62 mm	Kolvring 62 mm	Piston ring 62 mm
11	.215211	x	x	Männänrengas 62.25 mm	Kolvring 62.25 mm	Piston ring 62.25 mm
11	.215212	x	x	Männänrengas 62.5 mm	Kolvring 62.5 mm	Piston ring 62.5 mm
12	916260	2	2	Männäntappi	Kolvtapp	Piston pin
13	945735	4	4	Lukkorengas	Låsring	Lock ring
14	297431	x	x	Loctite 76710	Loctite 76710	Loctite 76710
15	899785	x	x	Loctite 221, 10cm3	Loctite 221, 10cm3	Loctite 221, 10cm3
16	996334	x	x	Alap.laak.korj,srj.	Rep.sats,vevstaklager	Repair set, bearing

818201 var.puolen / mpw

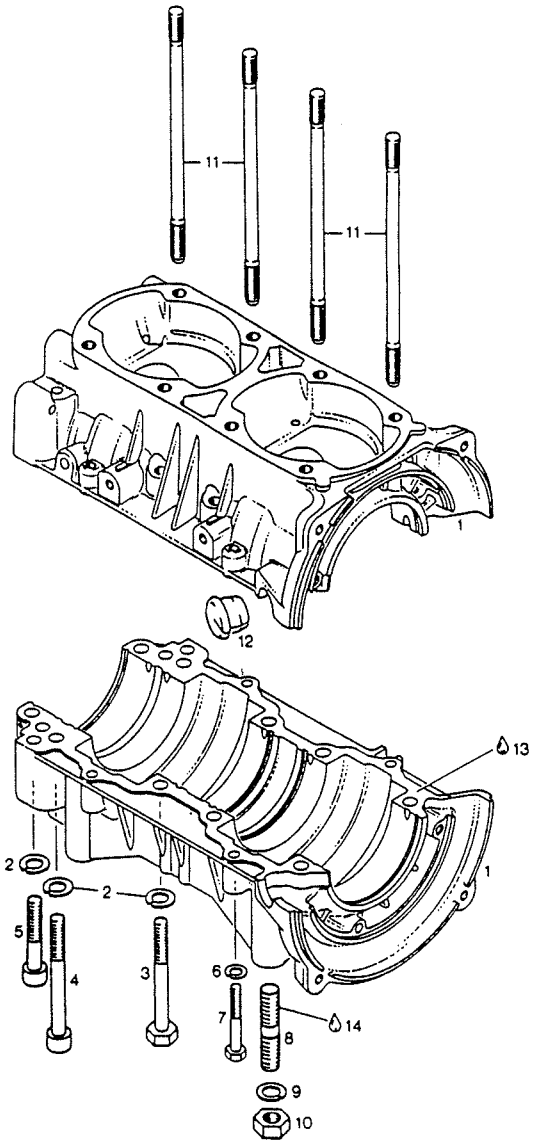

ROTAX 377

Viite Ref. Ref.	Tilausnumero Reservdelsnr Part Number	GL360S	RANGER	Nimike	Benämning	Description
1	996281	1	1	Kampikammio	Vevhus	Crankcase
2	.945752	10	10	Jousialuslevy	Fjäderbricka	Spring washer
3	.841201	2	2	Ruuvi	Skruv	Screw
4	.841831	2	2	Ruuvi	Skruv	Screw
5	.841561	2	2	Kuusiokoloruuvi	Insexskruv	Screw
6	.945751	4	4	Jousialuslevy	Fjäderbricka	Spring washer
7	.240631	4	4	Ruuvi	Skruv	Screw
8	840290	4	4	Vaarnaruuvi	Pinnskruv	Stud
9	945753	4	4	Jousialuslevy	Fjäderbricka	Spring washer
10	242091	4	4	Mutteri, 38Nm	Mutter, 38 Nm	Nut, 38 Nm
11	841149	8	8	Vaarnaruuvi, 7 Nm	Pinnskruv, 7 Nm	Stud, 7 Nm
12	960287	1	1	Läpivienti	Genomföring	Inlet
13	899784	x	x	Loct 574/orans/50	Loct 574/orange/50	Loct 574/orange/50
14	899785	x	x	Loct 221/viol/6cm3	Loct 221/viol/6cm3	Loct 221/viol/6cm3

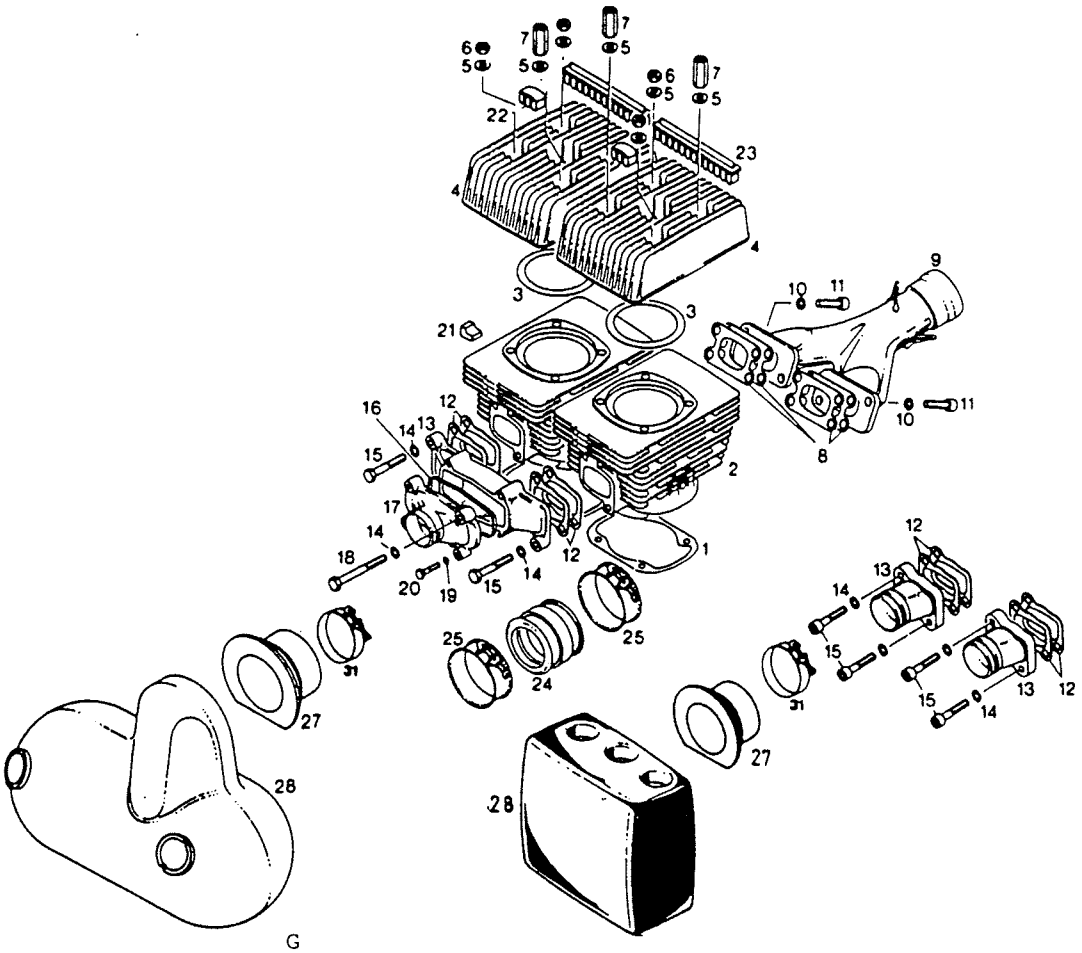

ROTAX 503

Viite Ref. Ref.	Tilausnumero Reservdelsnr Part Number	GLS350 0 F. C.	GLX590 0 LTS	Nimike	Benämning	Description
1	831855	2	2	Alapään tiiviste	Cylinderfotpackning	Cyl. bottom gasket
2	823646	2	2	Sylinteri	Cylinder	Cylinder
3	831881	2	2	Kannentiiviste	Topplockspackning	Cyl. head gasket
4	823660	2	2	Sylinterinkansi	Topplock	Cylinder head
5	250311	8	8	Aluslevy	Bricka	Washer
6	242200	4	4	Mutteri	Mutter	Nut
7	842050	4	4	Välimutteri	Distansmutter	Nut
8	831841	4	4	Tiiviste	Packning	Gasket
9	878936	1	1	Y-haara	Grenrör	Branch-Y
10	F080000	4	4	Jousialuslevy	Fjäderbricka	Spring washer
11	K081230	4	4	Kuusiokoloruuvi	Insexskruv	Screw
12	831865	4	4	Tiiviste	Packning	Gasket
13	867400	2	.	Imuputki	Insugsrör	Intake tube
13	867450	.	1	Imusarja	Insugsrör	Intake manifold
14	F080000	4	4	Jousialuslevy	Fjäderbricka	Spring washer
15	840681	4	.	Kuusiokoloruuvi	Insexskruv	Screw
15	081240	.	2	Ruuvi	Skruv	Screw
16	850150	.	1	Tiiviste	Packning	Gasket
17	867465	.	1	Kansi	Lock	Cover
18	081265	.	2	Ruuvi	Skruv	Screw
19	F060000	.	2	Jousialuslevy	Fjäderbricka	Spring washer
20	061030	.	2	Ruuvi	Skruv	Screw
21	860060	1	1	Vaimennin	Dämpare	Damper
22	860095	4	4	Harjatiiviste,lyhyt	Borsttätning,kort	Brush gasket,short
23	860090	4	4	Harjatiiviste,pitkä	Borsttätning,lång	Brush gasket,long
24	867484	2	.	Kaasuttimen kiinnitin	Förgasarfäste	Carburetor fastening
24	867481	.	1	Kaasuttimen kiinnitin	Förgasarfäste	Carburetor fastening
25	951510	4	2	Klemmari	Klammer	Clamp
27	~~825440-1~~	2	.	Liitin 570136900	Adapter	Adapter
27	5393310	.	1	Liitin	Adapter	Adapter
28	5292383	1	.	Imuäänenvaimennin	Insugsljuddämpare	Intake silencer
28	825338	.	1	Imuäänenvaimennin	Insugsljuddämpare	Intake silencer
31	5391031	2	1	Klemmari	Klammer	Clamp

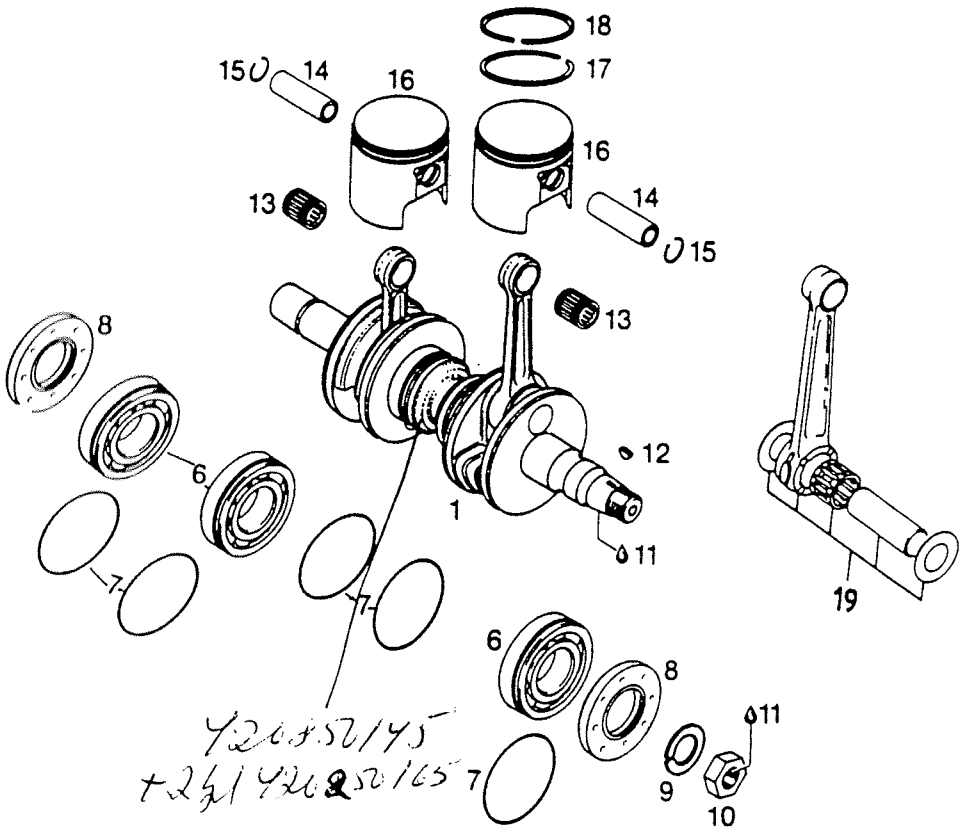

ROTAX 503

Viite Ref. Ref.	Tilausnumero Reservdelsnr Part Number	GLS350 F.C.	GLX590 LTS	Nimike	Benämning	Description
1	996445	1	.	Kampiakseli	Vevaxel	Crankshaft
1	996440	.	1	Kampiakseli,täyd.	Vevaxel,kompl.	Crankshaft assy
6	832231	3	3	Laakeri 6207	Lager 6207	Bearing 6207
7	830350	5	5	O-rengas	O-ring	O-ring
8	831950	2	2	Stefa	Packbox	Oil seal
9	945759	1	1	Jousialuslevy	Fjäderbricka	Spring washer
10	842230	1	1	Mutteri	Mutter	Nut
11	899785	x	x	Loct.221 viol 6cm3	Loct.221viol 6cm3	Loct.221viol 6cm3
12	245050	1	1	Woodruffkiila	Kil	Woodruff key
13	932904	2	2	Neulalaakeri	Nållager	Needle bearing
14	916185	2	2	Männäntappi	Kolvtapp	Piston pin
15	945735	4	4	Lukkorengas	Låsring	Lock ring
16	995280	2	2	Mäntä,täyd.72 mm	Kolv,kompl. dia 72 mm	Piston assy dia 72 mm
16	995286	x	x	Mäntä,täyd.72,25 mm	Kolv,kompl. dia 72,25	Piston assy dia 72,25
16	995287	x	x	Mäntä,täyd.72,5 mm	Kolv,kompl.dia 72,5 mm	Piston assy dia 72,5 m
17	.915850	1	1	Männänrengas 72 mm	Kolvring dia 72 mm	Piston ring 72 mm
17	.915851	x	x	Männänrengas 72.25 mm	Kolvring dia 72.25 mm	Piston ring 72.25 mm
17	.915852	x	x	Männänrengas 72.5 mm	Kolvring dia 72.5 mm	Piston ring 72.5 mm
18	.215235	1	1	Männänrengas 72 mm	Kolvring dia 72 mm	Piston ring 72 mm
18	.215236	x	x	Männänrengas 72.25 mm	Kolvring dia 72.25 mm	Piston ring 72.25 mm
18	.215237	x	x	Männänrengas 72.5 mm	Kolvring dia 72.5 mm	Piston ring 72.5 mm
19	~~996334~~ 994564	x	x	Alap.laak.korj.srj	Vevstaklager rep.sats	Repair set, bearing

270/7131

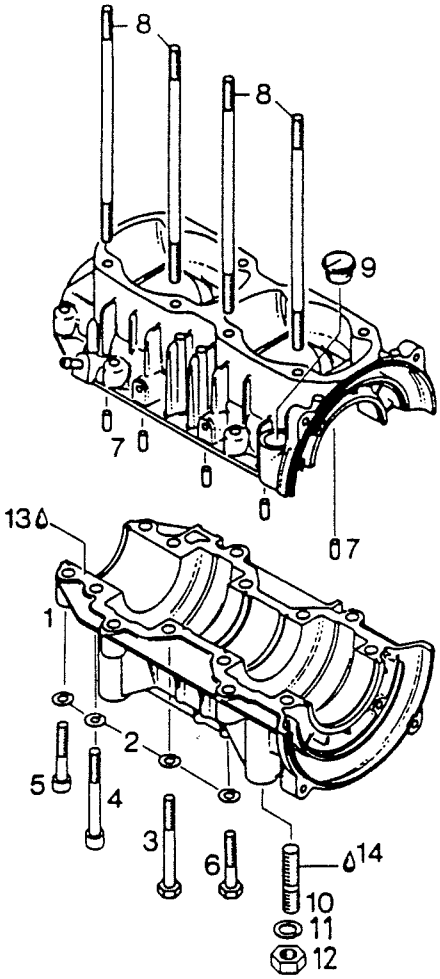

ROTAX 503

Viite Ref. Ref.	Tilausnumero Reservdelsnr Part Number	GLS350 0F.C.	GLX590 0LTS	Nimike	Benämning	Description
1	996451	1	1	Kampikammio	Vevhus	Crankcase
2	.945752	14	14	Jousialuslevy	Fjäderbricka	Spring washer
3	.841201	6	6	Ruuvi	Skruv	Screw
4	.841841	2	2	Kuusiokoloruuvi	Insexskruv	Screw
5	.841561	2	2	Kuusiokoloruuvi	Insexskruv	Screw
6	.940631	4	4	Ruuvi	Skruv	Screw
7	960951	5	5	Ohjaintappi	Styrpinne	Guide pin
8	840555	8	8	Vaarnaruuvi	Pinnskruv	Stud
9	960287	1	1	Läpivienti	Genomföring	Inlet
10	940400	4	4	Vaarnaruuvi	Pinnskruv	Stud
11	945753	4	4	Jousialuslevy	Fjäderbricka	Sping washer
12	242091	4	4	Mutteri	Mutter	Nut
13	899784	x	x	Loctite 574 oranssi 50 cm3	Loctite 574 orange 50 cm3	Loctite 574 orange 50 cm3
14	899785	x	x	Loct.221 viol 6cm3	Loct.221 viol 6cm3	Loct.221 viol 6cm3

ROTAX 377
503

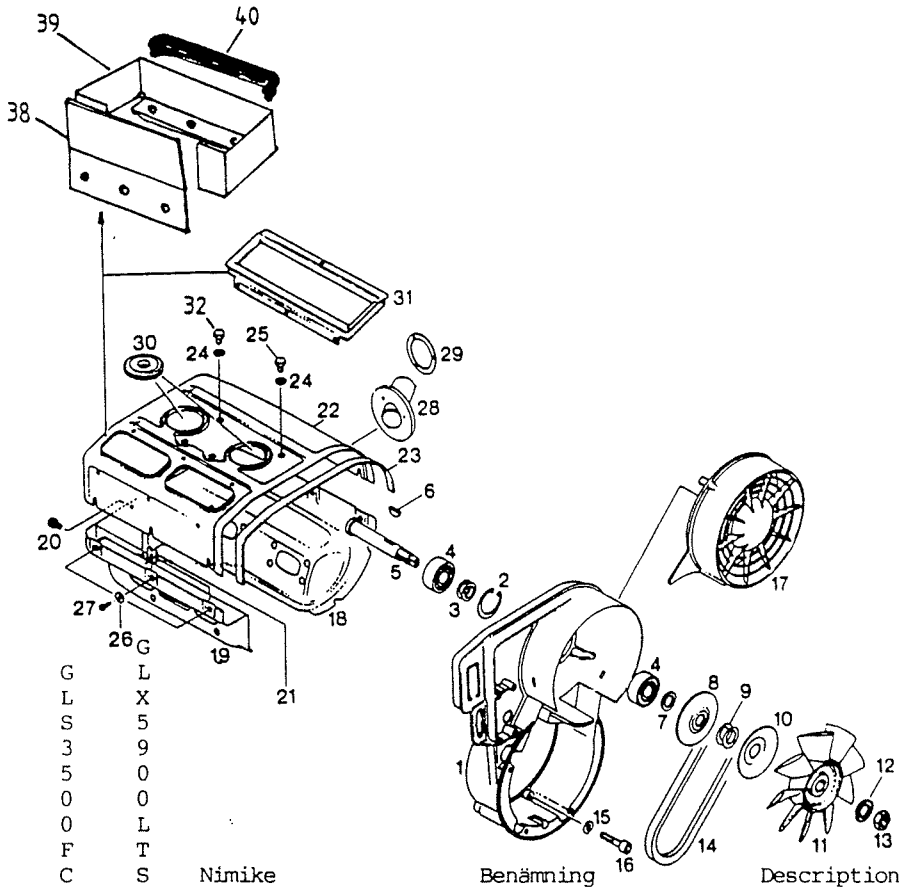

Viite Ref. Ref.	Tilausnumero Reservdelsnr Part Number	GL 60S	RAN GER	GLS 350 0FC	GLX 590 0LTS	Nimike	Benämning	Description
1	912992	.	.	.	.	Tuuletinkotelo	Fläktkåpa	Fan housing
1	912996	1	1	.	.	Tuuletinkotelo	Fläktkåpa	Fan housing
1	911540	.	.	1	1	Tuuletinkotelo	Fläktkåpa	Fan housing
2	945880	1	1	1	1	Varmistinrengas	Låsring	Locking ring
3	244585	2	2	2	2	Välilevy	Shim	Shim
4	832160	2	2	2	2	Laakeri	Lager	Bearing
5	937940	1	1	1	1	Akseli	Axel	Shaft
6	246011	1	.	1	1	Kiila	Kil	Key
6	246015	.	1	.	.	Kiila	Kil	Key
7	827650	1	1	1	1	Tiiviste	Tätning	Gasket
8	980495	1	1	1	1	Pyöräpuolisko	Remskiva	Belt disk
9	827080	x	x	x	x	Säätölevy 0.5	Justerbricka 0.5	Adj.washer 0.5
9	827082	x	x	x	x	Säätölevy 0.2	Justerbricka 0.2	Adj.washer 0.2
10	980520	.	.	1	1	Tukilevy	Stödbricka	Support washer
11	866295	1	1	.	.	Tuuletin	Fläkt	Fan
11	866290	.	.	1	1	Tuuletin	Fläkt	Fan
12	945756	1	1	1	1	Jousialuslevy	Fjäderbricka	Spring washer
13	942285	1	1	1	1	Mutteri	Mutter	Nut
14	980436	1	1	.	.	Kiilahihna	Kilrem	V-belt
14	980510	.	.	1	1	Kiilahihna	Kilrem	V-belt
15	945751	4	4	4	4	Jousialuslevy	Fjäderbricka	Spring washer
16	840880	4	4	4	4	Kuusiokoloruuvi	Insexskruv	Screw
17	975740	1	1	.	.	Ritilä	Nät	Grate
17	975695	.	.	1	1	Ritilä	Nät	Grate
18	910052	1	.	.	.	Alavaippa	Nedre kåpa	Lower case
18	910054	.	1	.	.	Alavaippa	Nedre kåpa	Lower case
18	912835	.	.	1	1	Alavaippa (pako)	Nedre kåpa (avgas)	Lower case (exhaust)
19	911067	.	.	1	1	Alavaippa (kaasutin)	Nedre kåpa (förgasare)	Lower case (carb.)
20	240385	.	.	1	1	Ruuvi	Skruv	Screw
21	842390	6	6	8	8	Mutteri	Mutter	Nut
22	910049	1	.	.	.	Ylävaippa	Övre kåpa	Upper case
22	912024	.	1	.	.	Ylävaippa	Övre kåpa	Upper case
22	912825	.	.	1	.	Ylävaippa	Övre kåpa	Upper case
22	912823	.	.	.	1	Ylävaippa	Övre kåpa	Upper case
23	960962	1	1	.	.	U-prof.kumi 380 mm	U-prof.gummi 380 mm	U-prof.rubber 380 mm
23	960961	.	.	1	1	U-prof.kumi 440 mm	U-prof.gummi 440 mm	U-prof.rubber 440 mm
24	F080000	3	3	4	4	Jousialuslevy	Fjäderbricka	Spring washer
25	081216	3	3	4	4	Ruuvi	Skruv	Screw
26	845270	6	6	8	8	Aluslevy	Bricka	Washer
27	841490	6	6	8	8	Peltiruuvi	Plåtskruv	Screw
28	860120	1	1	.	1	Kumilaippa	Gummifläns	Rubber flange
29	827750	1	1	.	1	Painerengas	Tryckring	Pressure ring
30	860070	2	2	2	2	Suojus	Skydd	Cover
31	860085	1	1	.	.	Vaipan tiiviste	Kåpans tätning	Gasket for case
38	5496879	.	.	.	1	Ilmanohjainlevy	Luftstyrning	Air guide
38	5393557	.	.	1	.	Ilmanohjainlevy	Luftstyrning	Air guide
39	5296823	.	.	.	1	Ilmanohjain	Luftstyrning	Air guide
40	289281571	.	.	.	x	Tiiviste, 0.74 m	Tätning, 0.74 m	Gasket, 0.74 m

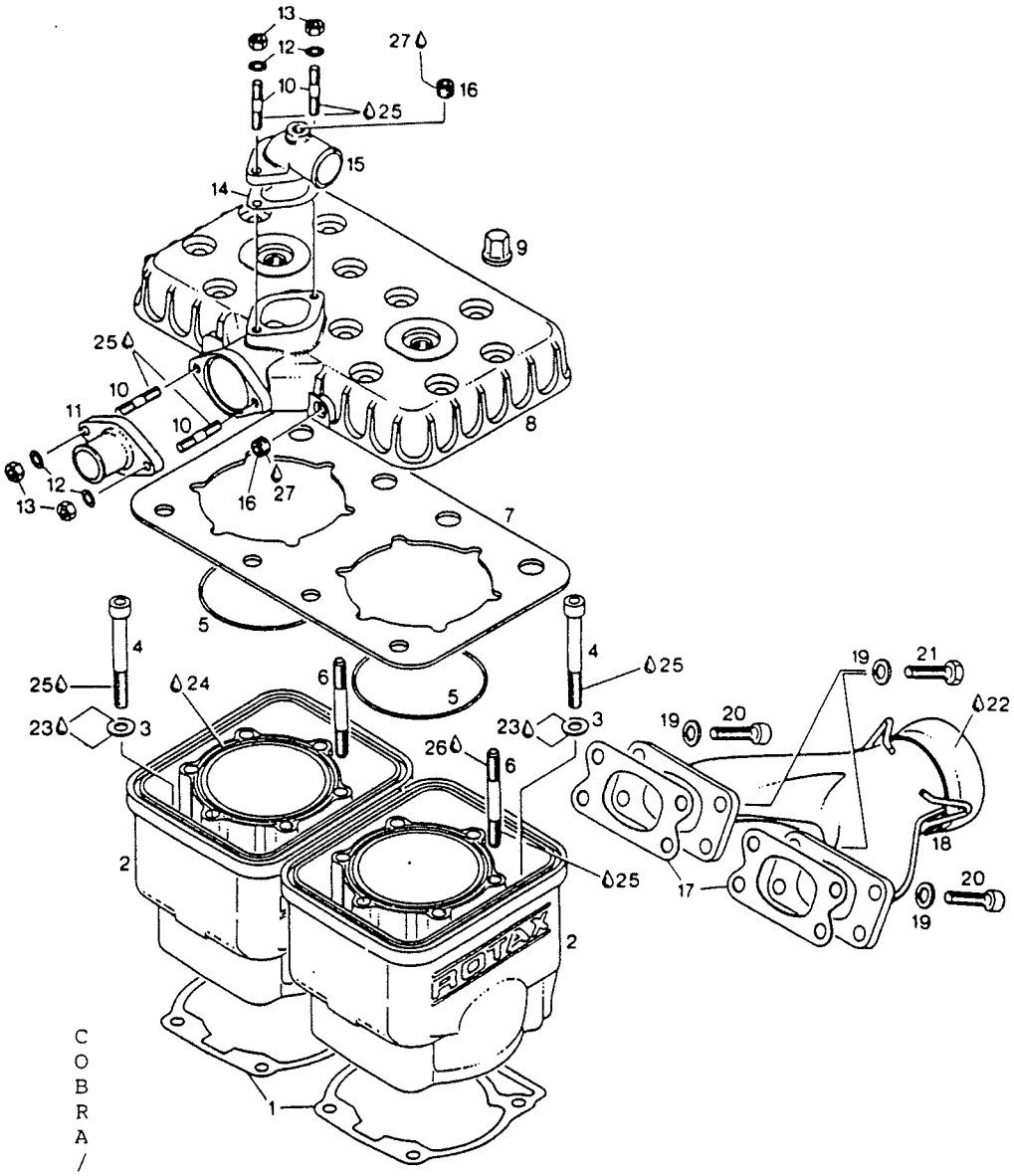

ROTAX536

Viite Ref. Ref.	Tilausnumero Reservdelsnr Part Number	COBRA/TOURING	Nimike	Benämning	Description
1	931182	1	Tiiviste, kaksois	Tätning,dubbel	Gasket, double
2	913207	2	Sylinteri	Cylinder	Cylinder
4	841996	8	Kuusiokoloruuvi	Insexskruv	Allen screw
5	831790	2	O-rengas 78-2	O-ring 78-2	O-ring 78-2
6	240090	12	Vaarnaruuvi, 7 Nm	Pinnskruv, 7 Nm	Stud, 7 Nm
7	850565	1	Tiiviste	Tätning	Gasket
8	823992	1	Sylinterin kansi	Topplock	Cylinder head
9	842471	12	Hattumutteri, 22 Nm	Mutter, 22 Nm	Cap nut, 22 Nm
10	941160	4	Vaarnaruuvi, 3 Nm	Pinnskruv, 3 nm	Stud, 3 Nm
11	922025	1	Liitin	Adapter	Outlet socket
12	945751	4	Jousialuslevy	Fjäderbricka	Lock washer
13	242211	4	Mutteri, 10 Nm	Mutter, 10 Nm	Nut, 10 Nm
14	850335	1	Tiiviste, 1 mm	Tätning, 1 mm	Gasket, 1 mm
15	922062	1	Liitin	Adapter	Adapter
16	240480	2	Tulppa	Plugg	Plug
17	850630	2	Tiiviste	Tätning	Gasket
18	973227	1	Y-haara	Y-gren	Exhaust manifold
19	945752	8	Jousialuslevy	Fjäderbricka	Lock washer
20	840991	6	Kuusiokoloruuvi,25 Nm	Insexskruv, 25 Nm	Allen screw, 25 Nm
21	940481	2	Ruuvi, 25 Nm	Skruv, 25 Nm	Screw, 25 Nm
22	297431	x	Loctite, 10 g	Loctite, 10 g	Loctite, 10 g
23	897241	x	Tiivistemassa, 100 g	Tätningslim, 100 g	Gasket fluid, 100 g
24	899784	x	Loctite 574, 50 cc	Loctite 574, 50 cc	Loctite 574, 50 cc
25	899785	x	Loctite 221, 10 cc	Loctite 221, 10 cc	Loctite 221, 10 cc
26	897330	x	Litium-rasva, 250 g	Lithium-fett, 250 g	Lithium grease 250 g
27	297386	x	Silastic 732, 100 g	Silastic 732, 100 g	Silastic 732, 100 g

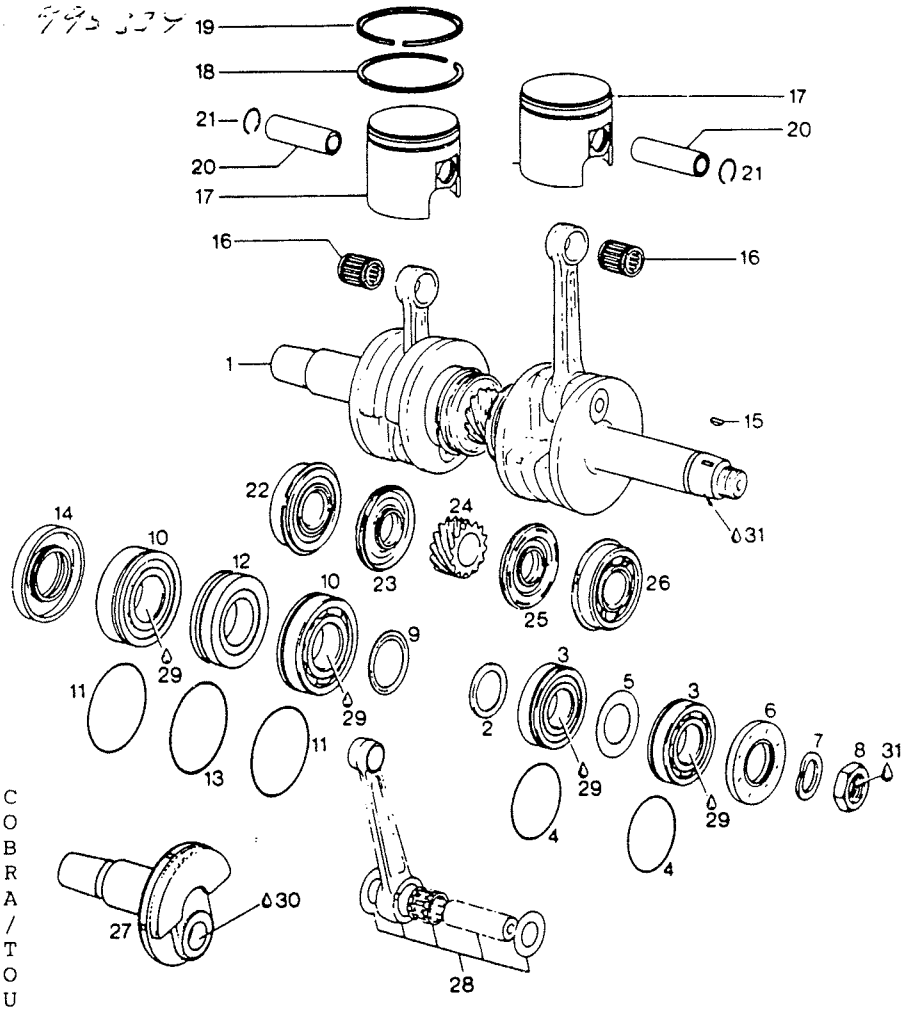

COBRA/TOURING

ROTAX 536

Viite Ref. Ref.	Tilausnumero Reservdelsnr Part Number		Nimike	Benämning	Description
1	996622	1	Kampiakseli,täyd.	Vevaxel, kompl.	Crankshaft assy
2	827440	1	Välirengas	Distansring	Spacer
3	832209	2	Laakeri 6206	Lager 6206	Ball bearing 6206
4	830355	2	O-rengas	O-ring	O-ring
5	827715	1	Pidätinrengas	Låsring	Stop shim
6	830747	1	Stefa	Packbox	Oil seal
7	945759	1	Jousialuslevy	Fjäderbricka	Lock washer
8	842230	1	Mutteri, 105 Nm	Mutter, 105 Nm	Nut, 105 Nm
9	827760	1	Välirengas, 2 mm	Distansring, 2 mm	Shim, 2 mm
10	832231	2	Laakeri 6207	Lager 6207	Bearing 6207
11	250165	2	O-rengas	O-ring	O-ring
12	830292	1	Labyrinttitiiviste	Labyrinttätning	Labyrinth gasket
13	830370	1	O-rengas	O-ring	O-ring
14	831950	1	Stefa	Packbox	Oil seal
15	246050	1	Woodruff-kiila	Woodruff-kil	Woodruff-key
16	932904	2	Neulalaakeri	Nållager	Needle bearing
17-19	996240	2	Mäntä, 72 mm	Kolv, 72 mm	Piston, 72 mm
17-19	996241	x	Mäntä, 72.25 mm	Kolv, 72.25 mm	Piston, 72.25 mm
17-19	996242	x	Mäntä, 72.5 mm	Kolv, 72.5 mm	Piston, 72.5 mm
18	.915850	2	Männänrengas 72 mm	Kolvring 72 mm	Piston ring 72 mm
18	.915851	x	Männänrengas 72.25 mm	Kolvring 72.25 mm	Piston ring 72.25 mm
18	.915852	x	Männänrengas 72.5 mm	Kolvring 72.5 mm	Piston ring 72.5 mm
19	.215235	2	Männänrengas 72 mm	Kolvring 72 mm	Piston ring 72 mm
19	.215236	x	Männänrengas 72.25 mm	Kolvring 72.25 mm	Piston ring 72.25 mm
19	.215237	x	Männänrengas 72.5 mm	Kolvring 72.5 mm	Piston ring 72.5 mm
20	916185	2	Männäntappi	Kolvtapp	Piston pin
21	945735	4	Varmistinrengas	Seegerring	Circlip
22	832200	1	Laakeri 6206	Lager 6206	Bearing 6206
23	831990	1	Stefa	Packbox	Oil seal
24	935746	1	Keskiöhammasp. 14T	Centraldrev 14T	Central gear 14T
25	831355	1	Stefa	Packbox	Oil seal
26	832090	1	Laakeri 6305	Lager 6305	Bearing 6305.
27	818030	x	Kampiaks.,ulosotto	Vevaxel,var.sida	Crankshaft P.T.O.side
28	995334	x	Kiertok.korjaussrj.	Reparationssats	Rep.set, conn.rod
29	297431	x	Loctite 10 g	Loctite 10 g	Loctite 10 g
30	897341	x	Loctite 14486,10cc	Loctite 14486,10cc	Loctite 14486,10cc
31	899785	x	Loct.221,viol,10cc	Loct.221,viol,10cc	Loct.221,viol,10cc

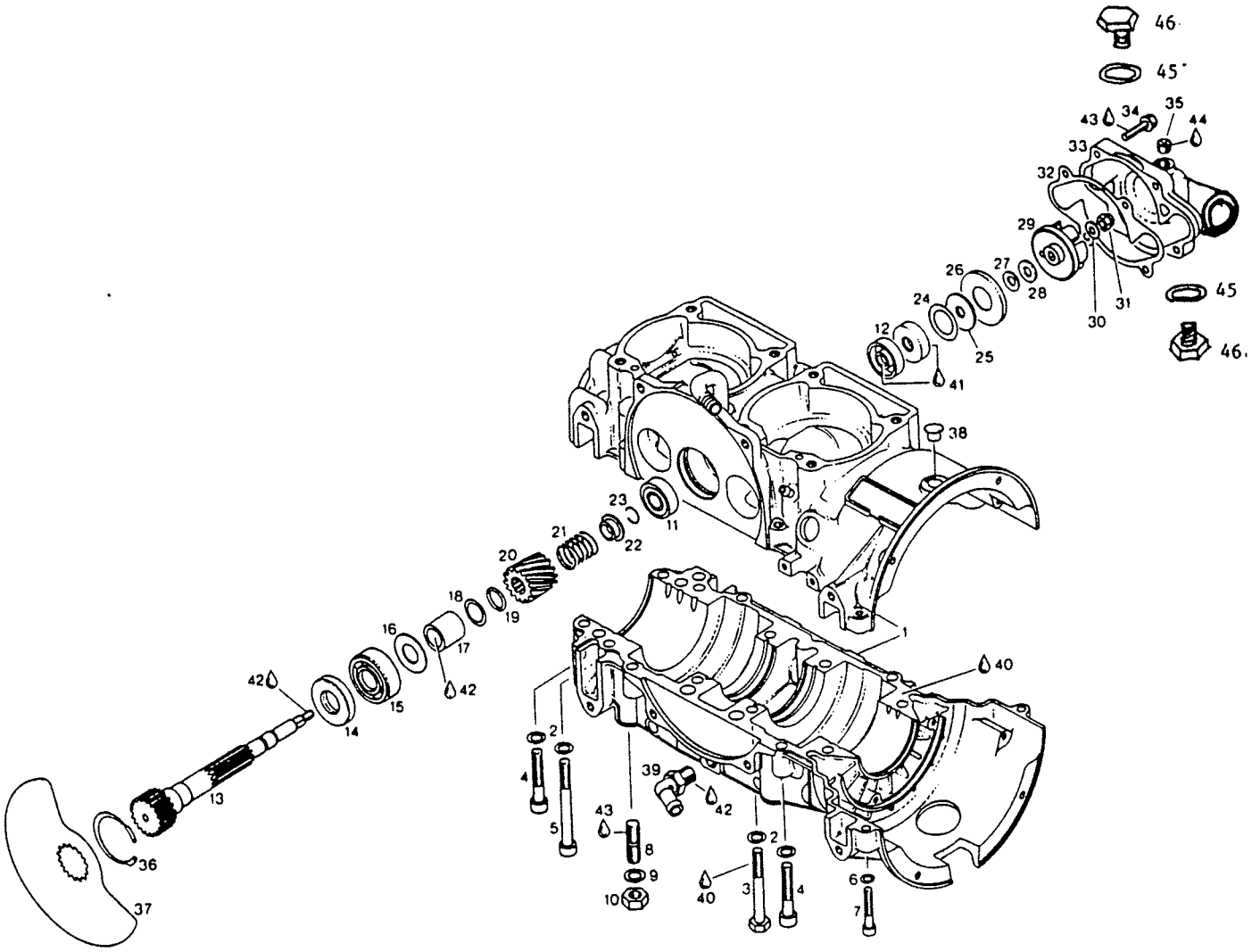
46
45
43
34
35
44
33
32
29
26
27
28
24
30
31
45
12
25
46
41
38
23
11
21
22
20
18
19
16
17
1
42
42
15
14
40
2
4
39
42
13
43
5
8
2
36
9
40
3
4
6
10
7
37

ROTAX 536

Viite Ref. Ref.	Tilausnumero Reservdelsnr Part Number	COBRA/TOURING		Nimike	Benämning	Description
1-7	996631	1	88 6761	Kampikammio, täyd.	Vevhus, kompl.	Crankcase assy
2	F080000	14		Jousialuslevy	Fjäderbricka	Lock washer
3	841301	6		Ruuvi, 22 Nm	Skruv, 22 Nm	Screw, 22 Nm
4	841561	6		Kuusiokoloruuvi,22 Nm	Insexskruv, 22 Nm	Allen screw, 22 Nm
5	841831	2		Kuusiokoloruuvi,22 Nm	Insexskruv, 22 Nm	Allen screw, 22 Nm
6	945751	2		Jousialuslevy	Fjäderbricka	Lock washer
7	241811	2		Kuusiokoloruuvi,10 Nm	Insexskruv, 10 Nm	Allen screw, 10 Nm
8	940400	1		Vaarnaruuvi, 12 Nm	Pinnskruv, 12 Nm	Stud, 12 Nm
9	945753	1		Jousialuslevy	Fjäderbricka	Lock washer
10	101500	1		Mutteri, 38 Nm	Mutter, 38 Nm	Nut, 38 Nm
11	932797	1		Laakeri 6201-Z	Lager 6201-Z	Bearing 6201-Z
12	850710	2		Stefa	Packbox	Oil seal
13	937968	1		Akseli	Axel	Shaft
14	930580	1		Stefa	Packbox	Oil seal
15	932032	1		Laakeri 6203	Lager 6203	Bearing 6203
16	827510	1		Välilevy, 0.5 mm	Distansbricka, 0.5 mm	Shim, 0.5 mm
17	847280	1		Holkki	Hylsa	Sleeve
18	927440	1		Välilevy, 0.5 mm	Distansbricka, 0.5 mm	Shim, 0.5 mm
19	831500	1		O-rengas	O-ring	O-ring
20	935730	1		Hammaspyörä 14T	Kuggdrev, 14T	Gear, 14T
21	938810	1		Jousi	Fjäder	Spring
22	827430	1		Jousen vaste	Fjäderhållare	Spring holding cup
23	845160	1		Lukkorengas	Segerring	Circlip
24	944462	1		Välilevy, 0.5 mm	Distansbricka, 0.5 mm	Shim, 0.5 mm
25	850890	1		Kumialuslevy, 2 mm	Gummibricka, 2 mm	Rubber washer, 2 mm
26	827970	1		Tukilevy	Stödplatta	Supporting plate
27	227945	1		Aluslevy	Bricka	Thrust washer
28	227155	1		Aluslevy	Bricka	Washer
29	922035	1		Siipipyörä	Impeller	Impeller
30	244211	1		Aluslevy, 6.4 mm	Bricka, 6.4 mm	Washer, 6.4 mm
31	842042	1		Lukkomutteri, 10 Nm	Låsmutter, 10 Nm	Lock nut, 10 Nm
32	831615	1		Tiiviste	Tätning	Gasket
33	222388	4		Runko	Ram	Pump housing
34	841540	1		Ruuvi	Skruv	Screw
35	240480	1		Tulppa	Plugg	Plug
36	845260	1		Seegerrengas	Segerring	Snap ring
37	924506	1		Luisti, 117 ast.	Ventil, 117 grad.	Rotary valve, 117 dec.
38	960270	1		Tulppa	Plugg	Plug
39	922245	1		Mutkaliitin	Vinkelrör	Angular tube
40	899784	x		Loctite 574, 50 cc	Loctite 574, 50 cc	Loctite 574, 50 cc
41	897161	x		Silicon-rasva, 100 g	Silicon-fett, 100 g	Silicon grease, 100 g
42	899788	x		Loctite 648, 5 g	Loctite 648, 5 g	Loctite 648, 5 g
43	899785	x		Loctite 221, 10 cc	Loctite 221, 10 cc	Loctite 221, 10 cc
44	297386	x		Silastic 732, 100 g	Silastic 732, 100 g	Silastic 732, 100 g
45	830890	2		Tiivisterengas	Tätningsring	Gasket ring
46	841580	2		Ruuvi M6x8	Skruv M6x8	Screw M6x8

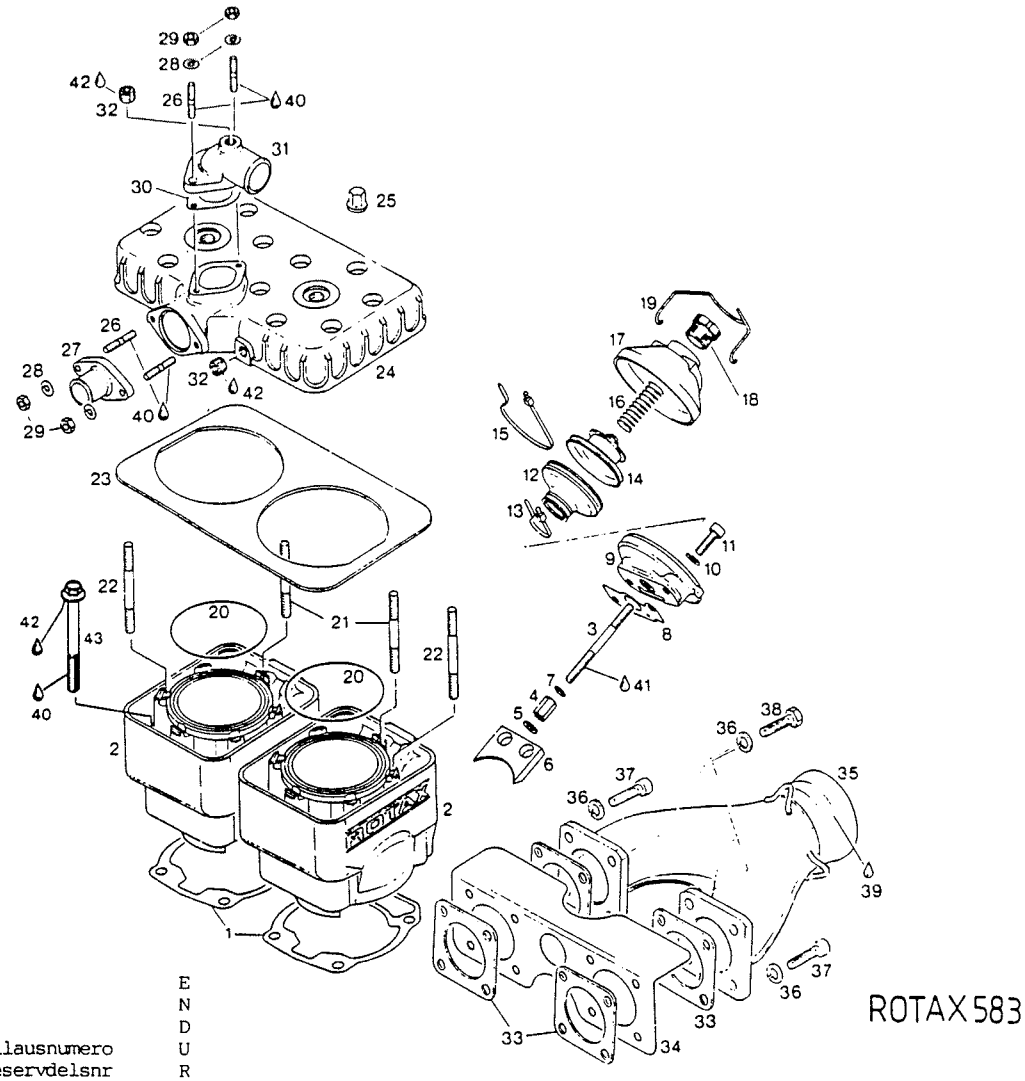

Viite Ref. Ref.	Tilausnumero Reservdelsnr Part Number	ENDURO	Nimike	Benämning	Description
1	931189	2	Tiiviste	Tätning	Gasket
2-19	995962	2	Sylinteri, täyd.	Cylinder, kompl.	Cylinder assy
2	.913076	2	Sylinteri	Cylinder	Cylinder
3	.253240	2	Venttiilin varsi,10Nm	Ventilarm, 10 Nm	Valve rod, 10 Nm
4	.842555	2	Välimutteri, 12 Nm	Distansmutter, 12 Nm	Nut, 12 Nm
5	.244211	2	Aluslevy	Bricka	Washer
6	.854055	2	Pakoventtiili,76 mm	Avgasventil, 76 mm	Exhaust valve, 76 mm
7	.230260	2	O-rengas	O-ring	O-ring
8	.230255	2	Tiiviste	Tätning	Gasket
9	.253270	2	Ventt.varren pesä	Hus till ventilarm	Valve rod housing
10	.945751	4	Jousialuslevy	Fjäderbricka	Lock washer
11	.241930	4	Kuusiokoloruuvi	Insexskruv	Allen screw
12	.260721	2	Palje	Bälg	Bellows
13	.838190	2	Sinkilä, 21 mm	Klammer, 21 mm	Clamp, 21 mm
14	.253255	2	Venttiilin mäntä	Ventilkolv	Valve piston
15	.251920	2	Sinkilä, 50 mm	Klammer, 50 mm	Clamp, 50 mm
16	.239944	2	Painejousi	Tryckfjäder	Compression spring
17	.911550	2	Venttiilin suoja	Ventilskydd	Valve cover
18	.241220	2	Säätöruuvi	Justerskruv	Adjustment screw
19	.838080	2	Jousen pidike	Fjäderhållare	Spring clip
20	850540	2	O-rengas	O-ring	O-ring
21	840535	2	Vaarnaruuvi, 7 Nm	Pinskruv, 7 Nm	Stud, 7 Nm
22	240090	10	Vaarnaruuvi, 7 Nm	Pinnskruv, 7 Nm	Stud, 7 Nm
23	850560	1	Kumitiiviste	Gummitätning	Rubber gasket
24	823997	1	Sylinterin kansi	Topplock	Cylinder head
25	842471	12	Hattumutteri, 22 Nm	Mutter, 22 Nm	Cap nut, 22 Nm
26	941160	4	Vaarnaruuvi, 3 Nm	Pinnskruv, 3 Nm	Stud, 3 Nm
27	922025	1	Liitin, ulostulo	Adapter,exension	Outlet socket
28	945751	4	Jousialuslevy	Fjäderbricka	Lock washer
29	242211	4	Mutteri, 10 Nm	Mutter, 10 Nm	Nut, 10 Nm
30	850335	1	Tiiviste, 1 mm	Tätning, 1 mm	Gasket, 1 mm
31	922062	1	Liitin	Adapter	Outlet socket
32	240480	2	Tulppa	Plugg	Plug
33	850550	2	Tiiviste	Tätning	Gasket
34	975770	1	Lämmönohjain	Värmestyre	Heat reflector
35	973980	1	Y-haara	Y-gren	Exhaust manifold
36	F060000	8	Jousialuslevy	Fjäderbricka	Lock washer
37	840861	4	Kuusiokoloruuvi,10 Nm	Insexskruv, 10 Nm	Allen screw, 10 Nm
38	240036	4	Ruuvi	Skruv	Screw
39	297431	x	Loctite, 10 g	Loctite, 10 g	Loctite, 10 g
40	899785	x	Loct.221,viol.10cc	Loct.221,viol.10cc	Loct.221,viol.10cc
41	899788	x	Loct.648,vihr.,5 g	Loct.648,grön, 5 g	Loct,648,green, 5 g
42	297386	x	Silastic 732, 100 g	Silastic 732, 100 g	Silastic 732, 100 g
43	440366	8	Ruuvi	Skruv	Screw

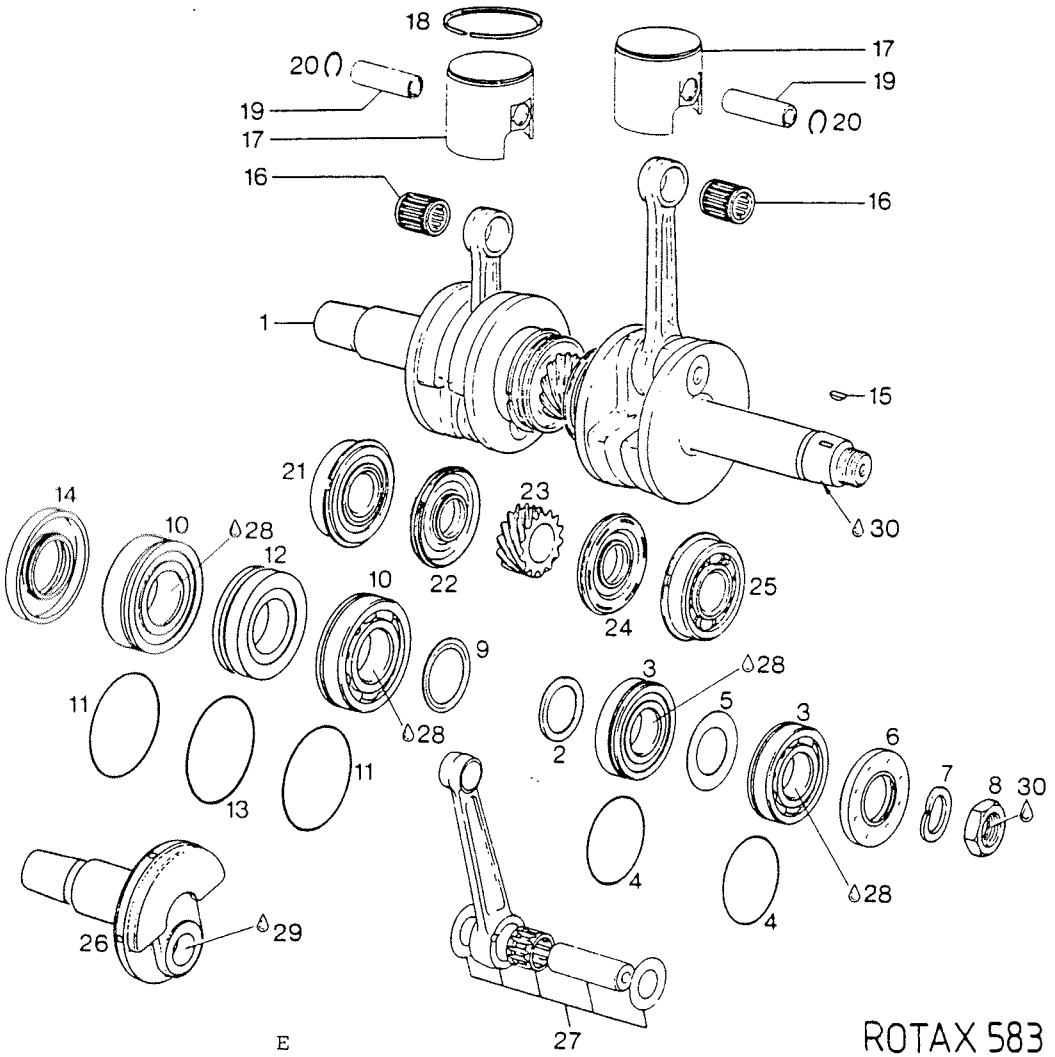

ROTAX 583

Viite Ref. Ref.	Tilausnumero Reservdelsnr Part Number	ENDURO	Nimike	Benämning	Description
1	996622	1	Kampiakseli,täyd.	Vevaxel, kompl.	Crankshaft assy
2	827440	1	Välirengas	Distansring	Spacer
3	832209	2	Laakeri 6206	Lager 6206	Ball bearing 6206
4	830355	2	O-rengas	O-ring	O-ring
5	827715	1	Pidätinrengas	Låsring	Stop shim
6	830747	1	Stefa	Packbox	Oil seal
7	945759	1	Jousialuslevy	Fjäderbricka	Lock washer
8	842230	1	Mutteri, 105 Nm	Mutter, 105 Nm	Nut, 105 Nm
9	827760	1	Välirengas, 2 mm	Distansring, 2 mm	Shim, 2 mm
10	832231	2	Laakeri 6207	Lager 6207	Bearing 6207
11	250165	2	O-rengas	O-ring	O-ring
12	830292	1	Labyrinttitiiviste	Labyrinttätning	Labyrinth gasket
13	830370	1	O-rengas	O-ring	O-ring
14	831950	1	Stefa	Packbox	Oil seal
15	246055	1	Woodruff-kiila	Woodruff-kil	Woodruff-key
16	932904	2	Neulalaakeri	Nållager	Needle bearing
17-18	995835	2	Mäntä, 76 mm	Kolv, 76 mm	Piston, 76 mm
17-18	995836	x	Mäntä, 76.14/76.15 mm	Kolv, 76.14/76.15 mm	Piston, 76.14/76.15 mm
18	.915825	2	Männänrengas 76 mm	Kolvring 76 mm	Piston ring 76 mm
18	.915821	2	Männänrengas 76.25 mm	Kolvring 76.25 mm	Piston ring 76.25 mm
19	916136	2	Männäntappi	Kolvtapp	Piston pin
20	945735	4	Varmistinrengas	Seegerring	Circlip
21	832200	1	Laakeri 6206	Lager 6206	Bearing 6206
22	831990	1	Stefa	Packbox	Oil seal
23	935746	1	Keskiöhammasp. 14T	Centraldrev 14T	Central gear 14T
24	831355	1	Stefa	Packbox	Oil seal
25	832090	1	Laakeri 6305	Lager 6305	Bearing 6305
26	818030	x	Kampiaks.,ulosotto	Vevaxel,var.sida	Crankshaft P.T.O.side
27	996624	x	Kiertok.korjaussrj.	Reparationssats	Rep.set, conn.rod
28	297431	x	Loctite 10 g	Loctite 10 g	Loctite 10 g
29	897341	x	Loctite 14486,10cc	Loctite 14486,10cc	Loctite 14486,10cc
30	899785	x	Loct.221,viol,10cc	Loct.221,viol,10cc	Loct.221,viol,10cc

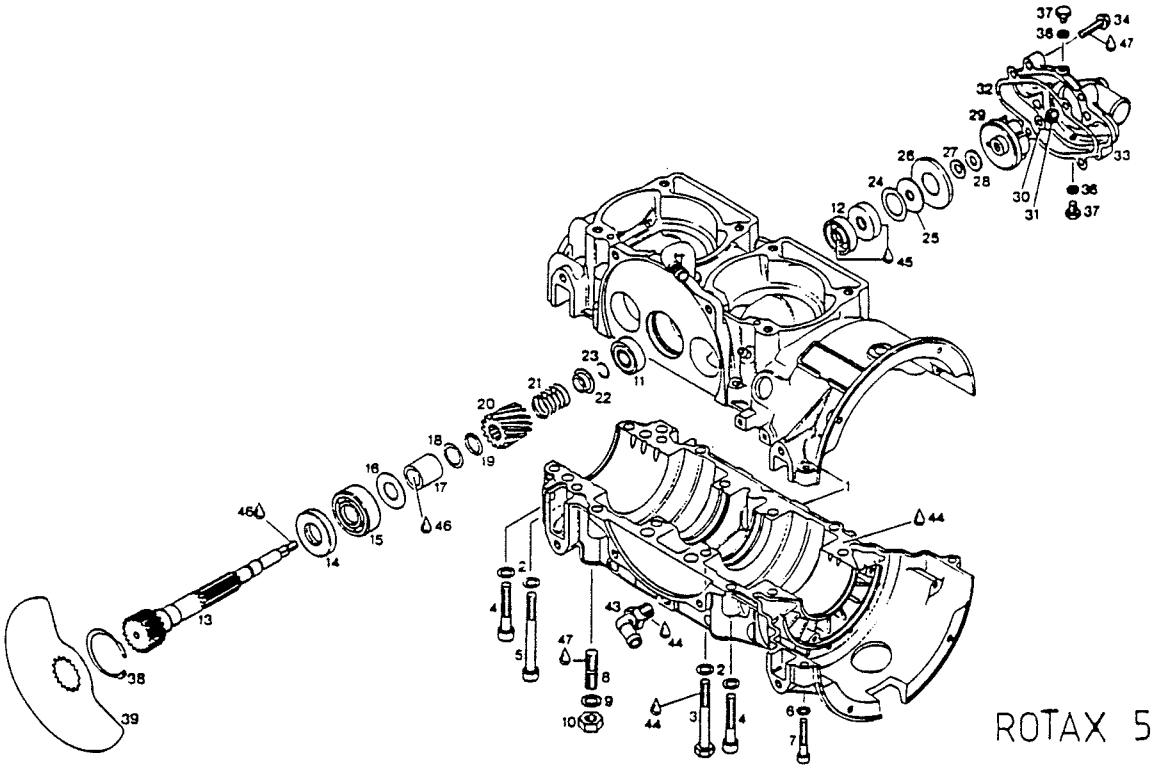

ROTAX 583

Viite Ref. Ref.	Tilausnumero Reservdelsnr Part Number	ENDURO	Nimike	Benämning	Description
1-7	886463	1	Kampikammio, täyd.	Vevhus, kompl.	Crankcase assy
2	.F080000	14	Jousialuslevy	Fjäderbricka	Lock washer
3	.841301	6	Ruuvi, 22 Nm	Skruv, 22 Nm	Screw, 22 Nm
4	.841561	6	Kuusiokoloruuvi,22 Nm	Insexskruv, 22 Nm	Allen screw, 22 Nm
5	.841831	2	Kuusiokoloruuvi,22 Nm	Insexskruv, 22 Nm	Allen screw, 22 Nm
6	.F060000	2	Jousialuslevy	Fjäderbricka	Lock washer
7	.K061035	2	Kuusiokoloruuvi,10 Nm	Insexskruv, 10 Nm	Allen screw, 10 Nm
8	T101525	4	Vaarnaruuvi, 12 Nm	Pinnskruv, 12 Nm	Stud, 12 Nm
9	F100000	4	Jousialuslevy	Fjäderbricka	Lock washer
10	242091	4	Mutteri, 38 Nm	Mutter, 38 Nm	Nut, 38 Nm
11	932797	1	Laakeri	Lager	Bearing
12	850710	2	Stefa	Packbox	Oil seal
13	937968	1	Luistin akseli	Slidaxel	Rotary valve shaft
14	930580	1	Stefa	Packbox	Oil seal
15	932032	1	Laakeri	Lager	Bearing
16	827510	1	Välilevy	Distansbricka	Shim
17	847280	1	Holkki	Hylsa	Sleeve
18	927440	1	Välilevy	Distansbricka	Shim
19	831500	1	O-rengas	O-ring	O-ring
20	935730	1	Luistin hammaspyörä	Slidens kugghjul	Rotary valve gear
21	938810	1	Jousi	Fjäder	Spring
22	827430	1	Jousen vaste	Fjäderhållare	Spring holding cup
23	845160	1	Lukkorengas	Segerring	Circlip
24	944462	1	Välilevy, 0.5 mm	Distansbricka, 0.5 mm	Shim, 0.5 mm
25	850890	1	Kumialuslevy	Gummibricka	Rubber washer
26	827970	1	Pidin	Hållare	Supporting plate
27	227945	1	Aluslevy	Bricka	Thrust washer
28	227155	1	Kitka-aluslevy	Friktionbricka	Friction washer
29	922036	1	Siipipyörä	Impeller	Impeller
30	244211	1	Aluslevy	Bricka	Washer
31	842042	1	Lukkomutteri, 10 Nm	Låsmutter, 10 Nm	Lock nut, 10 Nm
32	831615	1	Tiiviste	Tätning	Gasket
33	222388	1	Pumpun pesä	Pumphus	Pump housing
34	841540	1	Ruuvi	Skruv	Screw
36	845260	1	Seegerrengas	Låsring	Circlip
37	924502	1	Luisti, 159 ast.	Slid, 159 grader	Rotary valve, 159 degr.
41	922245	1	Mutkaliitin	Vinkelanslutning	Angular tube
42	899784	x	Loctite 574, 50cc	Loctite 574, 50cc	Loctite 574, 50 cc
43	897161	x	Silikonirasva, 100 g	Siliconfett, 100 g	Silicon grease, 100 g
44	899788	x	Loctite 648, 5 g	Loctite 648, 5 g	Loctite 648, 5 g
45	899785	x	Loct.221 viol, 10 cc	Loct. 221 viol, 10 cc	Loct. 221 viol, 10 cc
46	297386	x	Silastic 732, 100 g	Silastic 732, 100 g	Silastic 732, 100 g

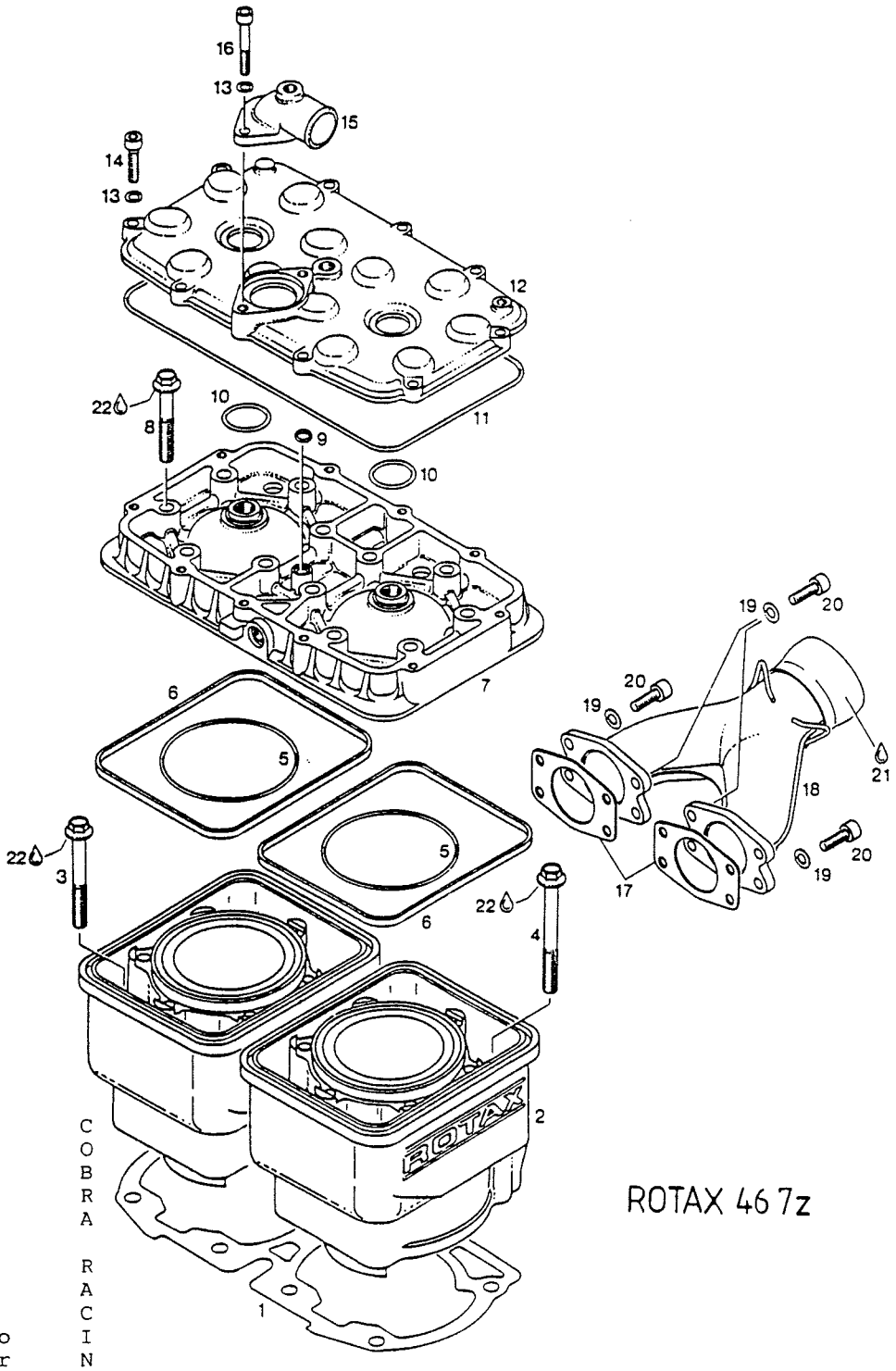

COBRA RACING

Viite Ref. Ref.	Tilausnumero Reservdelsnr Part Number		Nimike	Benämning	Description
1	931187	1	Tiiviste, kaksois	Tätning,dubbel	Gasket, double
2	823698	2	Sylinteri	Cylinder	Cylinder
3	841996	4	Kuusioruuvi	Skruv	Screw
4	941531	4	Kuusioruuvi	Skruv	Screw
5	831790	2	O-rengas 78-2	O-ring 78-2	O-ring 78-2
6	850040	2	Kumitiiviste	Gummitätning	Rubber ring
7	913269	1	Sylinterin kansi,kelt.	Topplock, gul	Cylinder head, yellow
8	240326	12	Kuusioruuvi	Skruv	Screw
9	430200	1	O-rengas	O-ring	O-ring
10	430782	2	O-rengas	O-ring	O-ring
11	950050	1	O-rengas 222-2.5	O-ring 222-2.5	O-ring 222-2.5
12	913279	1	Syl.kannen suoja,kelt.	Topplock skydd, gul	Cylinder head cover, yellow
13	945751	11	Jousialuslevy	Fjäderbricka	Lock washer
14	840861	9	Kuusiokoloruuvi	Insexskruv	Allen screw
15	922060	1	Liitin	Adapter	Outlet socket
16	241816	2	Kuusiokoloruuvi	Insexskruv	Allen screw
17	850530	2	Tiiviste	Tätning	Gasket
18	973224	1	Y-haara	Y-gren	Exhaust manifold
19	945752	8	Jousialuslevy	Fjäderbricka	Lock washer
20	840991	8	Kuusiokoloruuvi,25 Nm	Insexskruv, 25 Nm	Allen screw, 25 Nm
21	297431	x	Loctite, 10 g	Loctite, 10 g	Loctite, 10 g

Kiertok korj.sarj. 995209

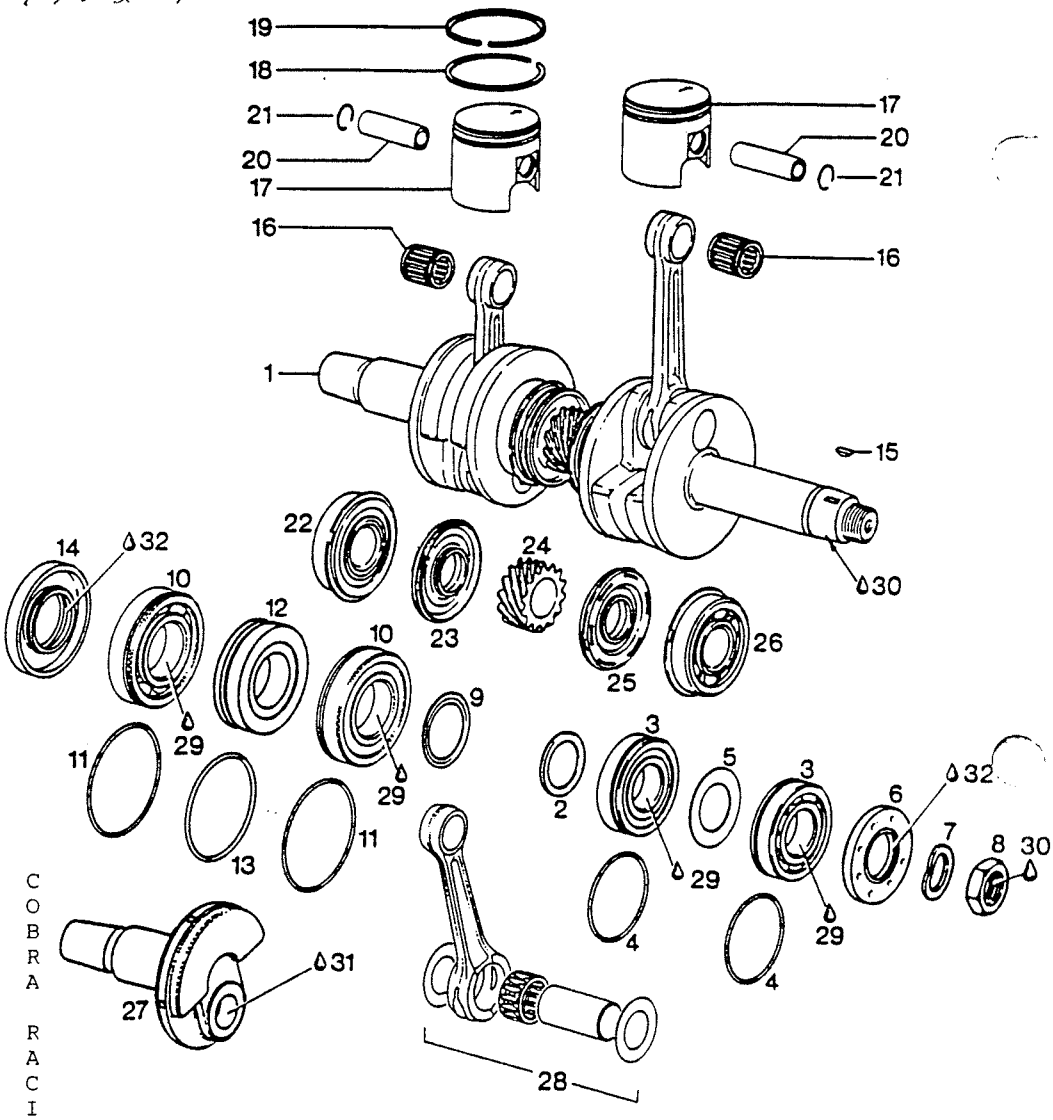

ROTAX 467z

COBRA RACING

Viite Ref. Ref.	Tilausnumero Reservdelsnr Part Number		Nimike	Benämning	Description
1	995205	1	Kampiakseli,täyd.	Vevaxel, kompl.	Crankshaft assy
2	827440	1	Välirengas	Distansring	Spacer
3	832209	2	Laakeri 6206	Lager 6206	Ball bearing 6206
4	830355	2	O-rengas	O-ring	O-ring
5	827715	1	Pidätinrengas	Låsring	Stop shim
6	830747	1	Stefa	Packbox	Oil seal
7	945759	1	Jousialuslevy	Fjäderbricka	Lock washer
8	842230	1	Mutteri, 105 Nm	Mutter, 105 Nm	Nut, 105 Nm
9	827760	1	Välirengas, 2 mm	Distansring, 2 mm	Shim, 2 mm
10	832231	2	Laakeri 6207	Lager 6207	Bearing 6207
11	250165	2	O-rengas	O-ring	O-ring
12	830292	1	Labyrinttitiiviste	Labyrinttätning	Labyrinth gasket
13	830370	1	O-rengas	O-ring	O-ring
14	831950	1	Stefa	Packbox	Oil seal
15	246055	1	Woodruff-kiila	Woodruff-kil	Woodruff-key
16	932904	2	Neulalaakeri	Nållager	Needle bearing
17-19	993835	2	Mäntä, 69.5 mm	Kolv, 69.5 mm	Piston, 69.5 mm
17-19	993836	x	Mäntä, 69.7 mm	Kolv, 69.7 mm	Piston, 69.7 mm
18	.915980	2	Männänrengas 69.5 mm	Kolvring 69.5 mm	Piston ring 69.5 mm
18	.915981	x	Männänrengas 69.75 mm	Kolvring 69.75 mm	Piston ring 69.75 mm
19	.915725	2	Männänrengas 69.5 mm	Kolvring 69.5 mm	Piston ring 69.5 mm
19	.915726	x	Männänrengas 69.75 mm	Kolvring 69.75 mm	Piston ring 69.75 mm
20	916185	2	Männäntappi	Kolvtapp	Piston pin
21	945735	4	Varmistinrengas	Seegerring	Circlip
22	832200	1	Laakeri 6206	Lager 6206	Bearing 6206
23	831990	1	Stefa	Packbox	Oil seal
24	935746	1	Keskiöhammasp. 14T	Centraldrev 14T	Central gear 14T
25	831355	1	Stefa	Packbox	Oil seal
26	832090	1	Laakeri 6305	Lager 6305	Bearing 6305
27	919897	x	Kampiaks.,ulosotto	Vevaxel,var.sida	Crankshaft P.T.O.side
28	995209	x	Kiertok.korjaussrj.	Reparationssats	Rep.set, conn.rod
29	297431	x	Loctite 10 g	Loctite 10 g	Loctite 10 g
30	897341	x	Loctite 14486,10cc	Loctite 14486,10cc	Loctite 14486,10cc
31	899785	x	Loct.221,viol,10cc	Loct.221,viol,10cc	Loct.221,viol,10cc

919897 Var puolen kampi

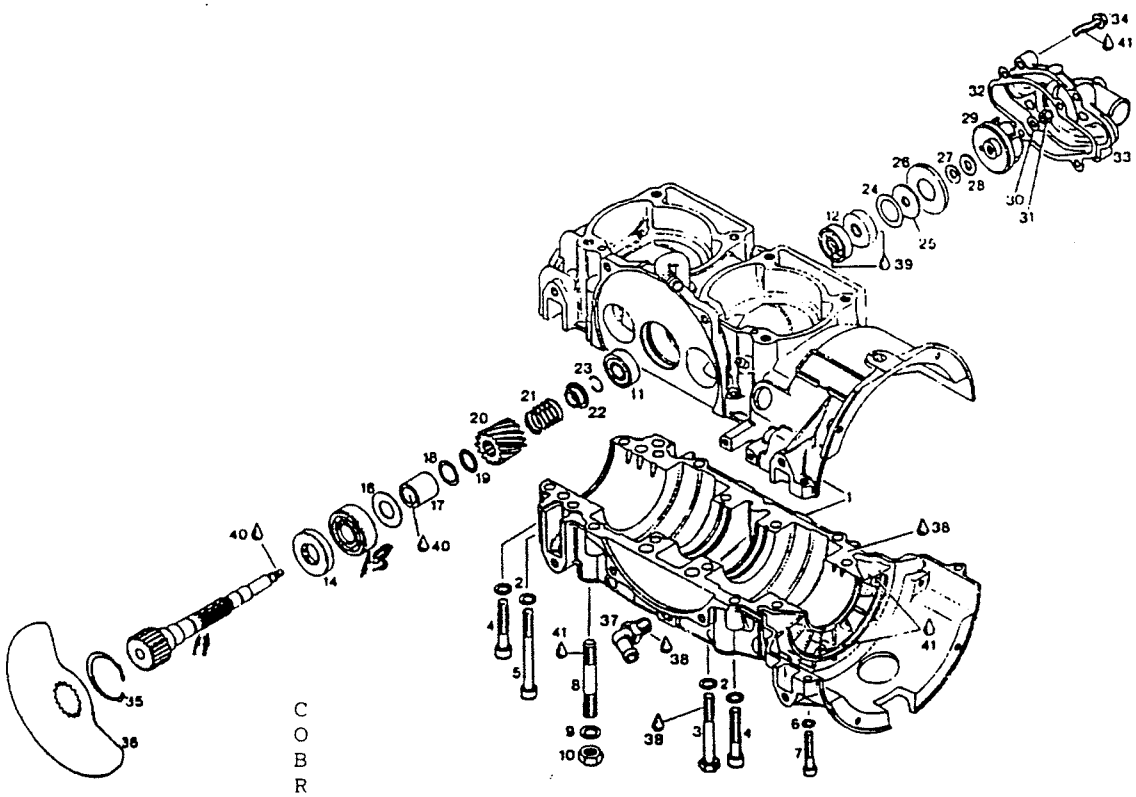

ROTAX 46 7z

Viite Ref. Ref.	Tilausnumero Reservdelsnr Part Number	COBRA RACING	Nimike	Benämning	Description
1-7	886461	1	Kampikammio, täyd.	Vevhus, kompl.	Crankcase assy
2	945752	14	Aluslevy	Bricka	Washer
3	841301	6	Ruuvi, 24 Nm	Skruv, 24 Nm	Screw, 24 Nm
4	841561	6	Kuusiokoloruuvi,24 Nm	Insexskruv, 24 Nm	Allen screw, 24 Nm
5	841831	2	Kuusiokoloruuvi,24 Nm	Insexskruv, 24 Nm	Allen screw, 24 Nm
6	945751	2	Aluslevy	Bricka	Washer
7	241811	2	Kuusiokoloruuvi,10 Nm	Insexskruv, 10 Nm	Allen screw, 10 Nm
8	941700	4	Vaarnaruuvi, 12 Nm	Pinnskruv, 12 Nm	Stud, 12 Nm
9	932797	1	Laakeri 6201-Z	Lager 6201-Z	Bearing 6201-Z
10	850710	2	Stefa	Packbox	Oil seal
11	937968	1	Luistin akseli	Slidaxel	Rotary valve shaft
12	930580	1	Stefa	Packbox	Oil seal
13	932032	1	Laakeri	Lager	Bearing
14	827510	1	Välilevy	Distansbricka	Shim
15	847280	1	Holkki	Hylsa	Sleeve
16	927440	1	Välilevy	Distansbricka	Shim
17	831500	1	O-rengas	O-ring	O-ring
18	935730	1	Luistin hammaspyörä	Slidens kugghjul	Rotary valve gear
19	938810	1	Jousi	Fjäder	Spring
20	827430	1	Jousen vaste 22MALev	Fjäderhållare	Spring holding cup
21	845160	1	Lukkorengas	Segerring	Circlip
22	944462	1	Välilevy, 0.5 mm	Distansbricka, 0.5 mm	Shim, 0.5 mm
23	850890	1	Kumialuslevy	Gummibricka	Rubber washer
24	827970	1	Pidin	Hållare	Supporting plate
25	227945	1	Aluslevy	Bricka	Thrust washer
26	227155	1	Kitka-aluslevy	Friktionbricka	Friction washer
27	922036	1	Siipipyörä	Impeller	Impeller
28	244211	1	Aluslevy	Bricka	Washer
29	842042	1	Lukkomutteri, 7 Nm	Låsmutter, 7 Nm	Lock nut, 7 Nm
30	831615	1	Tiiviste	Tätning	Gasket
31	222386	1	Pumpun pesä	Pumphus	Pump housing
32	841540	1	Ruuvi	Skruv	Screw
33	845260	1	Seegerrengas	Låsring	Circlip
34	924504	1	Luisti, 132 ast.	Slid, 132 grader	Rotary valve, 132 degr.
35	922245	1	Mutkaliitin	Vinkelanslutning	Angular tube
36	899784	x	Loctite 574, 50cc	Loctite 574, 50cc	Loctite 574, 50 cc
37	897166	x	Molykote 44, 100 g	Molykote 44, 100 g	Molykote 44, 100 g
38	899788	x	Loctite 648, 5 g	Loctite 648, 5 g	Loctite 648, 5 g
39	899785	x	Loct.221 viol, 10 cc	Loct. 221 viol, 10 cc	Loct. 221 viol, 10 cc

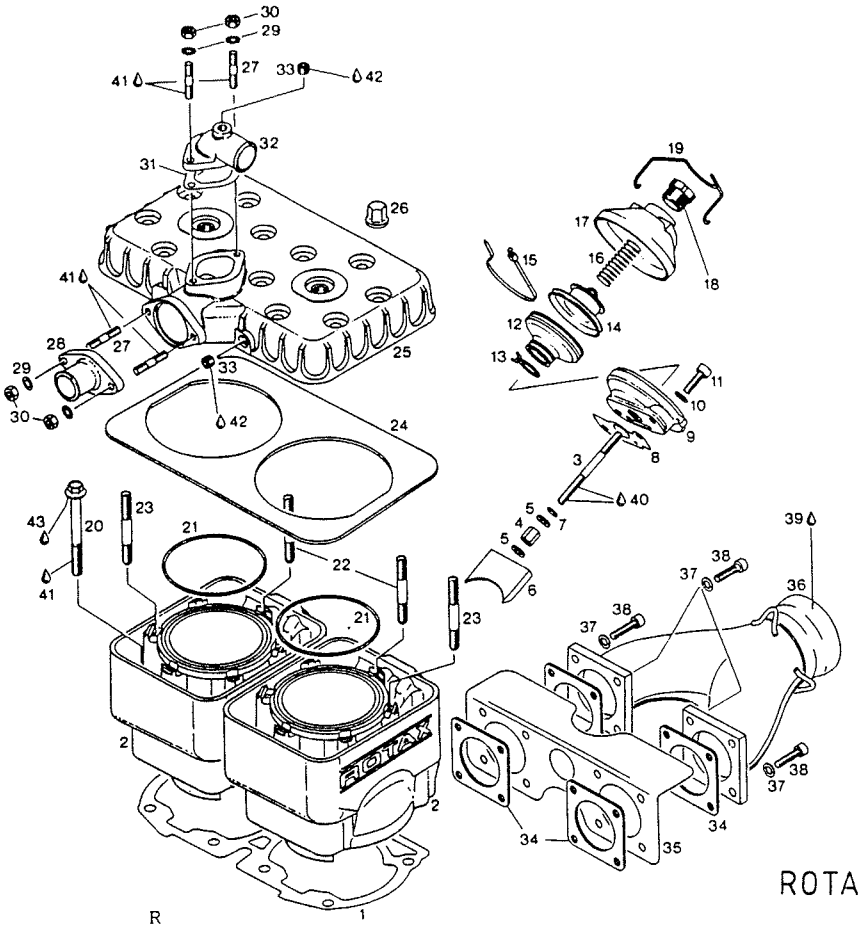

ROTAX 643

Viite Ref. Ref.	Tilausnumero Reservdelsnr Part Number	RAVE	Nimike	Benämning	Description
1	931185	2	Tiiviste, 0,3 mm	Tätning, 0,3 mm	Gasket, 0,3 mm
2-19	995965	2	Sylinteri, täyd.	Cylinder, kompl.	Cylinder assy
2	.913077	2	Sylinteri	Cylinder	Cylinder
3	.253240	2	Venttiilin varsi,10Nm	Ventilarm, 10 Nm	Valve rod, 10 Nm
4	.842555	2	Välimutteri, 12 Nm	Distansmutter, 12 Nm	Nut, 12 Nm
5	.244211	2	Aluslevy	Bricka	Washer
6	.854055	2	Pakoventtiili,76 mm	Avgasventil, 76 mm	Exhaust valve, 76 mm
7	.230260	2	O-rengas	O-ring	O-ring
8	.230255	2	Tiiviste	Tätning	Gasket
9	.253270	2	Ventt.varren pesä	Hus till ventilarm	Valve rod housing
10	.945751	4	Jousialuslevy	Fjäderbricka	Lock washer
11	.241930	4	Kuusiokoloruuvi	Insexskruv	Allen screw
12	.260720	2	Palje	Bälg	Bellows
13	.838190	2	Sinkilä, 21 mm	Klammer, 21 mm	Clamp, 21 mm
14	.253255	2	Venttiilin mäntä	Ventilkolv	Valve piston
15	.251920	2	Sinkilä, 50 mm	Klammer, 50 mm	Clamp, 50 mm
16	.239944	2	Painejousi	Tryckfjäder	Compression spring
17	.911550	2	Venttiilin suoja	Ventilskydd	Valve cover
18	.241220	2	Säätöruuvi	Justerskruv	Adjustment screw
19	.838080	2	Jousen pidike	Fjäderhållare	Spring clip
20	440366	8	Ruuvi, 30 Nm	Skruv, 30 Nm	Screw, 30 Nm
21	850540	2	O-rengas	O-ring	O-ring
22	840535	2	Ruuvi, 7 Nm	Skruv, 7 Nm	Screw, 7 Nm
23	240090	10	Vaarnaruuvi, 7 Nm	Pinnskruv, 7 Nm	Stud, 7 Nm
24	850560	1	Kumitiiviste	Gummitätning	Rubber gasket
25	823996	1	Sylinterin kansi	Topplock	Cylinder head
26	842471	12	Mutteri, 22 Nm	Mutter, 22 Nm	Cap nut, 22 Nm
27	941160	4	Vaarnaruuvi, 3 Nm	Pinnskruv, 3 Nm	Stud, 3 Nm
28	922025	1	Liitin, ulostulo	Adapter,exension	Outlet socket
29	F060000	4	Jousialuslevy	Fjäderbricka	Lock washer
30	061000	4	Mutteri, 10 Nm	Mutter, 10 Nm	Nut, 10 Nm
31	850336	1	Tiiviste, 1 mm	Tätning, 1 mm	Gasket, 1 mm
32	922062	1	Liitin	Adapter	Outlet socket
33	240480	2	Tulppa	Plugg	Plug
34	850550	2	Tiiviste	Tätning	Gasket
35	975775	1	Lämmönohjain	Värmestyre	Heat reflector
36	973985	1	Y-haara	Y-gren	Exhaust manifold
37	F060000	8	Jousialuslevy	Fjäderbricka	Lock washer
38	840861	4	Kuusiokoloruuvi,10 Nm	Insexskruv, 10 Nm	Allen screw, 10 Nm
39	297431	x	Loctite, 10 g	Loctite, 10 g	Loctite, 10 g
40	899788	x	Loct.221,viol.10cc	Loct.221,viol.10cc	Loct.221,viol.10cc
41	899785	x	Loct.648,vihr.,5 g	Loct.648,grön, 5 g	Loct,648,green, 5 g
42	297386	x	Silastic 732, 100 g	Silastic 732, 100 g	Silastic 732, 100 g

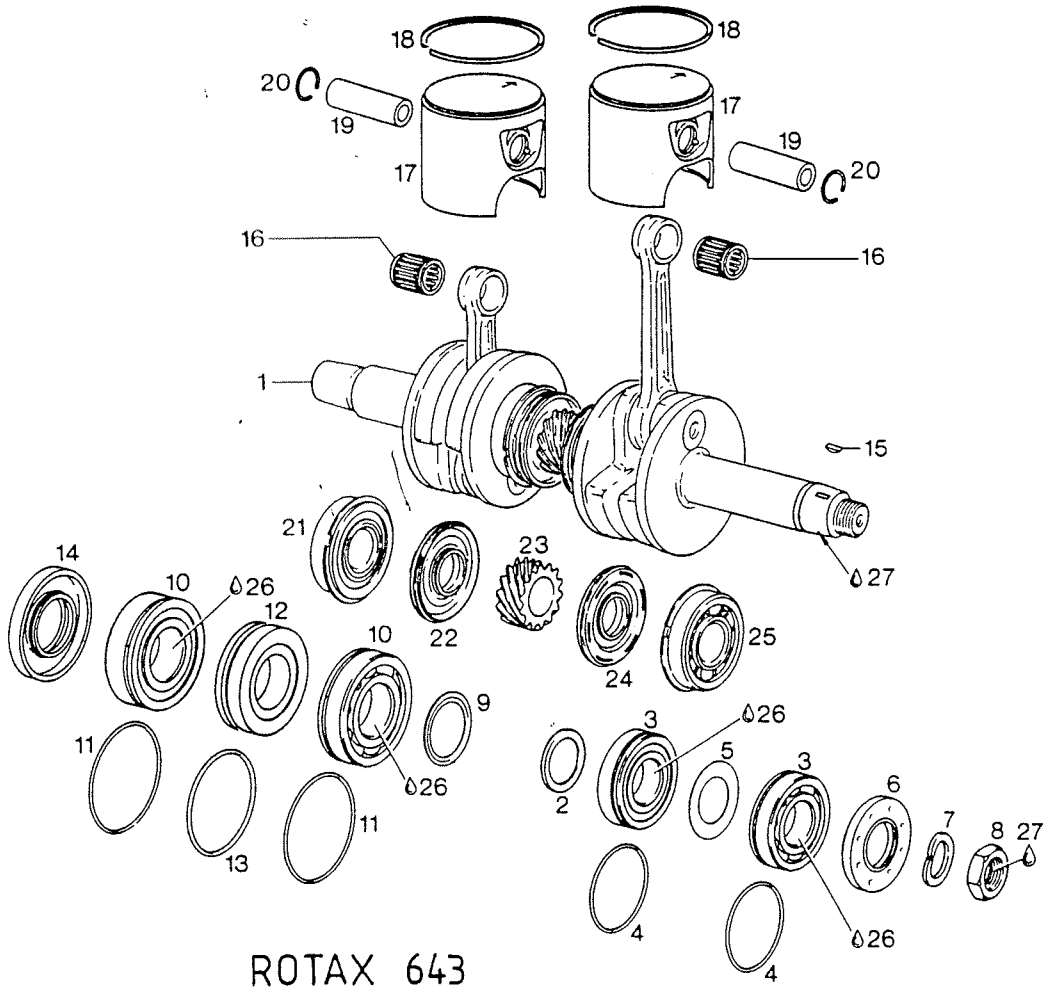

Viite Ref. Ref.	Tilausnumero Reservdelsnr Part Number	R A V E	Nimike	Benämning	Description
1	996625	1	Kampiakseli,täyd.	Vevaxel, kompl.	Crankshaft assy
2	827440	1	Välirengas	Distansring	Spacer
3	832209	2	Laakeri 6206	Lager 6206	Ball bearing 6206
4	830355	2	O-rengas	O-ring	O-ring
5	827715	1	Pidätinrengas	Låsring	Stop shim
6	830747	1	Stefa	Packbox	Oil seal
7	945759	1	Jousialuslevy	Fjäderbricka	Lock washer
8	842230	1	Mutteri, 105 Nm	Mutter, 105 Nm	Nut, 105 Nm
9	827760	1	Välirengas, 2 mm	Distansring, 2 mm	Shim, 2 mm
10	832231	2	Laakeri 6207	Lager 6207	Bearing 6207
11	250165	2	O-rengas	O-ring	O-ring
12	830292	1	Labyrinttitiiviste	Labyrinttätning	Labyrinth gasket
13	830370	1	O-rengas	O-ring	O-ring
14	831950	1	Stefa	Packbox	Oil seal
15	246055	1	Woodruff-kiila	Kil	Woodruff-key
16	932904	2	Neulalaakeri	Nållager	Needle bearing
17-18	995835	2	Mäntä, 76 mm	Kolv, 76 mm	Piston, 76 mm
17-18	995836	x	Mäntä 76.20/76.21	Kolv 76.20/76.21	Piston 76.20/76.21
18	.915825	2	Männänrengas 76 mm	Kolvring 76 mm	Piston ring 76 mm
18	.915821	2	Männänrengas 76.25 mm	Kolvring 76.25 mm	Piston ring 76.25 mm
19	916137	2	Männäntappi	Kolvtapp	Piston pin
20	945735	4	Varmistinrengas	Seegerring	Circlip
21	832200	1	Laakeri 6206	Lager 6206	Bearing 6206
22	831990	1	Stefa	Packbox	Oil seal
23	935746	1	Keskiöhamm.pyörä 14T	Centraldrev 14T	Central gear 14T
24	831355	1	Stefa	Packbox	Oil seal
25	832090	1	Laakeri 6305	Lager 6305	Bearing 6305
26	297431	x	Loctite 10 g	Loctite 10 g	Loctite 10 g
27	899785	x	Loct.221,viol,10cc	Loct.221,viol,10cc	Loct.221,viol,10cc

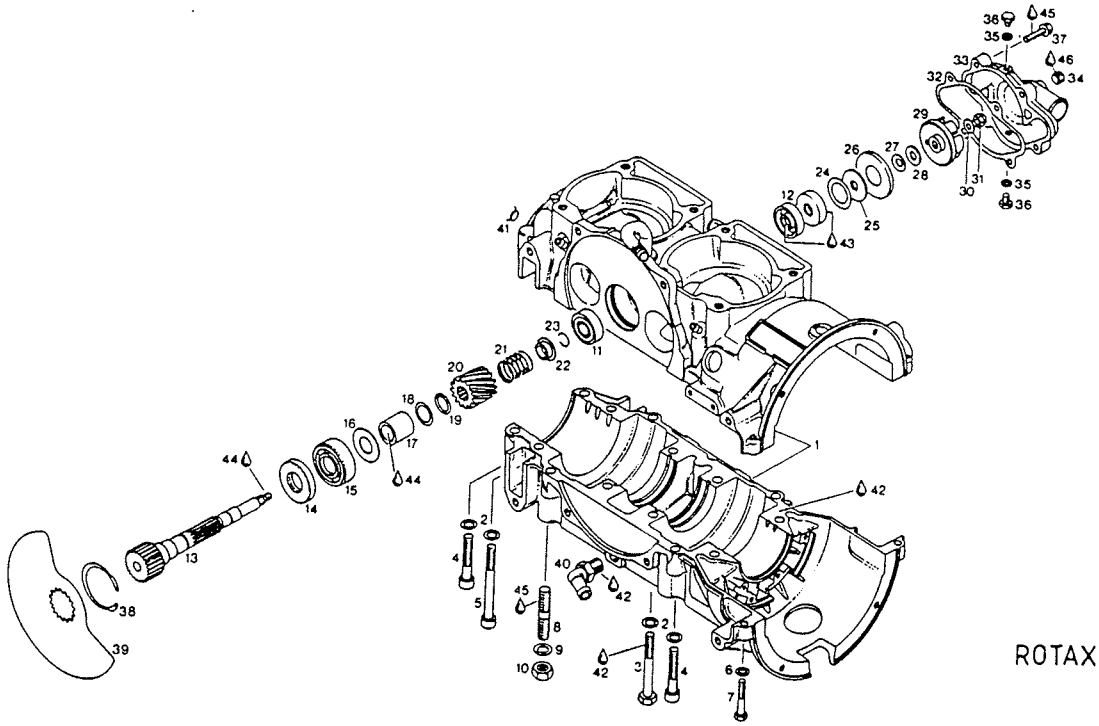

ROTAX 643

Viite Ref. Ref.	Tilausnumero Reservdelsnr Part Number	RAVE	Nimike	Benämning	Description
1-7	995846	1	Kampikammio, täyd.	Vevhus, kompl.	Crankcase assy
2	.F080000	14	Jousialuslevy	Fjäderbricka	Lock washer
3	.841301	6	Ruuvi, 22 Nm	Skruv, 22 Nm	Screw, 22 Nm
4	.841561	6	Kuusiokoloruuvi,22 Nm	Insexskruv, 22 Nm	Allen screw, 22 Nm
5	.841831	2	Kuusiokoloruuvi,22 Nm	Insexskruv, 22 Nm	Allen screw, 22 Nm
6	.F060000	2	Jousialuslevy	Fjäderbricka	Lock washer
7	.K061035	2	Kuusiokoloruuvi,10 Nm	Insexskruv, 10 Nm	Allen screw, 10 Nm
8	T101525	1	Vaarnaruuvi, 12 Nm	Pinnskruv, 12 Nm	Stud, 12 Nm
9	F100000	1	Jousialuslevy	Fjäderbricka	Lock washer
10	242091	1	Mutteri, 38 Nm	Mutter, 38 Nm	Nut, 38 Nm
11	932797	1	Laakeri	Lager	Bearing
12	850710	2	Stefa	Packbox	Oil seal
13	937968	1	Luistin akseli	Slidaxel	Rotary valve shaft
14	930580	1	Stefa	Packbox	Oil seal
15	932032	1	Laakeri	Lager	Bearing
16	827510	1	Välilevy	Distansbricka	Shim
17	847280	1	Holkki	Hylsa	Sleeve
18	927440	1	Välilevy	Distansbricka	Shim
19	831500	1	O-rengas	O-ring	O-ring
20	935730	1	Luistin hammaspyörä	Slidens kugghjul	Rotary valve gear
21	938810	1	Jousi	Fjäder	Spring
22	827430	1	Jousen vaste	Fjäderhållare	Spring holding cup
23	845160	1	Lukkorengas	Segerring	Circlip
24	944462	1	Välilevy, 0.5 mm	Distansbricka, 0.5 mm	Shim, 0.5 mm
25	850890	1	Kumialuslevy	Gummibricka	Rubber washer
26	827970	1	Pidin	Hållare	Supporting plate
27	227945	1	Aluslevy	Bricka	Thrust washer
28	227155	1	Kitka-aluslevy	Friktionbricka	Friction washer
29	922036	1	Siipipyörä	Impeller	Impeller
30	244211	1	Aluslevy	Bricka	Washer
31	842042	1	Lukkomutteri, 10 Nm	Låsmutter, 10 Nm	Lock nut, 10 Nm
32	831615	1	Tiiviste	Tätning	Gasket
33	222068	1	Pumpun pesä	Pumphus	Pump housing
34	240480	1	Tulppa	Plugg	Plug
35	830890	2	Tiivisterengas	Tätningsring	Gasket ring
36	841580	2	Ruuvi	Skruv	Screw
37	061025	4	Ruuvi, 8 Nm	Skruv, 8 Nm	Screw, 8 Nm
38	845260	1	Lukkorengas	Låsring	Snap ring
39	924500	1	Luisti, 164 ast.	Slid, 164 grader	Rotary valve, 164 degr.
40	922245	1	Mutkaliitin	Vinkelanslutning	Angular tube
41	938190	1	Klemmari	Klammer	Clamp
42	899784	x	Loctite 574	Loctite 574	Loctite 574
43	897166	x	Molykote44-rasva,100 g	Molykote44-fett,100g	Molykote44-grease,100g
44	899788	x	Loctite 648, 5 g	Loctite 648, 5 g	Loctite 648, 5 g
45	899785	x	Loctite 242, 3 g	Loctite 242, 3 g	Loctite 242, 3 g
46	297386	x	Silastic 732, 100 g	Silastic 732, 100 g	Silastic 732, 100 g

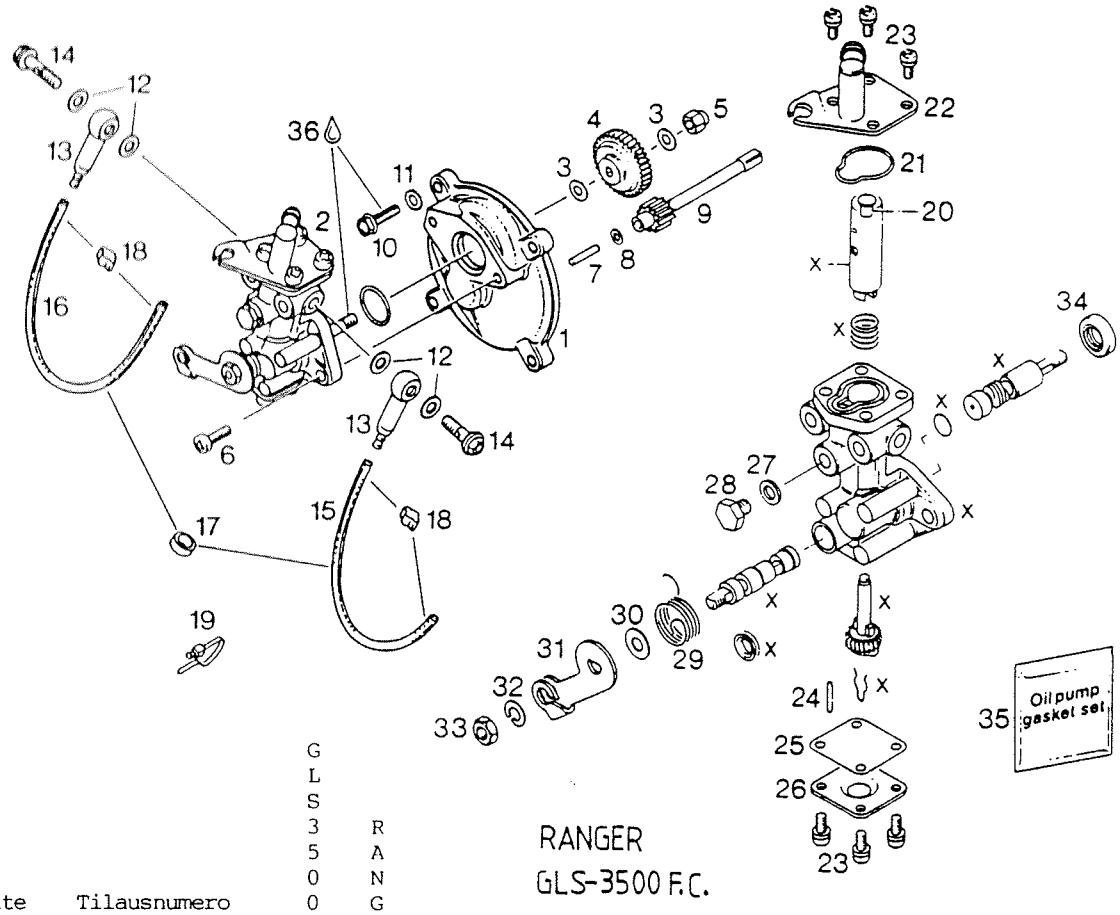

RANGER
GLS-3500 F.C.

Viite Ref. Ref.	Tilausnumero Reservdelsnr Part Number	GLS 3500 FC	RANGER	Nimike	Benämning	Description
1	910160	1	1	Asennuslaippa	Monteringsfläns	Mounting flange
2	995138	1	.	Öljypumppu, täyd.	Oljepump, kompl.	Oil pump, assy
2	886094	.	1	Öljypumppu, täyd.	Oljepump, kompl.	Oil pump, assy
3	927945	2	2	Aluslevy	Bricka	Washer
4	935930	1	1	Hammasratas Z-27	Drev Z-27	Gear, Z-27
5	842042	1	.	Lukkomutteri, M6	Låsmutter, M6	Lock nut, M6
5	842040	.	1	Lukkomutteri, M6	Låsmutter, M6	Lock nut, M6
6	841970	2	2	Ruuvi	Skruv	Screw
7	832260	1	1	Tappi	Tapp	Pin
8	244072	1	1	Aluslevy 244071	Bricka	Washer
9	935970	1	1	Hammasratas Z-9	Drev Z-9	Gear Z-9
10	941925	4	4	Ruuvi, M5x16	Skruv, M5x16	Screw M5x16
11	945530	4	4	Kitka-aluslevy	Friktion bricka	Friction washer
12	227500	4	4	Tiivisterengas	Tätningsring	Gasket ring
13	956010	2	2	Liitin, täyd.	Adapter, kompl.	Chock valve assy
14	241830	2	2	Banjo-ruuvi	Banjo skruv	Banjo bolt
15	960568	1	.	Öljyletku, 300 mm	Oljeslang, 300 mm	Oil line, 300 mm
15	960562	.	2	Öljyletku, 300 mm	Oljeslang, 300 mm	Oil line, 300 mm
16	960564	1	.	Öljyputki, 380 mm	Oljeslang, 380 mm	Oil line, 380 mm
17	960700	2	1	Kumirengas	Gummiring	Rubber ring
18	853840	4	4	Klemmari, 3-5 mm	Klammer, 3-5 mm	Clamp, 3-5 mm
19	866710	1	.	Sinkilä, 20 mm	Klammer, 20 mm	Clamp, 20 mm
20	256085	1	1	Pidin	Hållare	Retainer
21	230475	1	1	O-rengas	O-ring	O-ring
22	956029	1	1	Levy,täyd.	Platta, kompl.	Plate, assy
23	241975	8	8	Ruuvi, M4x8	Skruv, M4x8	Screw, M4x8
24	929900	1	1	Tappi	Tapp	Pin
25	850200	1	1	Tiiviste	Packning	Gasket
26	256075	1	1	Alakansi	Nedre lock	Cover, lower
27	227505	1	1	Tiivisterengas	Bricka	Gasket ring
28	841580	1	1	Ruuvi, M6x8	Skruv, M6x8	Screw, M6x8
29	838020	1	1	Kierrejousi	Spiralfjäder	Spiral spring
30	227660	1	1	Aluslevy	Bricka	Washer
31	848128	1	.	Käyttövipu	Viparm	Control lever
31	848254	.	1	Käyttövipu	Viparm	Control lever
32	F060000	1	1	Jousialuslevy	Fjäderbricka	Lock washer
33	242621	1	1	Mutteri, M6	Mutter, M6	Nut, M6
34	850230	1	1	Stefa	Packbox	Oil seal
35	995045	1	1	Tiivistesarja	Tätningssats	Gasket set
36	899785	x	x	Loctite 242, 3 g	Loctite 242, 3 g	Loctite 242, 3 g

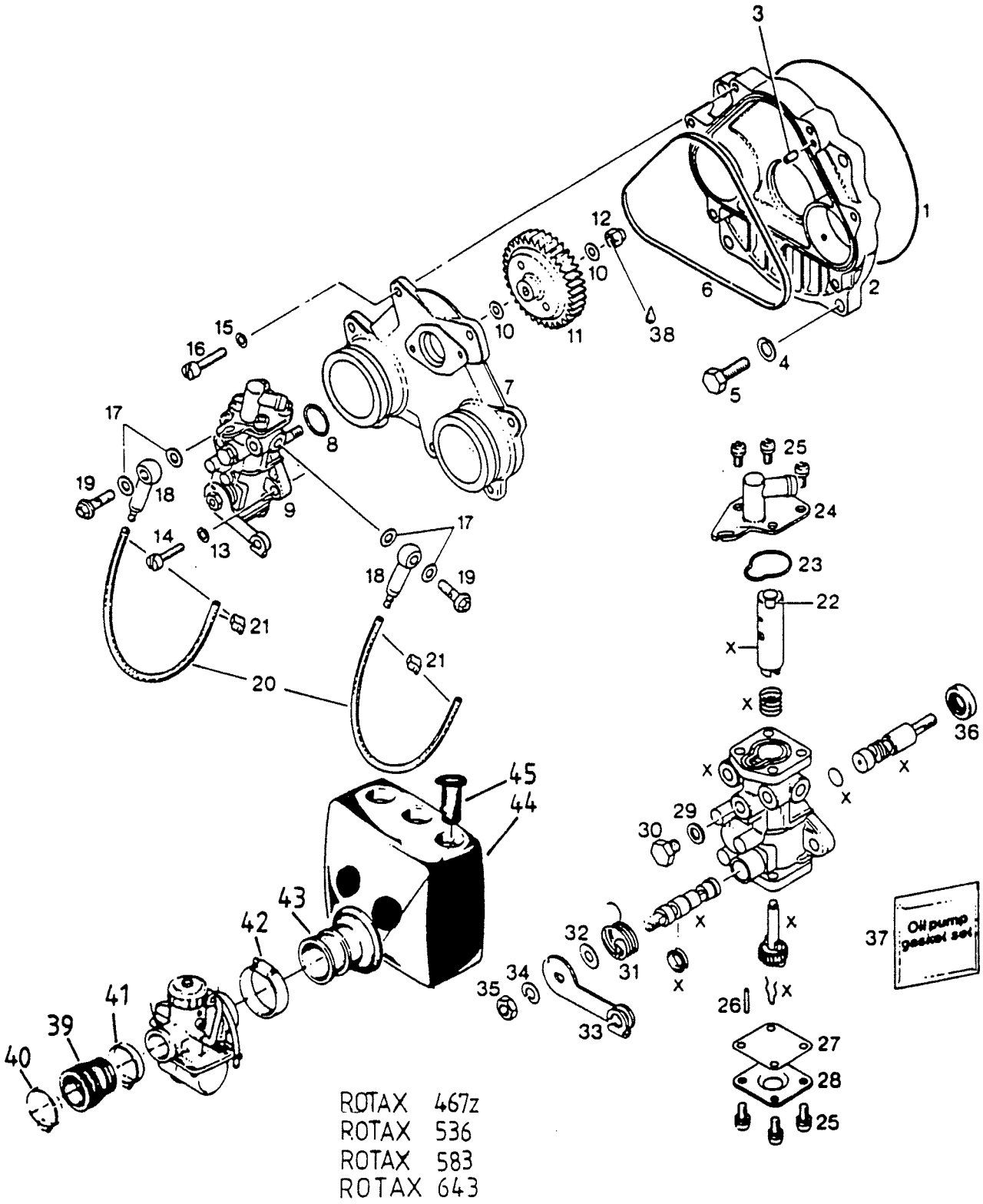
Oil pump gasket set
ROTAX 467z
ROTAX 536
ROTAX 583
ROTAX 643

Viite Ref. Ref.	Tilausnumero Reservdelsnr Part Number	COBRA/TOURING	RAVE	ENDURO	COBRA RACING	Nimike	Benämning	Description
1	831360	1	1	1	1	O-rengas 132-1.7	O-ring 132-1.7	O-ring 132-1.7
2	910311	1	1	1	1	Luistinkotelo	Ventilhus	Valve cover
3	929650	1	1	1	1	Ohjaintappi	Styrtapp	Drive pin
4	F080000	4	4	4	4	Jousialuslevy	Fjäderbricka	Lock washer
5	081220	4	4	4	4	Ruuvi	Skruv	Screw
6	831700	1	1	1	1	Kumirengas	Gummiring	Rubber ring
7	910320	1	1	1	1	Kansi	Lock	Flange
8	230370	1	1	1	1	O-rengas 18-1.3	O-ring 18-1.3	O-ring 18-1.3
9	995526	1	.	.	.	Öljypumppu R536	Oljepump R536	Oil pump R536
9	995521	.	1	1	.	Öljypumppu R583	Oljepump R583	Oil pump R583
9	995529	.	.	.	1	Öljypumppu R467Z	Oljepump R467Z	Oil pump R467Z
10	927945	2	2	2	2	Aluslevy	Bricka	Washer
11	935940	1	1	1	1	Hammaspyörä, 44T	Drev, 44T	Gear, 44T
12	842042	.	1	.	1	Lukkomutteri, 10 Nm	Låsmutter, 10 Nm	Lock nut, 10 Nm
12	842040	.	.	1	.	Lukkomutteri, 10 Nm	Låsmutter, 10 Nm	Lock nut, 10 Nm
13	F050000	2	2	2	2	Jousialuslevy	Fjäderbricka	Lock washer
14	240761	2	2	2	2	Ruuvi, 6 Nm	Skruv, 6 Nm	Screw, 6 Nm
15	F060000	7	7	7	7	Jousialuslevy	Fjäderbricka	Lock washer
16	240591	7	7	7	7	Ruuvi, 10 Nm	Skruv, 10 Nm	Screw, 10 Nm
17	227500	4	4	4	4	Tiivisterengas	Tätningsring	Gasket ring
18	956010	2	2	2	2	Liitin,täyd.	Adapter, kompl.	Adapter assy
19	241830	2	2	2	2	Banjoruuvi	Banjoskruv	Banjo bolt
20	960561	2	2	2	2	Öljyputki, 170 mm	Oljeslang, 170 mm	Oil pipe, 170 mm
21	853840	4	4	4	4	Sinkilä	Klammer	Clamp
22	256085	1	1	1	1	Pidin	Hållare	Retainer
23	230475	1	1	1	1	O-rengas	O-ring	O-ring
24	956021	1	1	1	1	Kansi, täyd.	Lock, kompl.	Plate assy
25	241975	8	8	8	8	Ruuvi	Skruv	Screw
26	929900	1	1	1	1	Tappi	Tapp	Pin
27	850200	1	1	1	1	Tiiviste	Tätning	Gasket
28	256075	1	1	1	1	Alakansi	Nedre lock	Pump cover
29	227505	1	1	1	1	Tiivisterengas	Tätningsring	Gasket ring
30	841580	1	1	1	1	Ruuvi	Skruv	Screw
31	838022	1	1	1	1	Kierrejousi	Spiralfjäder	Spiral spring
32	227660	1	1	1	1	Aluslevy	Bricka	Washer
33	848126	1	.	.	.	Käyttövipu R536	Viparm R536	Control lever R536
33	848129	.	1	1	.	Käyttövipu R583	Viparm R583	Control lever R583
33	848259	.	.	.	1	Käyttövipu R467Z	Viparm R467Z	Control lever R467Z
34	F060000	1	1	1	1	Jousialuslevy	Fjäderbricka	Lock washer
35	242621	1	1	1	1	Mutteri	Mutter	Nut
36	850230	1	1	1	1	Stefa	Packbox	Oil seal
37	995045	1	1	1	1	Tiivistesarja	Tätningssats	Gasket set
38	899785	x	x	x	x	Loctite 648, 5 g	Loctite 648, 5 g	Loctite 648, 5 g
39	570137000	2	2	2	2	Kumilaippa	Gummifläns	Rubber flange
40	414532800	2	2	2	2	Kiristin	Klammer	Clamp
41	414532700	2	2	2	2	Kiristin	Klammer	Clamp
42	2799018	2	2	2	2	Kiristin	Klammer	Clamp
43	5397269	2	2	2	2	Liitinkumi	Adapter	Intake adapter
44	5395732	1	1	1	1	Imuään.vaim.,kok.	Insugsljuddämp.,kompl.	Air silencer
45	.5493022	8	8	8	8	Imuputki	Insugsrör	Pipe

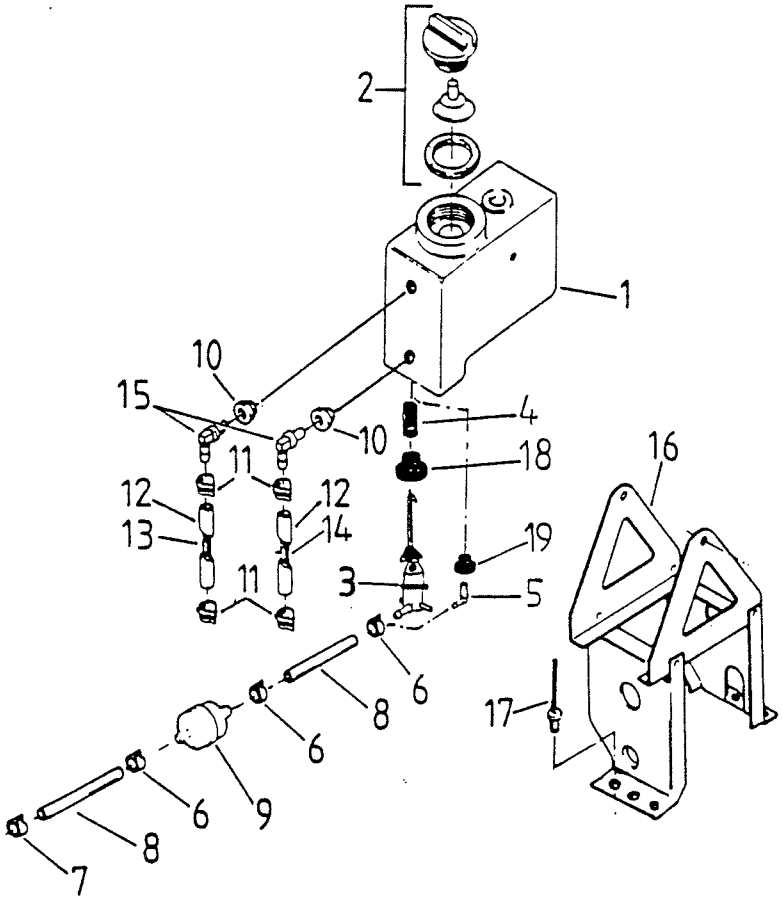

RANGER
GLS 3500 F.C.
COBRA
COBRA TOURING
COBRA RACING
ENDURO
RAVE

Viite Ref. Ref.	Tilausnumero Reservdelsnr Part Number	GLS 3500 FC	COBRA/TOUR.	ENDURO/COBRA RAC.	RAVE	RANGER	Nimike	Benämning	Description
1	5395748	1	1	1	1	1	Öljysäiliö, 2,5 l	Oljetank, 2,5 l	Oil tank, 2,5 l
2	580484700	1	1	1	1	1	Korkki	Lock	Cap
3	2196818	x	1	1	1	1	Öljypinnan sensori	Nivåvaktare	Oil level sensor
4	2196819	x	1	1	1	1	Koho sensorille	Kork för sensor	Float for sensor
5	414650200	x	.	.	.	.	Kulmanippa 90 ast.	Anslutning, 90 grad.	Male connector, 90 deg.
6	414415200	3	2	.	2	.	Sinkilä	Klammer	Spring clip
7	414420700	x	1	1	1	1	Sinkilä	Klammer	Spring clip
8	3999046	x	x	x	x	x	Letku, 11/8 m	Slang, 11/8 m	Hose, 11/8 m
9	414536500	1	1	1	1	1	Öljynsuodatin	Oljefilter	Oil filter
10	570273900	.	2	2	2	.	Läpivienti	Genomföring	Grommet
11	414655700	2	4	4	4	.	Sinkilä	Klammer	Spring clip
12	414644800	.	x	x	x	.	Öljyp.luistille, m	Oljeslang till slid,m	Oil hose to valve, m
13	2599003-400	1	1	1	1	.	Jousi, 400 mm	Fjäder, 400 mm	Spring, 400 mm
14	2599003-100	.	1	1	1	.	Jousi, 100 mm	Fjäder, 100 mm	Spring, 100 mm
15	414523600	1	2	2	2	.	Kulmaliitin	Vinkelanslutning	Male connector
16	5397002	.	1	1	1	.	Teline	Ställning	Support
16	5496929	1	.	.	.	.	Teline	Ställning	Support
16	5397559	.	.	.	.	1	Teline	Ställning	Support
17	3699072	6	6	6	6	6	Popniitti	Popnit	Rivet
18	(2890230)	x	1	1	1	1	Läpivienti 5700230 00	Genomföring	Grommet
19	5701135100	1	.	1	.	1	Läpivienti	Genomföring	Grommet

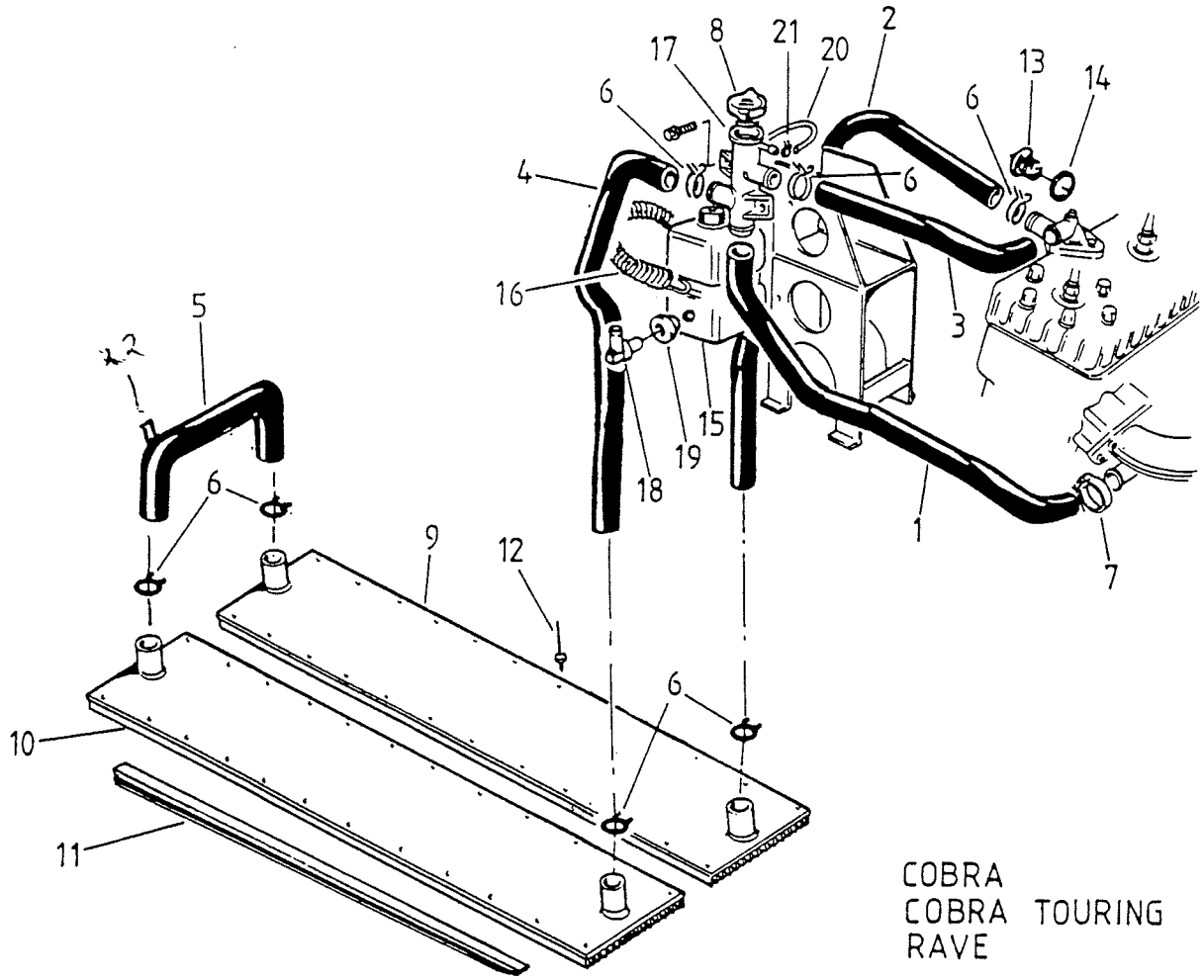

COBRA
COBRA TOURING
RAVE

Viite Ref. Ref.	Tilausnumero Reservdelsnr Part Number	COBRA/TOURING	RAVE	Nimike	Benämning	Description
1	5296774	1	1	Alavesiletku	Vattenslang, nedre	Water hose, lower
2	5395432	1	1	Ylävesiletku I	Vattenslang I, övre	Water hose I, upper
3	5196775	1	1	Ylävesiletku II	Vattenslang II, övre	Water hose II, upper
4	~~5295435~~	1	1	Paluuletku	Returslang	Return hose 5295435 5196775
5	5395436	1	1	Yhdysletku	Förbindelseslang	Connecting hose
6	279408803200	9	9	Vesiletkun kiristin	Slangklammer	Clamp, hose
7	2799003	1	1	Kiristin	Klammer	Clamp
8	2196847	1	1	Korkki, 0,9 bar	Lock, 0,9 bar	Cover, 0,9 bar
9	5395537L	1	1	Jäähdytin, vasen	Kylare, vänster	Radiator LH
10	5395537R	1	1	Jäähdytin, oikea	Kylare, höger	Radiator RH
11	5495567	2	2	Suojalista	Skyddplast	Slide plastic
12	3699489	52	52	Niitti, teräs	Nit, stål	Rivet, steel
13	119414533100	1	1	Termostaatti	Termostat	Thermostat
14	119414533200	1	1	Tiiviste	Tätning	Gasket
15	2896842	1	1	Paisuntasäiliö	Vätskebehållare	Coolant tank
16	5492497	1	1	Jousi	Fjäder	Spring
17	2196846	1	1	Täyttöliitin	Fyllningsadapter	Cap filler
18	5393606	1	1	Kulmaliitin	Vinkelanslutning	Angular pipe
19	2899037	1	1	Läpivienti	Genomföring	Crommet
20	5.5/8	1	1	Letku 0,5 m	Slang 0,5 m	Hose 0,5 m
21	2799028	2	2	Klemmari	Klammer	Clamp
22	5497465			Imuvaahdin		

2 isä kommesarja 1471905

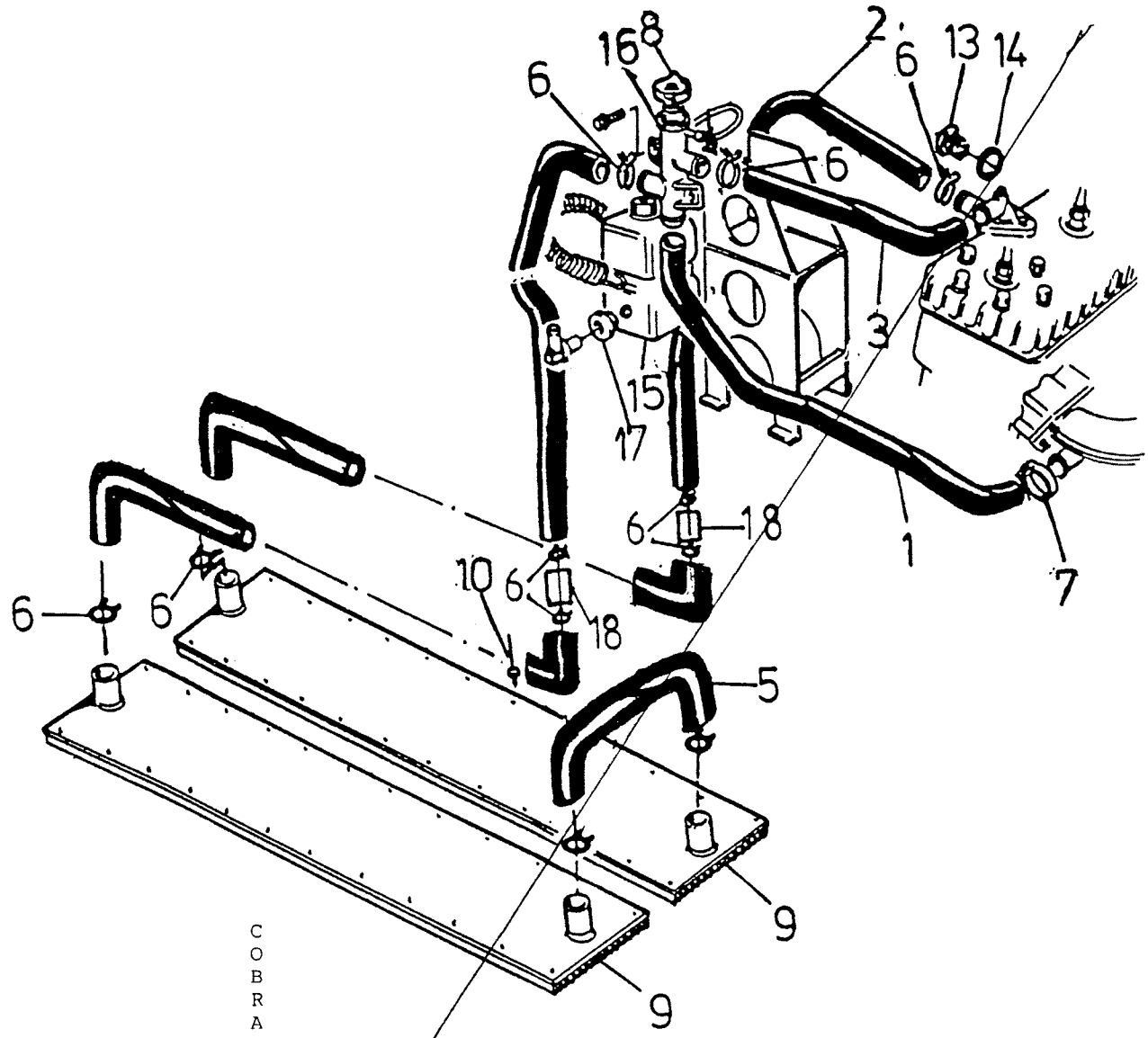

COBRA RACING
ENDURO

Viite Ref. Ref.	Tilausnumero Reservdelsnr Part Number	COBRA RACING/ENDURO	Nimike	Benämning	Description
1	5296774	1	Alavesiletku	Vattenslang, nedre	Water hose, lower
2	5397172	1	Ylävesiletku I	Vattenslang I, övre	Water hose I, upper
3	5397173	1	Ylävesiletku II	Vattenslang II, övre	Water hose II, upper
4	5397171	2	Jäähdytysletku	Kylningsslang	Cooling water hose
5	5397174	1	Yhdysletku	Förbindelseslang	Connecting hose
6	279408803200	11	Vesiletkun kiristin	Slangklammer	Clamp, hose
7	2799003	1	Kiristin	Klammer	Clamp
8	2196847	1	Korkki, 0,9 bar	Lock, 0,9 bar	Cover, 0,9 bar
9	5397083	2	Jäähdytin	Kylare	Radiator
10	3699489	52	Niitti, teräs	Nit, stål	Rivet, steel
13	119414533100	1	Termostaatti	Termostat	Thermostat
14	119414533200	1	Tiiviste	Tätning	Gasket
15	2896842	1	Paisuntasäiliö	Vätskebehållare	Coolant tank
16	2196846	1	Täyttöliitin	Fyllningsadapter	Cap filler
17	2899037	1	Läpivienti	Genomföring	Crommet
18	5497175	2	Yhdysnatsa	Förbindelse adap.	Adapter

JÄÄHDYTYSJÄRJEST./KYL SYSTEM/COOLANT SYSTEM

COBRA RACING-93

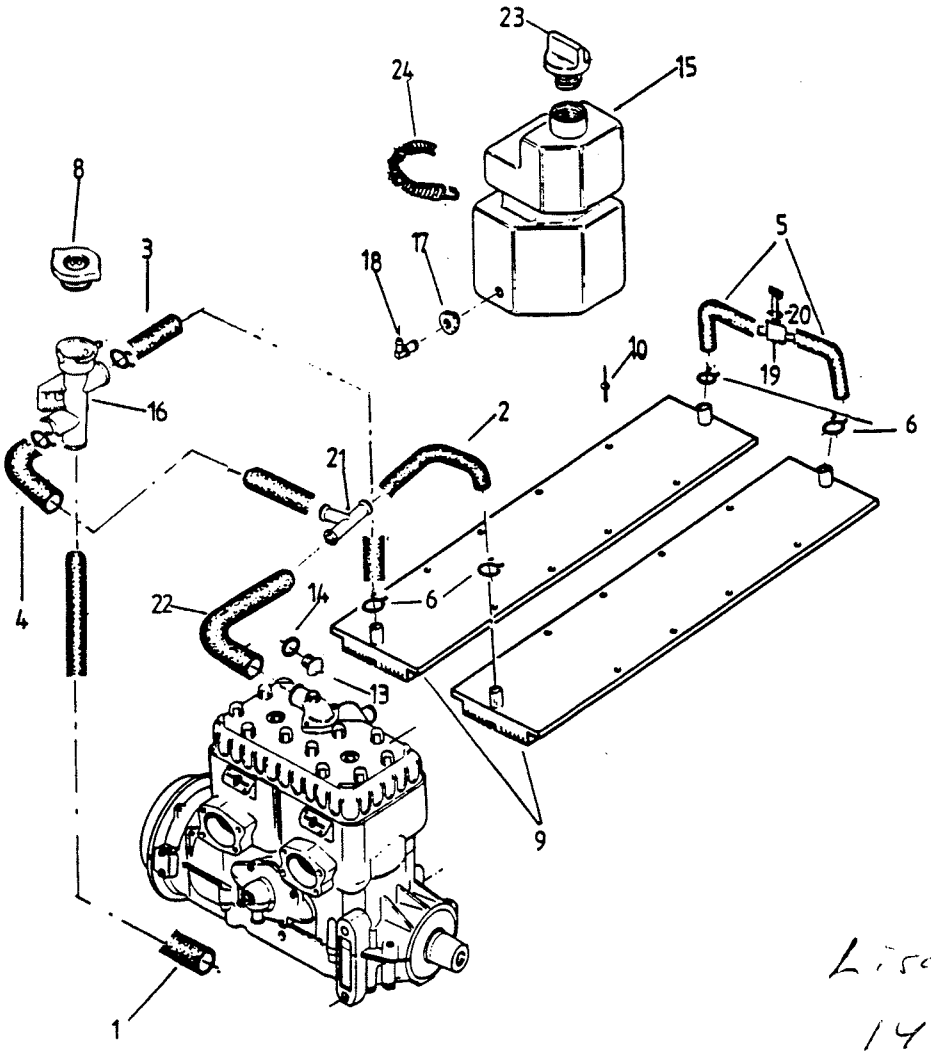

Lisäkoneosarja
1471905

5398380 1-14 = lisäkoneo

Viite Ref. Ref.	Tilausnumero Reservdelsnr Part Number	COBRA RACING	Nimike	Benämning	Description
1	5296774	1	Alavesiletku	Vattenslang, nedre	Water hose, lower
2	5395432	1	Ylävesiletku I	Vattenslang I, övre	Water hose I, upper
3	5196775	1	Ylävesiletku II	Vattenslang II, övre	Water hose II, upper
4	5398006	2	Jäähdytysletku	Kylningsslang	Cooling water hose
5	5498007	2	Yhdysletku	Förbindelseslang	Connecting hose
6	279408803200	9	Vesiletkun kiristin	Slangklammer	Clamp, hose
7	2799003	1	Kiristin	Klammer	Clamp
8	2196847	1	Korkki, 0,9 bar	Lock, 0,9 bar	Cover, 0,9 bar
9	5397935	2	Jäähdytin	Kylare	Radiator
10	3699489	46	Niitti, teräs	Nit, stål	Rivet, steel
13	~~119414533100~~	1	Termostaatti 411433605	Termostat	Thermostat
14	119414533200	1	Tiiviste	Tätning	Gasket
15	2896842	1	Paisuntasäiliö	Vätskebehållare	Coolant tank
16	2196846	1	Täyttöliitin	Fyllningsadapter	Cap filler
17	2899037	1	Läpivienti	Genomföring	Crommet
18	5393606	2	Kulmaliitin	Vinkelanslutning	Angular pipe
19	5497465	1	Ilmaushana	Luftningskran	Venting cock
20	2099042	1	Tiiviste	Tätning	Gasket
21	28414619900	1	T-haara	T-gren	Branch-T
22	5498005	1	Kulmaletku 90 o	Vinkelslang 90 o	Angular hose
23	2196843	1	Korkki, Bomb.	Lock, Bomb.	Cover, Bomb.

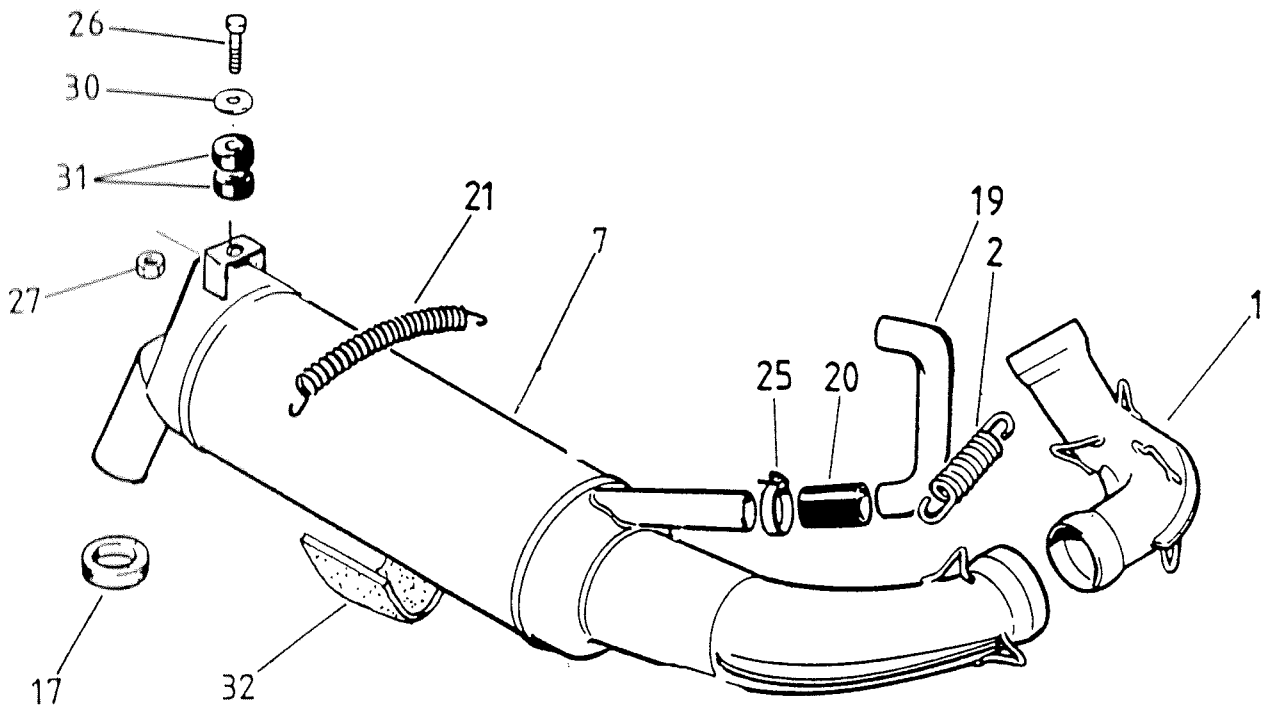

GL 360 SYNCRO
RANGER
GLX-5900LTS

Viite Ref. Ref.	Tilausnumero Reservdelsnr Part Number	GL360S	RANGER	GLX5900LTS	Nimike	Benämning	Description
1	878809	.	.	1	Pakoputki	Avgasrör	Exhaust pipe
2	938795	3	3	5	Jousi	Fjäder	Spring
7	973213	1	1	.	Äänenvaimennin	Ljuddämpare	Muffler
7	978680	.	.	1	Äänenvaimennin	Ljuddämpare	Muffler
17	.570141300	1	1	1	Läpivientikumi	Genomföring	Rubber flange
19	5294574	1	.	.	Puhallusputki	Luftrör	Air tube
19	5397359	.	1	.	Puhallusputki	Luftrör	Air tube
19	5297360	.	.	1	Puhallusputki	Luftrör	Air tube
20	1430520	1	1	1	Letku	Slang	Hose
21	5392497	2	2	.	Jousi	Fjäder	Spring
21	5493225	.	.	1	Jousi	Fjäder	Spring
25	7110535	2	2	2	Klemmari	Klammer	Clamp
26	081245	.	.	1	Ruuvi	Skruv	Screw
27	B081200	.	.	1	Bilocmutteri	Bilocmutter	Nut
30	300623	.	.	2	Aluslevy	Bricka	Washer
31	1200818	.	.	2	Kumi	Gummi	Rubber
32	5493329	1	1	1	Aluskumi	Gummiunderlägg	Rubber

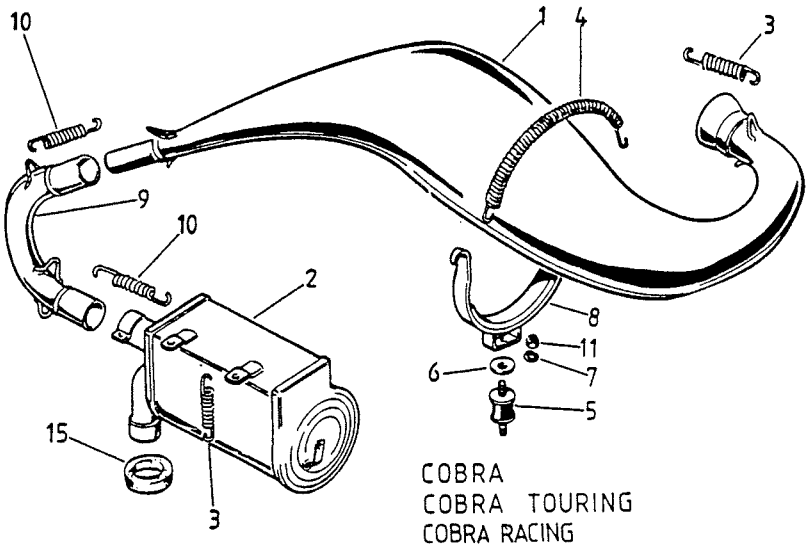

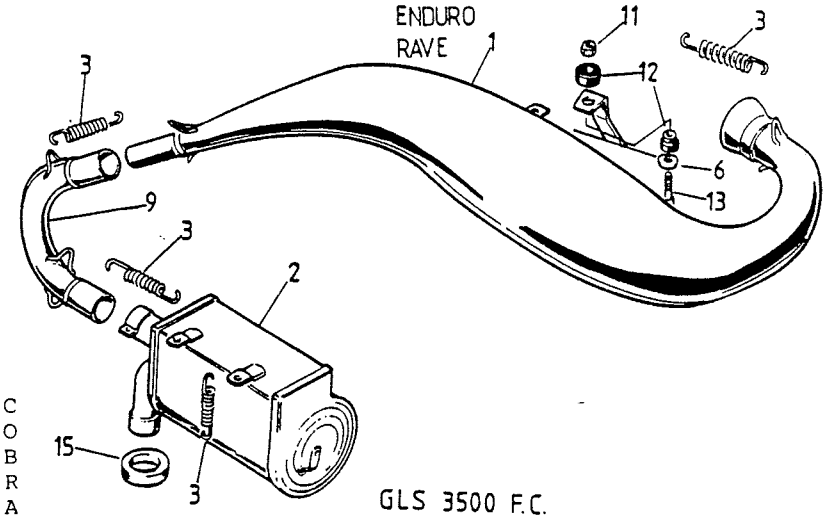

Viite Ref. Ref.	Tilausnumero Reservdelsnr Part Number	GLS 3500 F.C.	COBRA/TOUR.	RAVE	COBRA RACING	ENDURO	Nimike	Benämning	Description
1	R1471529	1	.	.	.	.	Äänenvaimennin	Ljuddämpare	Muffler
1	514025700	.	1	.	.	.	Äänenvaimennin	Ljuddämpare	Muffler
1	1191000	.	.	1	.	.	Äänenvaimennin	Ljuddämpare	Muffler
1	514027200	.	.	.	.	1	Äänenvaimennin	Ljuddämpare	Muffler
1	514030100	.	.	.	1	.	Äänenvaimennin	Ljuddämpare	Muffler
2	514022000	1	1	.	.	.	Jälkiäänenvaimennin	Efterljuddämpare	After muffler
2	1191001	.	.	1	.	.	Jälkiäänenvaimennin	Efterljuddämpare	After muffler
2	514027100	.	.	.	.	1	Jälkiäänenvaimennin	Efterljuddämpare	After muffler
2	514032500	.	.	.	1	.	Jälkiäänenvaimennin	Efterljuddämpare	After muffler
3	938790	11	7	7	.	.	Jousi	Fjäder	Spring
3	938795	.	.	.	4	4	Jousi	Fjäder	Spring
3	517176300	.	.	.	3	3	Jousi	Fjäder	Spring
3	517182100	.	.	.	3	.	Jousi	Fjäder	Spring
3	517210800	.	.	.	1	.	Jousi	Fjäder	Spring
4	517210800	.	1	1	1	1	Jousi	Fjäder	Spring
5	2899245	.	1	1	1	1	Tärinän vaimennin	Gummidyna	Rubber pillow
6	5493348	1	.	.	.	.	Aluslevy	Bricka	Washer
6	5493547	.	1	1	1	1	Aluslevy	Bricka	Washer
7	F080000	.	1	1	1	1	Jousialuslevy	Fjäderbricka	Spring washer
8	5395108	.	1	1	1	1	Tuki	Stöd	Support
9	5395877	1	.	.	.	.	Väliputki	Mellanrör	Pipe
9	5397089	.	1	.	.	.	Väliputki	Mellanrör	Pipe
9	5396382	.	.	1	.	.	Väliputki	Mellanrör	Pipe
9	5397357	.	.	.	.	1	Väliputki	Mellanrör	Pipe
9	5397743	.	.	.	1	.	Väliputki	Mellanrör	Pipe
10	517176300	.	4	4	.	.	Jousi	Fjäder	Spring
11	N081200	1	1	1	1	1	Nylocmutteri	Nylocmutter	Lock nut
12	4300162	2	.	.	.	.	Kumityyny	Gummidyna	Rubber pillow
13	081250	1	.	.	.	.	Ruuvi	Skruv	Screw
15	570141300	1	1	1	1	1	Läpivientikumi	Genomföring	Rubber flange
15	570022600				1				

534900

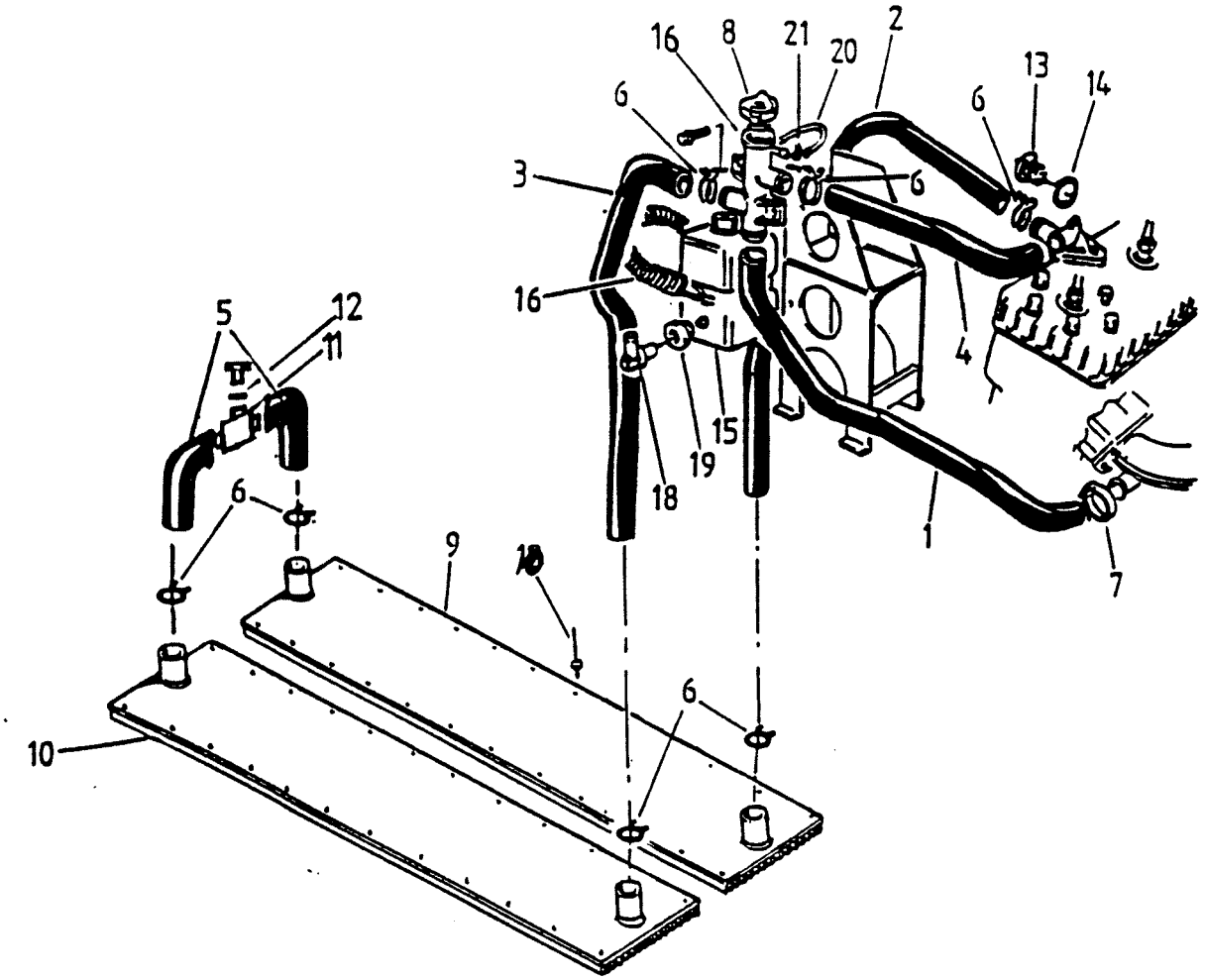

Viite Ref. Ref.	Tilausnumero Reservdelsnr Part Number	ENDURO	Nimike	Benämning	Description
1	5296774	1	Alavesiletku	Vattenslang, nedre	Water hose, lower
2	5395432	1	Ylävesiletku I	Vattenslang I, övre	Water hose I, upper
3	5196775	1	Ylävesiletku II	Vattenslang II, övre	Water hose II, upper
4	5295435	1	Jäähdytysletku	Kylningsslang	Cooling water hose
5	5498007	1	Yhdysletku	Förbindelseslang	Connecting hose
6	279408803200	9	Vesiletkun kiristin	Slangklammer	Clamp, hose
7	2799003	1	Kiristin	Klammer	Clamp
8	2196847	1	Korkki, 0,9 bar	Lock, 0,9 bar	Cover, 0,9 bar
9	5397935	2	Jäähdytin	Kylare	Radiator
10	3699489	46	Niitti, teräs	Nit, stål	Rivet, steel
11	5497465	1	Ilmaushana	Luftskran	Venting cock
12	2099042	1	Tiiviste	Tätning	Gasket
13	119414533100	1	Termostaatti, 42 C	Termostat, 42 C	Thermostat, 42 C
14	119414533200	1	Tiiviste	Tätning	Gasket
15	2896842	1	Paisuntasäiliö	Vätskebehållare	Coolant tank
16	2196846	1	Täyttöliitin	Fyllningsadapter	Cap filler
17	2899037	1	Läpivienti	Genomföring	Crommet
18	5393606	1	Kulmaliitin	Vinkelanslutning	Angular pipe

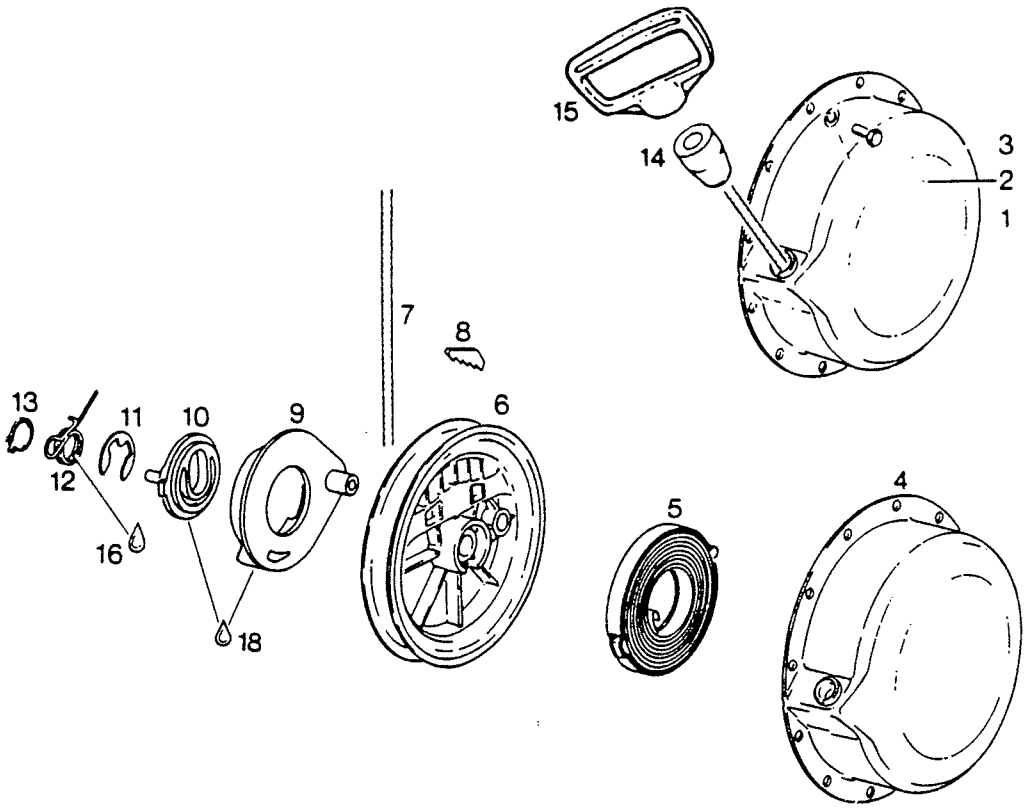

Viite Ref. Ref.	Tilausnumero Reservdelsnr Part Number	GL 360 S	RANGER	GLS 350 FC	GLX 590 LTS	COBRA/TOURING	RAVE	ENDURO	COBRA RACING	Nimike	Benämning	Description
1	995542	1	.	.	.	.	.	.	.	Käynnistin	Startapparat	Starter
1	994838	.	1	.	.	.	.	.	.	Käynnistin	Startapparat	Starter
1	994872	.	.	1	1	1	.	.	.	Käynnistin	Startapparat	Starter
1	995549	.	.	.	.	.	1	1	.	Käynnistin	Startapparat	Starter
1	996930	.	.	.	.	.	.	.	1	Käynnistin	Startapparat	Starter
2	945751	4	4	4	4	4	4	4	4	Lukkolevy	Låsbricka	Locking plate
3	240911	4	4	4	4	4	4	4	4	Ruuvi	Skruv	Screw
4	910105	1	1	1	1	1	.	.	.	Käynnistinkotelo	Starthus	Starter housing
4	911465	.	.	.	.	.	1	1	.	Käynnistinkotelo	Starthus	Starter housing
4	911468	.	.	.	.	.	.	.	1	Käynnistinkotelo	Starthus	Starter housing
5	939079	1	1	1	1	1	1	1	.	Jousipaketti	Fjäderkasett	Spring cassette
5	939115	.	.	.	.	.	.	.	1	Jousipaketti	Fjäderkasett	Spring cassette
6	852282	1	1	1	1	1	1	1	.	Narupyörä	Linskiva	Line disc
6	852283	.	.	.	.	.	.	.	1	Narupyörä	Linskiva	Line disc
7	952799	1	1	1	1	1	1	1	.	Käynnistinnaru 1700mm	Startsnöre 1700 mm	Start.line 1700 mm
7	852097	.	.	.	.	.	.	.	1	Käynnistinnaru 1700mm	Startsnöre 1700 mm	Start.line 1700 mm
8	852070	1	1	1	1	1	1	1	1	Kiila	Kil	Key
9	852290	1	1	1	1	1	1	1	1	Laukaisin	Medbringare	Release device
10	852300	1	1	1	1	1	1	.	.	Käynnistinkäpälä	Startspärr	Pawl lock
10	852301	.	.	.	.	.	.	1	1	Käynnistinkäpälä	Startspärr	Pawl lock
11	845300	1	1	1	1	1	1	1	1	Lukituslevy	Låsbricka	Locking plate
12	938985	1	.	.	.	1	1	.	1	Laukaisujousi	Spärrfjäder	Spring
12	938980	.	1	1	1	.	.	1	.	Laukaisujousi	Spärrfjäder	Spring
13	945770	1	1	1	1	1	1	1	1	Seegerrengas	Segerring	Circlip
14	960415	1	1	1	1	1	1	1	1	Kumiholkki	Gummihylsa	Rubber sleeve
15	852175	1	1	1	1	1	1	1	.	Kahva	Handtag	Handle
15	852176	.	.	.	.	.	.	.	1	Kahva	Handtag	Handle
16	297433	x	x	x	x	x	x	x	x	Molykote GN 100 g	Molykote GN 100 g	Molykote GN 100 g
17	897061	x	x	x	x	x	x	x	x	Silicon-combound rasva	Silicon-combound fett	Silicon-combound grease

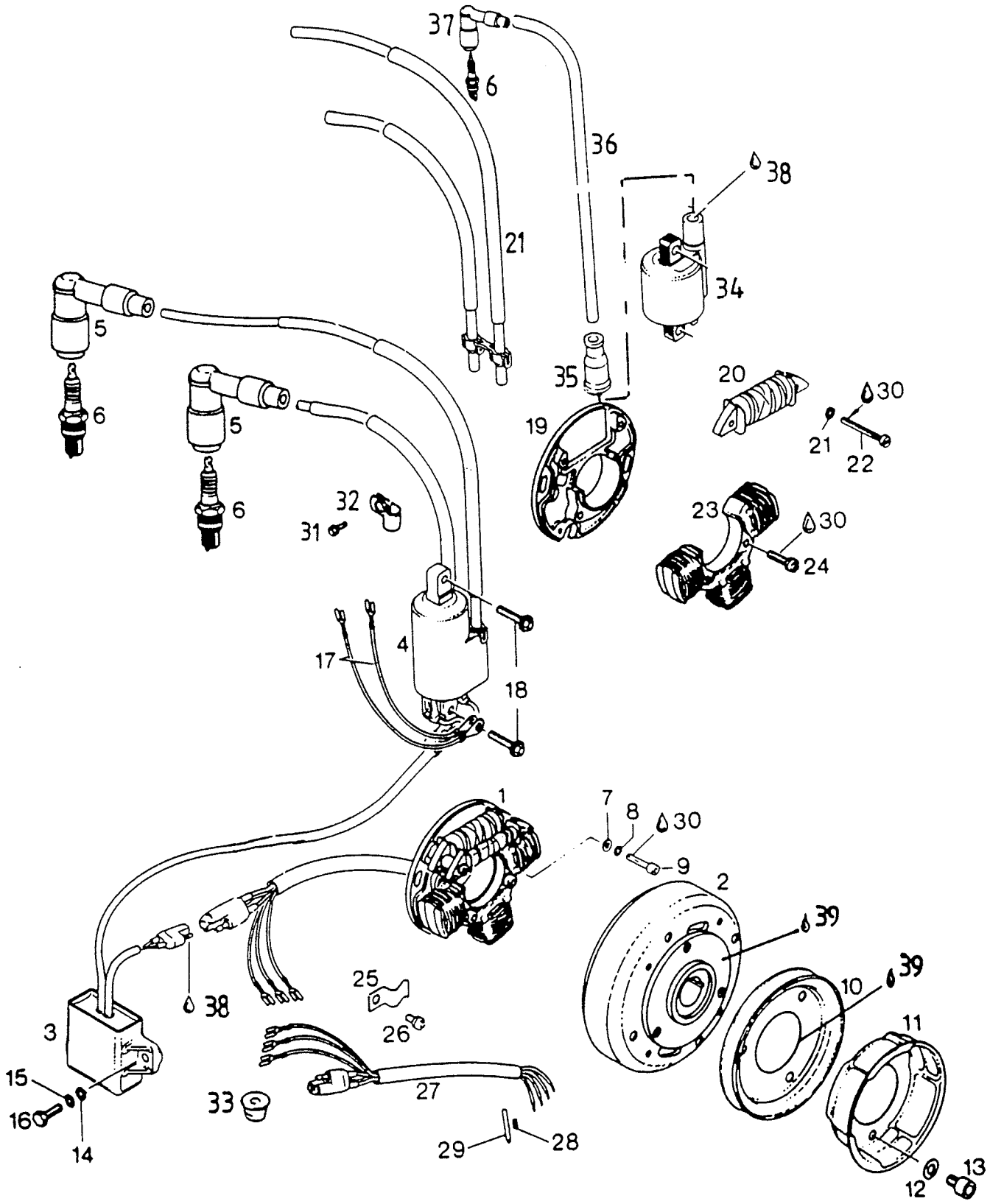
37
6
36
38
21
34
5
35
20
30
6
5
19
21
22
32
23
30
31
24
4
17
18
1
7
8
30
9
2
39
25
38
10
39
3
26
11
15
27
33
16
29
28
14
12
13

Viite Ref. Ref.	Tilausnumero Reservdelsnr Part Number	ENDURO	GL360S	RANGER	GLS350FC	COBRA/TOURING	RAVE	GLX590LTS	Nimike	Benämning	Description
1,2	995073	1	1	1	1	1	1	1	Magneetto 12 V 160W	Magnet 12V 160W	Magneto 12V 160W
1	995107	1	1	1	1	1	1	1	Ankkurilevy, täyd.	Ankarplatta, kompl.	Armature plate assy
2	995117	1	1	1	1	1	1	1	Vauhtipyörä	Svänghjul	Fly wheel
3	965230	1	1	1	1	1	1	1	Vahvistin	Förstärkare	Amplifier
4	866609	1	1	1	1	1	1	1	Sytytyspuola	Tändspole	Ignition coil
5	.866705	2	2	2	2	2	2	2	Häiriönpoistaja	Störningsskydd	Disturb.eliminator
6	B8ES	.	2	2	2	2	.	2	Sytytystulppa	Tändstift	Spark plug
6	B9ES	2	.	.	.	.	2	.	Sytytystulppa	Tändstift	Spark plug
7	827800	2	2	2	2	2	2	2	Aluslevy	Bricka	Washer
8	945750	2	2	2	2	2	2	2	Jousialuslevy	Fjäderbricka	Sring washer
9	840515	2	2	2	2	2	2	2	Kuusiokoloruuvi	Insexskruv	Screw
10	980485	.	1	1	1	.	.	1	Hihnapyörä	Remskiva	Belt disc
10	866752	1	.	.	.	.	.	.	Vauhtipyörä	Svänghjul	Fly wheel
10	866757	.	.	.	.	1	.	.	Vauhtipyörä	Svänghjul	Fly wheel
10	965497	.	.	.	.	.	1	.	Vauhtipyörä	Svänghjul	Fly wheel
11	852320	.	1	1	1	.	.	1	Käynnistinkuppi	Startkåpa	Starter cup
11	852326	.	.	.	.	1	1	.	Käynnistinkuppi	Startkåpa 852 326	Starter cup
12	845310	.	3	3	3	.	.	3	Jousialuslevy	Fjäderbricka	Spring washer
12	945752	3	.	.	.	3	3	.	Jousialuslevy	Fjäderbricka	Spring washer
13	841520	.	3	3	3	.	.	3	Kuusiokoloruuvi	Insexskruv	Screw
13	940590	3	.	.	.	3	3	.	Ruuvi	Skruv	Screw
14	244211	2	2	2	2	2	2	2	Aluslevy	Bricka	Washer
15	945751	2	2	2	2	2	2	2	Jousialuslevy	Fjäderbricka	Spring washer
16	061020	2	2	2	2	2	2	2	Ruuvi	Skruv	Screw
17	865992	2	2	2	2	2	2	2	Maajohto	Jordledning	Grounding
18	841540	2	2	2	2	2	2	2	Ruuvi	Skruv	Screw
19	866657	1	1	1	1	1	1	1	Ankkurilevy	Ankarplatta	Armature plate
20	965400	1	1	1	1	1	1	1	Latauspuola	Laddningspole	Charge coil
21	965030	1	1	1	1	1	1	1	Kaapelisarja	Ledningssats	Cable set
22	940810	2	2	2	2	2	2	2	Ruuvi	Skruv	Screw
23	965390	1	1	1	1	1	1	1	Valopuola 160 W	Ljusspole 160 W	Light coil 160 W
24	841640	2	2	2	2	2	2	2	Ruuvi	Skruv	Screw
25	853900	1	1	1	1	1	1	1	Pidin	Hållare	Holder
26	241975	1	1	1	1	1	1	1	Ruuvi	Skruv	Screw
27	866649	1	1	1	1	1	1	1	Johtoryhmä	Ledningsgrupp	Hose set
28	264530	6	6	6	6	6	6	6	Liitin	Koppling	Adapter
29	260412	6	6	6	6	6	6	6	Suojus	Skydd	Cover
30	899785	x	x	x	x	x	x	x	Loct.221 viol 6cm3	Loct.221 viol 6cm3	Loct.221 viol 6cm3
33	960287	1	.	.	.	1	1	.	Läpivienti	Genomföring	Inlet
38	897330	x	x	x	x	x	x	x	Litium-rasva,250 g	Lithium-fett, 250 g	Lithium grease, 250 g
39	899788	x	.	.	.	x	x	.	Loctite 648, 5 g	Loctite 648, 5 g	Loctite 648, 5 g

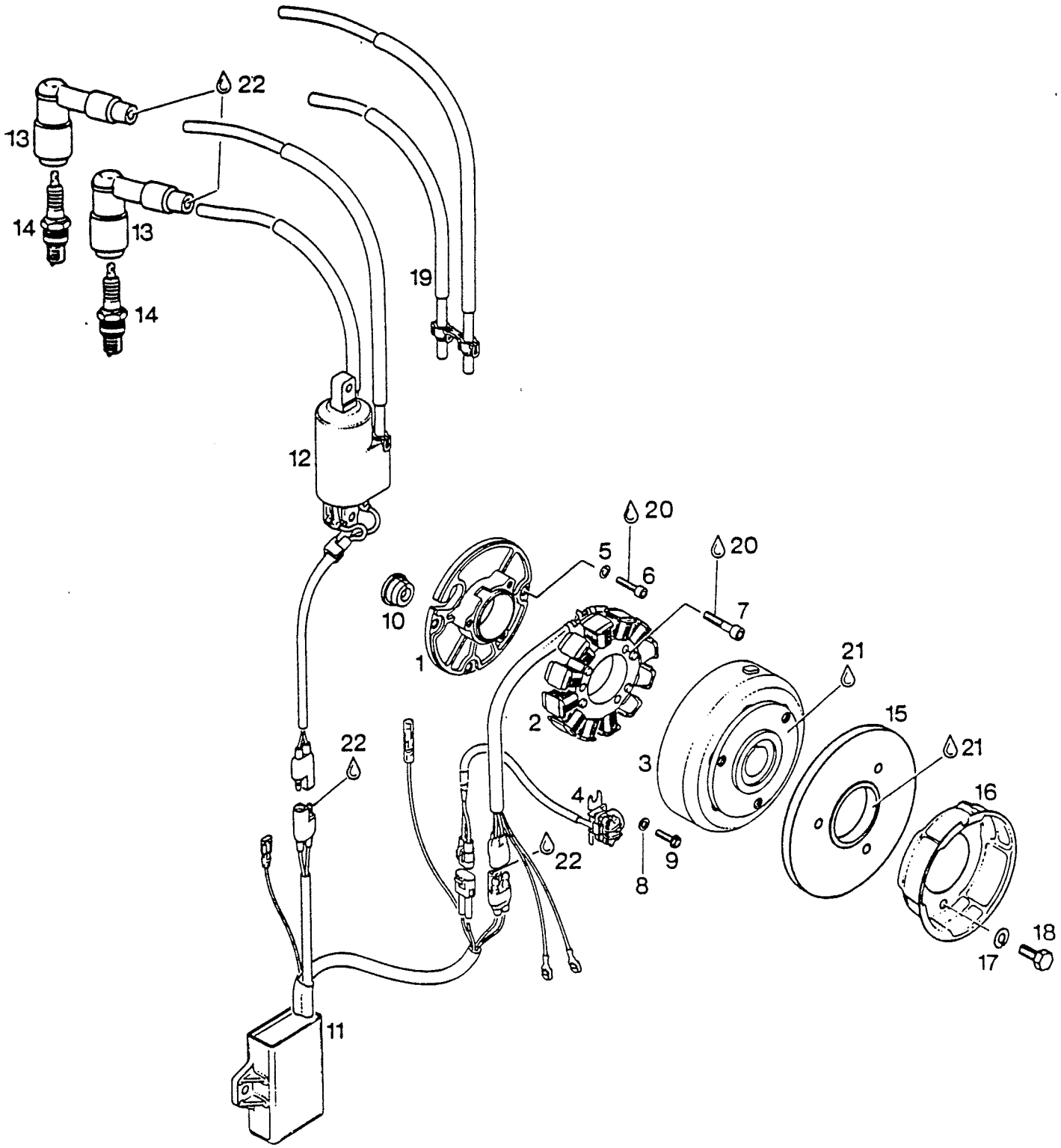
22
13
14
13
14
19
12
20
5
6
20
7
10
1
21
2
15
22
3
21
4
16
22
9
8
18
17
11

Viite Ref. Ref.	Tilausnumero Reservdelsnr Part Number	COBRA RACING	Nimike	Benämning	Description
1	810260	1	Ankkurilevy	Ankarplatta	Armature plate
2-4	886340	1	Magneetto 12 V 220W	Magnet 12V 220W	Magneto 12V 220W
2	886580	1	Ankkurilevy, täyd.	Ankarplatta, kompl.	Armature plate assy
3	886590	1	Vauhtipyörä	Svänghjul	Fly wheel
4	965647	1	Anturi	Givare	Sensor
5	945750	3	Jousialuslevy	Fjäderbricka	Spring washer
6	941540	3	Kuusiokoloruuvi M5x20	Insexskruv M5x20	Allen screw M5x20
7	840886	3	Ruuvi M6x30	Skruv M6x30	Screw M6x30
8	827800	2	Aluslevy	Bricka	Washer
9	941925	2	Ruuvi M5x16	Skruv M5x16	Screw M5x16
10	960287	1	Läpivienti	Genomföring	Inlet
11	965650	1	Vahvistin	Förstärkare	Amplifier
12	965660	1	Sytytyspuola	Tändspole	Ignition coil
13	866705	2	Häiriönpoistaja	Störningsskydd	Disturb.eliminator
14	B9ES	2	Sytytystulppa	Tändstift	Spark plug
15	866752	1	Vauhtipyörä	Svänghjul	Flywheel
16	852326	1	Käynnistinkuppi	Startkåpa	Starter cup
17	945752	3	Jousialuslevy	Bricka	Lock washer
18	940590	3	Ruuvi M8x20	Skruv M8x20	Screw M8x20
19	965031	1	Kaapelisarja	Ledningssats	Cable set
20	899785	x	Loctite 221 viol.	Loctite 221 viol.	Loctite 221 viol.
21	899788	x	Loctite 648, 5 g	Loctite 648, 5 g	Loctite 648, 5 g
22	897330	x	Litium-rasva, 250 g	Lithium-fett, 250 g	Lithium grease, 250 g

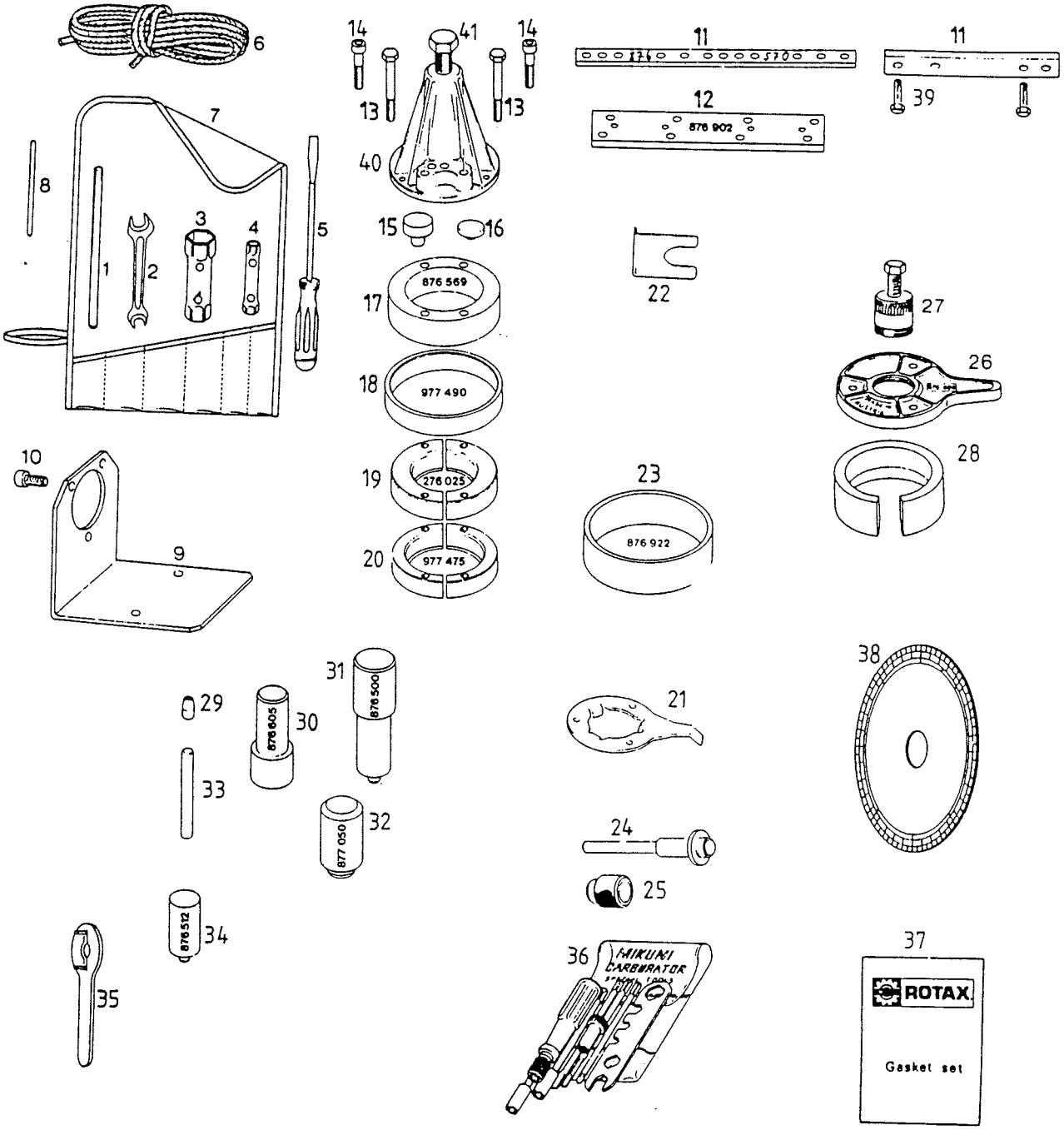
6
7
8
1
2
3
4
5
14
41
14
13
13
40
15
16
11
11
12
876 902
39
22
27
26
28
876 569
17
18
977 490
19
276 025
20
977 475
10
9
23
876 922
31
876 500
29
876 605
30
33
32
877 050
21
38
24
25
876 512
34
35
36
MIKUNI
CARBURATOR
37
ROTAX
Gasket set

Viite Ref. Ref.	Tilausnumero Reservdelsnr Part Number	GL360S	RANGER	GLX590LTS	GLS350FC	COBRA/TOUR./RAC./END.	RAVE	Nimike	Benämning	Description
1-8	876631	1	1	1	1	1	1	Työkalusarja	Verktygssats	Tool set
1	977420	1	1	1	1	1	1	Kahva	Handtag	Handle
2	276065	1	1	1	1	1	1	Avain 10/13 mm	Nyckel 10/13 mm	Key 10/13 mm
3	876210	1	1	1	1	1	1	Hylsy 21/26 mm	Hylsa 21/26 mm	Sleeve 21/26 mm
4	876225	1	1	1	1	1	1	Hylsy 10/13 mm	Hylsa 10/13 mm	Sleeve 10/13 mm
5	876200	1	1	1	1	1	1	Ruuvimeisseli	Skruvmejsel	Screw driver
6	852091	1	1	1	1	1	1	Varanaru 2100 mm	Startsnöre 2100 mm	Line 2100 mm
7	876195	1	1	1	1	1	1	Työkalupussi	Verktygspåse	Tool bag
8	876640	1	1	1	1	1	1	Lukitustappi	Låspinne	Locking pin
9	876830	.	.	.	.	.	.	Kiinnityskulma	Vinkelfäste	Angular fastening
10	841660	.	.	.	.	.	.	Ruuvi	Skruv	Screw
11	876171	1	1	1	1	.	.	Sylint.linjaustyökalu	Cyl.linjeringsverktyg	Aligning tool, cylinder
11	876570	.	.	.	.	1	1	Sylint.linjaustyökalu	Cyl.linjeringsverktyg	Aligning tool, cylinder
11	876572	.	.	.	.	.	1	Linjaustyökalu 643	Linjeringsverktyg 643	Aligning tool 643
12	876902	.	.	.	.	1	1	Linj.työk.pakoaukko	Linj.verkt.avgasport	Aligning tool, exhaust
13	841201	2	2	2	2	4	4	Ruuvi	Skruv	Screw
14	840681	.	.	.	.	4	4	Kuusiokoloruuvi	Insexskruv	Allen screw
15	876552	1	1	1	1	1	1	Suoja, var.puoli	Skydd, var. sida	Cover, P.T.O. side
16	876557	1	1	1	1	1	1	Suoja, magn.puoli	Skydd, magn.sida	Cover, magn.side
17	876569	1	1	1	1	1	1	Välirengas	Distansring	Shim
18	977490	1	1	1	1	1	1	Rengas	Ring	Ring
19	276025	.	.	.	.	2	2	Rengaspuolikas, 6206	Ringhalva, 6206	Ring half, 6206
20	977475	2	2	2	2	2	2	Rengaspuolikas, 6207	Ringhalva, 6207	Ring half, 6207
21	876357	1	1	1	1	.	.	Tuulettimen pidin	Fläkthållare	Fan holder
22	876620	1	1	1	1	.	.	Välysmitta,var.puoli	Distansmått, var.sida	Feeler gauge P.T.O.
23	876922	1	1	1	1	1	1	Keskit.rengas, magn.	Centrer.ring, magn.	Centering ring, magn.
24	877010	1	1	1	1	1	1	As.tuurna,lukkorengas	Mont.dorn,segerring	Pusher, circlip
25	877020	1	1	1	1	1	1	Asennusholkki	Monteringshylsa	Circlip sleeve
26	876080	1	1	1	1	1	1	Magn.kotelon pidin	Hållareplatta	Holder plate
27	876065	1	1	1	1	1	1	Ulosvetäjä	Avdragare	Puller
28	876970	.	.	1	1	1	.	As.rengas, mäntä	Mont.ring, kolv	Install.ring, piston
28	876090	1	1	.	.	.	.	As.rengas, mäntä	Mont.ring, kolv	Install.ring, piston
28	876972	.	.	.	.	.	1	As.rengas, mäntä	Mont.ring, kolv	Install.ring, piston
29	876980	.	.	.	.	1	1	Ohjausholkki,stefa	Styrhylsa, packbox	Guide sleeve, oil seal
30	876605	.	.	.	.	1	.	Asennustuurna	Monteringsdorn	Insertion jig
30	876607	.	.	.	.	.	1	Asennustuurna	Monteringsdorn	Insertion jig
31	876500	.	.	.	.	1	1	Asennustuurna	Monteringsdorn	Insertion jig
32	877050	.	.	.	.	1	1	Asennustuurna	Monteringsdorn	Insertion jig
33	876612	.	.	.	.	1	1	Irroitustuurna	Avdragningsdorn	Extrusion jig
34	876512	.	.	.	.	1	1	Asennustuurna	Monteringsdorn	Insertion jig
35	277905	.	.	.	.	1	1	Öljyp.as.työkalu	Mont.verktyg,oljepump	Wrench, oil pump
36	876960	x	x	x	x	x	x	Työkalusrj. Mikuni	Verktygssats, Mikuni	Tool set,Mikuni
37	995555	.	.	.	.	.	.	Tiivistesarja	Tätningssats	Gasket set
37	994231	1	1	.	.	.	.	Tiivistesarja	Tätningssats	Gasket set
37	994236	.	.	1	1	.	.	Tiivistesarja	Tätningssats	Gasket set
37	994426	.	.	.	.	1	.	Tiivistesarja	Tätningssats	Gasket set
37	886241	.	.	.	.	.	1	Tiivistesarja	Tätningssats	Gasket set
38	277150	.	.	.	.	1	1	Astelevy	Gradplatta	Degree disc
39	240275	2	2	2	2	.	.	Ruuvi	Skruv	Screw
40	876298	1	1	1	1	1	1	Ulosvetäjä	Avdragare	Puller
41	.940755	1	1	1	1	1	1	Ruuvi	Skruv	Screw

Y20 994421 — tiiv.sarj. 583 Endura
Y20 995823 — — — 467 Racing

Tilausnumero Reservdelsnr. Part No.	Sivu Sida Page
AS13M8	67,69
AZ 5.3	31,59
B061000	33
B081200	113
B142000	25,27
B8ES	117
B9ES	117,119
E100000	55
E5293054-1	21,23,25,27
ET 12-210	33
F050000	109
F060000	61,71,73,90,98,100,104,106,107,109
F080000	29,31,39,41,43,55,61,65,66,71,73,90,93,97,100 106,109,114
F100000	19,25,27,46,48,100,106
F140000	71,73
GL4101220	33
GL4252820	33
JAM10	25,27
JAM10L	25,27
K061012	9,11
K061016	71,73
K061025	33
K061035	100,106
K081216	71
K081220	23
K081225	39,61
K081230	90
K101525	25,27,48
K101545	50,52,54
L081216	38,41,43,50,73
MAX1108	35,37
N040600	7
N050000	65
N050800	9,11,13,15,59,61
N061000	7,9,11,13,29,39,46,47,49,51,53,55,57,61,65
N081200	19,23,25,27,29,31,38,41,43,50,51,54,67,69,114
N081225	65
N101500	13,19,21,23,25,27,46,48,50,51,54,55
N121800	21,25,27,46,55
R1471529	114
R2390411	54
R2390421	54
R3199047	54
R4400301	25
R5196298	54
R5196436	53
R5197105	54
R5296287	53
R5297129L	53
R5297129R	53
R53032H	46,47,49,52,55
R5393719	52
R5394727	13,15
R5396332	54
R4400400	54
R5492534	52
R5493680	54
R5496442	54
R5496444	54
R5496449	54
R5496452	54
R5496453	54
S050820	59
S050835	58

Tilausnumero Reservdelsnr. Part No.	Sivu Sida Page
S061010	19
S061016	11
S061020	9
S061025	7
S061035	7
T101525	100,106
T101550	19
U040630	7
U050816	15
U050820	9,11
U050822	9
U050830	13,16
U061012	61
U061030	7,11,13
U061040	48
U101500	29
UC 205	38,41,43
UNF 1/2"x137	33
040000	7
040640	59
043026	67
050000	9,11,13,15,61,65
050800	31
050850	31
060000	7,9,11,13,17,19,29,35,37,50,51,54,55,61,63,65
061000	31,35,37,104
061010	11,19,71,73
061016	29,65
061020	7,9,13,17,46,47,49,51,55,61,65,117
061025	13,50,52,53,57,106
061025/v	39
061030	48,90
061035	48
061035-1	33
061040	48
061050	39
061065	39
063030	7,9,11,16
080000	17,23,29,41,43,50,54
081200	29,39,67,69
081216	17,29,54,61,65,73,93
081220	17,31,39;41,53,54,55,61,65,73,109
081225	25,27,31,33,41,43,48,51
081230	50
081235	31,54
081240	17,90
081245	113
081250	31,41,51,114
081255	67
081260	19,25,27,39,54,67
081265	90
081270	38.41
100000	19,21,23,25,29,46,48,50,52,54,55
10000	27
10001	21,51
1000101	7
1000669	39
10113	31
101500	19,25,27,29,48,52,55,97
101500L	25,27
1015100	23
1515110	54
101525	46
101530	46,48,52,54,55
101535	29,50

Tilausnumero Reservdelsnr. Part No.	Sivu Sida Page
101540	13,52
101545	23,48,52
101550	48,50,51,54
101550-2	55
101555	25,27,46,48
101560	19,25,27
101565	21
101570	21,46
103099031	65
10433-1	57
10509-1	38
10531	38,41,43
10549	21
11/5	7
11-1182GLX	45
1191000	114
1191001	114
119414533100	111,112
119414533200	111,112
1198537	65
1199530	65
12-16	45
12-17	39,45
12-18/1550	45
12-18/2000	45
12-19	45
1200818	113
1200909	57
1200926	59
1200937	59
1200938	59
1200939	31,59
12102-1	19,25,27
12106	31
12109	30
12110	30,67
12117	19
1218100	25,27
121855	25,27
121875	54
12215-4	19
12401	59
12809	59
13-12	7,9,11
13-25	7
13-28	9
13-29	11
13-36	13
1300409	31
1300901	59
1300904	31
1399008	48
1399021	48
1399029	52
1399031	50
1399038	54
1399040	52
140000	25,27
1411002	57
1411003	57
1420203	7,11,13,16
1420315	21
1421020	57
1430501	29
1430520	113

Tilausnumero Reservdelsnr. Part No.	Sivu Sida Page
1430701	48
1430702	48,49,52
1460201	7,11,13
1460301	19
1460400	31
1460401	31
1460405	31
1460601	33
1460901	13,59
1460903	59
1460904	59
1461401	61
1461402	61,65
1461403	61
1461404	31
1461406	61
1461501	63
1461503	63
1461504	63
1461505	63
1461506	63
1461507	63
1461508	63
1461509	63
1461510	63
1461511	63
1461512	63
1471001	78
1471003	78
1471004	78
1471005	78
1471006	78
1471007	78
1471009	78
1471010	78
1471011	78,82,84
1471012	80
1471404	61
1471531	61
1471600	80,82,84
1471602	80,82,84
1471603	80,82,84
1471604	80,82,84
1471607	79,81,83
1471608	79,81
1471609	80,82,84
1471610	80,82,84
1471611	80,82,84
1471613	80,82,84
1471614	80,82,84
1471619	80,82,84
1471620	80,82,84
1471621	84
1471622	80,82,84
1471623	80,82,84
1481800	83
1499029	37
1499025	37
1499026	35,37
1499033	37
1499034	37
200056	33
200698	35
203474	35
204203	35

Tilausnumero Reservdelsnr. Part No.	Sivu Sida Page
205200	35
205432	35
20566 2RS	48,49
205761	35
207296	35
207327	35
207869	35
207953	35
208794	35
2091680	29
2099009	16
2099010	39,54
2099012	23
2099014	54
2099015	23
2099024	37
2099025	9
2099026	31
2099034	48
2099042	39
211333	35
213265	35
213875	35
213933	35
214388	35
214393	35
214403	35
214874	35
214910	35
214920	35
215133	35
215134	35
215210	88
215211	88
215212	88
215235	91,95
215236	91,95
215237	91,95
2191216501	16
219410607700	59
219414247400	57
2196818	59,110
2196819	110
2196846	111,112
2196847	111,112
2199038	7,9,11,13
222068	106
222386	103
222388	97,100
223563085	35,37
227155	97,100,103,106
227500	107,109
227505	107,109
227660	107,109
227945	97,100,103,106
230255	98,104
230260	98,104
230370	109
230475	107,109
2391250	27
2392160	52
2392170	52
2398393	51
2399009	46
2399013	52
239944	98,104

Tilausnumero Reservdelsnr. Part No.	Sivu Sida Page
240036	87,98
240090	94,98,104
240275	121
240326	101
240385	93
240450	80,82,84,86
240480	94,97,98,104,106
240591	109
240631	89
240761	109
240911	115
241220	98,104
241445	80,82,84,86
241811	97,103
241816	37,101
241830	107,109
241930	98,104
241975	107,109,117
242091	89,92,100,106
242200	87,90
242201	66
242206	87
242211	94,98
242621	107,109
242660	87
242700	66
244072	107
244211	97,98,100,103,104,106,117
244585	93
245050	91
245210	37
245379	37
246011	93
246015	93
246050	88,95
246055	88,99,102,105
2499030	31
250165	88,95,99,102,105
250311	87,90
251920	98,104
253240	98,104
253255	98,104
253270	98,104
256075	107,109
256085	107,109
2599003-100	110
2599003-400	110
260412	117
260581	86
260720	104
260721	98
261800	86
264530	117
2652101	39
276025	121
276065	121
277150	121
277905	121
279408803200	111,112
2799003	111,112
2799018	109
2799025	67
2799028	57,111
2890230	110
2891405	9,15
2892000	9,15

Tilausnumero Reservdelsnr. Part No.	Sivu Sida Page
2892594	57
289281571	93
2896842	111,112
289738860	16
2899032	59
2899037	111,112
2899097	16
2899132	9,13
2899136	11,16
2899235	67
2899243	25,27
2899245	114
2899246	29
2899300	25
2899302U	37
292564	85
297386	94,97,98,100,104,106
297431	88,94,95,98,99,101,102,104,105
297433	115
300623	25,27,31,33,41,43,48,50,52,113
3050501	29
3050601-1	33
3050602	39,71,73,76
3050605	39
3050606	39
3050607	39
3050901	59
30523	7
308380	31
309902700	35,37
319200025	25,27
31925351	39,41
31928401	39
31930627	39
3196373	23
3199001	21,25,27,41,43
3199002	39
3199007	52,54
3199010	39,41
3199016	21
3199038	31
3199040	50
3199046	54
3199048	54
3.2x3	65
32.2x3	61
3205	71,73
33100000	59,76
3340035-1	46
3340041-1	48,55
3350013	48,55
3350014	55
33910934L	19
3399044	17
3399051	9,17
3400003	33
3400004-1	33
3400005	33
3400006	33
3400007	33
3400010	33
3400012	33
3400013-1	33
3400014	33
3400019	33,35,37

Tilausnumero Reservdelsnr. Part No.	Sivu Sida Page
3400020-3	33,43
3400024-2	33
3400026-1	33
3400028	33
3400029	33
3400050	33
3400051	33
3400052	33
3400053	33
3430207	11
3430302	21,46
3440701	48
3501527-1	46
3501528	46,50,52,54
3501529	46
3501533-1	47,49
3501536	47
3501547-1	48,55
3501548	48
3501549	48,55
3501595	11,13
3501596	7,11,13
3501698	59
3501709	21
3501733-1	48
3501773-1	48
3501774-1	48
3501775	48
3501782	48
3501783	48
3501798	21,25
3501802	41,43
3501815	55
3501823	55
3501825	57
3501826	13
3501857	46,55
3501863	48
3501887	47
3501891	47
3501911	47
3501912	48
359414672000	59
3599005	45
3599008	45
3599112	39,45
3599200	45
3696131	21,23
3699001	59
3699002	11,13
3699004	7
3699005	7,11,15,16,25,27
3699009	9,13,15
3699027	9
3699036	7,9,11,13,16,19
3699037	7,13,16
3699041	9
3699071	7,9,11
3699072	7,9,13,110
3699079	7
3699489	9,111,112
371903100	35,37
3999046	110
399910000	35,37
4099007	9

Tilausnumero Reservdelsnr. Part No.	Sivu Sida Page
4099048	50
4099056	29
4099153	9
4099177	13
4099189	48
4099239	52,55
4099286	23
4099316	13
40994030	16
4099800	37
410607100	58
410608300	58
410608500	58
410697	37
412285	37
414330400	35,37
414415200	110
414420700	110
414440800	31
414460600	31
414466800	31
414473200	31
414523500	23
414523600	110
414532700	109
414532800	109
414535400	23
414536500	110
414558900	35,37
414579300	35,37
414603600	31
414620800	23
414644800	110
414650200	110
414655700	110
414673000	35,37
414728700	59
419107065	21
419132	37
4193520	16
4193540	16
41987065	21
4198740	39
4198763	39,41
4199007	69
4199027	21
427390	37
427395	37
427400	37
429140	37
429150	37
429220	37
4299024	59
4299163	59
4299200	61,65
4299251	59
4299300	59
4299501	59
4299502	59
4300081	21,25,27
4300147	19
4300162	114
430200	101
430730	37
430782	101

Tilausnumero Reservdelsnr. Part No.	Sivu Sida Page
433173	37
433183	37
433185	37
433195	37
438090	37
438093	37
438133	37
438136	37
4400301	25
440366	98,104
4400410	49,52,54
4400602	38,41
4400702	50,51
4400707	51
4400708	52
4400709	52,54
440165	37
440180	37
442110	37
438100	37
448196	37
4499037	13
4499043	11
4499093	16
4499098	16
4499103	13
4499104	9
4499200	9
4599009	45
4599075	39,45
460045	37
4699004	41
4699007	54
4699017	46
4699024	49
4699025	38,41
4699026	38
4699027	54
476030	37
480117	37
480125	37
480128	37
480149	37
480228	37
480246	37
480255	37
483323	37
483324	37
5.5/8	57,111
5/3	57
5009 50802	75
5011 50902	73,75
503100600	23
503100700	23
504059600	35,37
504108900	35,37
504134800	35,37
504136600	35,37
504136700	35,37
504137000	35,37
504137100	35,37
5056 11402	73
507009400	31
507019300	31
507019600	31

Tilausnumero Reservdelsnr. Part No.	Sivu Sida Page
507020200	31
507020400	31
507021500	31
507021900	31
507023600	31
514022000	114
514025700	114
514027100	114
514027200	114
514030100	114
514032500	114
517176300	114
517182100	114
517210800	114
5192399	39
5192948	46
5193566	19,25,27
5193953	87
5193978-1	57
5193979-1	57
5193981	7,9
5194080	7
5194081-1	7
5194098	7
5194143-1	49
5194225-1	47
5194327-1	47
5194495	7
5194766	59
5195146	13
5195148	9,13
5195336	11
5195348	7
5195652	29
5195864	9
5195960	9
5196132	23
5196155	11,17
5196399	59
5196415	17
5196448	15
5196470	15
5196477	57
5196538	51
5196551	49
5196657-1	11
5196765	7
5196775	111
5196871	51
5196877	15
5196886	47
5196895	15
5196899	15
5196934	7
5197079	27
5197138	51
5197160	51
5197253	
5197504	11
5197513	13
5197542	11
5197549	9
5197611	15
5197628	15
5197639	15

Tilausnumero Reservdelsnr. Part No.	Sivu Sida Page
5197642	9
5197689	13
5197691	15
5197745	15
5197749	53
5197766	15
5197769	15
5288 01342	75
5292383	90
5292401	19
5292419L-1	25,27
5292419R-1	25,27
5292558	33
5292842	11
5293192-2	13
5293281L	46
5293281R	46
5294207-2	50
5294271	46
5294277L	46
5294277R	46
5294311	48
5294319	55
5294498	46
5294500L	46
5294500R	46
5294504	48
5294574	113
5294671	11
5294940	31
5295114	11
5295157L	25
5295157R	25
5295349	7
5295435	111
5295667	23
5295871	55
5295906-1	29
5296133	23
5296137	38
5296169	39
5296188	19
5296338	52
5296341	41
5296343	39
5296368	13
5296416L	17
5296416R	17
5296566L	50
5296566R	50
5296608	31
5296609	50
5296659	11
5296754	7
5296759	7
5296774	111,112
5296796	15
5296823	93
5296824	25
5296863	46
5296900	41
5297024	15
5297091	15
5297245	15
5297266	57

Tilausnumero Reservdelsnr. Part No.	Sivu Sida Page
5297272	65
5297360	113
5297406	16
5297479	9
5297519	23
5297523	13
5297524	13
5297532L	13
5297532R	13
5297543	11
5297569	19
5297572	9
5297645	9,13
5297646	11
5297673	54
5297728	27
5300908	58
5310307	21
5310710-1	47,55
5310810	48
5310811	48,52,54
5310927-1	59
5320301-4	21
5320901	58
5320902	58
5320903	58
5320914	59
5320925	59
5320931	59
5320932	59
5320933	59
5320934	59
5320935	59
5320936	59
5320937	59
5320938	59
5320939	59
5320940	59
5320941	59
5320942	59
5320943	59
5320944	59
5320945	59
5320946	59
5320947	59
5320948	59
5320949	59
5320950	59
5330824	48
5370237	7,11
5370311	46,49
5380217	7,11,13
5380248	7
5391031	87,90
5391955	7,9,11,13
5392310	19
5392420	25,27
5392441-1	39
5392474	9,13
5392490-1	21
5392497	113
5392538	52
5392548	52
5392552-1L	51,53
5392552-1R	51,53

Tilausnumero Reservdelsnr. Part No.	Sivu Sida Page
5392588	30
5393768	43
5393018	13
5393310	87,90
5393323	33
5393390	19
5393397	19
5393431	9,13
5393535	57
5393557	93
5393606	57,111
5393615	55
5393638	19
5393640	19
5393677	25
5393689	19
5393748	41
5393815	57
5393959	19
5394085	31
5394099	7
5394111	41
5394116	7
5394175L	50
5294175R	50
5394206	50
5394209	41,43
5394210	41,43
5394211	55
5394220	43
5394221	55
5395222	41
5394266L	55
5394266R	55
5394288	46
5394302	29
5394312	43
5394313	43
5394365	19
5394371	31
5394428	19
5394430	41,43
5394565	7
5394578	52,53
5394627	9
5394650	67
5394667	67
5394705	67
5394727	13,15
5394835	7
5394841	50
5394962	61
5395108	114
5395142	45
5395151	25
5395163	25,27
5395191	11
5395204	11
5395282	25
5395432	111
5395436	111
5395437	11
5395455	21
5395537L	111
5395537R	111

Tilausnumero Reservdelsnr. Part No.	Sivu Sida Page
5395542	25,27
5395581	31,41
5395645	31
5395646	31
5395656	31
5395657	30
5395671	23
5395732	109
5395748	110
5395755	31
5395861	23
5395877	114
5395891	31
5396045	54
5396063	51
5396150	38
5396161	39
5396162	39
5396212	23
5396239	39
5396272	65
5396356	52
5396382	114
5396458	41
5396460	31,41
5396461	31
5396465	31
5396473	65
5396553	41
5396572	29
5396580	55
5396604	19,23
5396605	50
5396613L	55
5396613R	55
5396616	41
5396627	31,39
5396638	11
5396755	7
5396801	50
5396804	50
5396807	15
5396851	11
5396868	51
5396869	52,54
5396872L	51
5396872R	51
5396874	52
5396880	59
5396932	15
5396935	11
5396972	13
5396983-1	69
5397002	110
5397083	112
5397089	114
5397150	15
5397162	51
5397163	51
5397171	112
5397172	112
5397173	112
5397174	112
5397204	15
5397205	15

Tilausnumero Reservdelsnr. Part No.	Sivu Sida Page
5397206	15
5397222	15
5397234	15
5397235	15
5397237	16
5397248	65
5397253	16
5397254	16
5397269	109
5397271	65
5397284	16
5397311	15
5397312	15
5397357	114
5397359	113
5397438	16
5397500	27
5397506	19,25
5397527	54
6397533	16
5397557	9
5397559	110
5397563	9
5397576	9
5397577	15
5397605	16
5397607	16
5397650	9
5397652	19,23
5397685	15
5397694	15
5397695	15
5397699	15
5397700	15
5397700P	15
5397701	15
5397703	15
5397703P	15
5397704	15
5397705	16
5397706	16
5397707	11
5397708	11
5397710	9
5397711	9
5397712	13
5397714	13,16
5397715	16
5397716	16
5397717	16
5397718	7
5397719	7
5397720	27
5397721	15
5397722	16
5397723	16
5397724	16
5397725	16
5397743	114
5397756	15
5387760	27
5397763	15,27
5397764	15
5397772	15
5397773	15

Tilausnumero Reservdelsnr. Part No.	Sivu Sida Page
5397775	15
5397776	15
5397789	54
5397811	9
5410601-1	33
5420601	33
5420602	33
5491375	87
5491653	46
5491747	59
5491771	50
5491776	48,52,55
5492138	33
5492178	19,25,27
5492300-1	9,13,33,35,37
5492304	55
5492307	7,9,11,13,15
5492317	7
5492318	33
5492376	11
5492378	39
5492403	19,25,27
5492404	19,25,27
5492413	25,27
5492457	55
5492471	9,11,13
5492472	13
5492475	9,13
5492497	111
5492505	61
5492506	61
5492519	61
5492520	61
5492521	61
5492529	39
5492530	39
5492532-1	51
5492536	52
5492542	52
5492549	52
5492556	52
5492659	46,50
5492715	31
5492770	50,52
5492814	55
5492872	33
5492876	41,43
5493022	109
5493213	7
5493216	41
5493225	113
5493230	57
5493235	41,43
5493236-1	49
5493251	50
5493252	50
5493274	13
5493303	29
5493329	113
5493334	39
5493348	114
5493379	52
5493386	31
5493392	7
5493416	57

Tilausnumero Reservdelsnr. Part No.	Sivu Sida Page
5493417	7,9
5493425	21
5493495	48
5493529L	31
5493529R	31
5493547	17,23,55,114
5493650	52,54
5493651	52,54
5493655	25
5493667	25,27
5493679	52
5493681	52
5493688	48
5493713	31
5493717	39
5493720	59
5493744	39
5493746	39
5493747	39
5493861	48
5493987	67
5493995	67
5494022	19
5494062	19
5494128	31
5494129	31
5494139	59
5494171	50
5494172	50
5494174	50
5494212	53
5494247	19
5494289	46
5494290	46
5494297	57
5494317	46
5494328	50
5494330	46
5494333	39
5494344	46
5494345	59
5494354	67
5494355	7,9
5494411	41
5494417	46
5494424	9
5494463	48
5494489	7
5494501	46
5494566	50,54
5494649L	7,9,11,13
5494649R	7,9,11,13
5494652	67
5494668	67
5494669	67
5494686	13
5494700	39
5494701	39
5494704	29
5494733	29,48,51,53
5494737	33
5494741	61
5494938	51
5494948	61
5494982	31

Tilausnumero Reservdelsnr. Part No.	Sivu Sida Page
5494983	31
5495036	25
5495122	13
5495128	25,27
5495156	11
5495219	9,11
5495225	7,9,11,16
5495228	7,9,11,16
5495275	29
5495288	31
5495289	29
5495560	25
5495567	111
5495655	25,27
5495665	23
5495666	23
5495687	25
5495693	7,9,11,16
5495774L	46
5495774R	46
5495849	46
5496012	52
5496043	52,54
5496044	52,54
5496054	23
5496085	25,27
5496095	11
5496100	52
5496154	17
5496210	9,11
5496213	23
5496216	55
5496242	17
5496247	23
5496264	65
5496270	52
5496273	65
5496274	65
5496283	52,54
5496284	52,54
5496297	52
5496319	54
5496335	38,41
5496336	39
5496337	39,41
5496342	52
5496345	39
5496371	65
5496421	39
5496449	54
5496480	16
5496484	59
5496511	52
5496537	52
5496560	17
5496563	9,17
5496577	55
5496578	55
5496579	55
5496598	50
5496599	49
5496603	55
5496618	50
5496643	39
5496661	25

Tilausnumero Reservdelsnr. Part No.	Sivu Sida Page
5496662	25
5496668	55
5496746L	11
5496746R	11
5496751	29
5496802	50
5496803	50
5496818	39,41
5496852L	11
5496852R	11
5496856	19
5496858L	46
5496858R	46
5496859	50
5496870	51
5496876	54
5496879	93
5496890	19
5496893	59
5496929	110
5496971	29
5497001	31
5497068	27
5497097	29
5407122	27
5497175	112
5497192	15
5497193	16
5497199	16
5497207	59
5497211	9
5497233	15
5497273	65
5497274	65
5497287	16
5497289	15
5497325	51
5497351	16
5497352	53
5497359	16
5497377	59
5497392	54
5497419	16
5497452	16
5497478	9
5497479	15
5497499	27
5497526	54
5497534	13
5497538	13
5497540	19
5497543	23
5497574	23
5497585	69
5497613	69
5497624	27
5487625	52
5497657	76
5497721	27
5497747	16
5497790	54
5497813	15
5497835	61
5497845	54
5500305	19

Tilausnumero Reservdelsnr. Part No.	Sivu Sida Page
5656 11402	71
5701135100	110
570134800	57
570137000	109
570141300	113,114
570273900	110
572013500	31
572014100	31
572014400	31
5768 04602	71
580251000	31
580484700	110
5818 04582	75
5959 52630	71,73,75
6/9	57
6004	71
6004 2RS	52
6005	71
6006 2RS	46,49,52
6008	71,73
6033 45070	71,73,76
6090508	29
6100 60080	76
6100 62044	76
6100 63030	73
6100 62050	75
6100 63040	76
6100 63044	76
6100 63050	76
6110 02529	71,73
6110 12529	76
6141 01224	73
6141 02040	71,73
6141 02540	75
6141 02542	71
6141 02552	73,76
6141 02652	71,73
6141 02852	76
6146 01024	71,73,75
6146 02020	76
6146 02230	41,76
6146 02430	71,73
6146 05225	73
6146 06825	71,73
6155 80711	71,73
6155 80812	71,73,75
6155 81216	71
6160 92035	73
6160 92542	76
6173 00016	71
6173 00040	71,73,76
6173 30047	71,73,76
6173 30052	73,76
6173 92535	76
6174 50025	71,75
6174 50028	71,73
6204 RS	71
6205 2RS	52,55
6205 RS	39,47
6206	39
6304	71,73
6400 16025	71
6400 16036	73
6400 25007	41,76
6400 46008	71,73

Tilausnumero Reservdelsnr. Part No.	Sivu Sida Page
6410707	49,52,54,55
6500601	33
6500602	33
6500603	33
6500604	33
6500606	33
6500609	33
6500610	33
6500611	33
6500612	33
6541 00222	76
673580	61,65
7001039	59
7101236	59
7110535	113
732601055	31
732601067	35,37
8/5	57
810260	119
818030	95,99
823646	90
823660	90
823698	101
823796	87
823805	87
823820	87
823992	94
823996	104
823997	98
825338	90
825440-1	90
8262 83892	59
8263 16003	59
827080	93
827082	93
827430	97,100,103,106
827440	95,99,102,105
827510	97,100,103,106
827585	66
827660	78,86
827715	95,99,102,105
827750	93
827760	95,99,102,105
827790	97,100,10,106
827800	117,119
830292	95,99,102,105
830350	91
830355	95,99,102,105
830370	95,99,102,105
830747	95,99,102,105
830890	97,106
831355	95,99,102,105
831360	109
831500	97,100,103,106
831615	97,100,103,106
831700	109
831790	94,101
831841	90
831855	90
831865	87,90
831881	90
831890	78
831895	86
831900	78
831905	86

Tilausnumero Reservdelsnr. Part No.	Sivu Sida Page
831935	78,86
831950	88,91,95,99,105
831990	95,99,102,105
832090	95.99,102,105.
832160	93
832200	95,99,102,105
832209	95,99,102,105
832231	88,91,95,99,102,105
832260	107
8360 14334	75
838020	107
838022	109
838080	98,104
838190	98,104
838200	66
840290	89
840555	92
840681	90,121
840861	98,101,104
840880	93
840886	119
840991	87,94,101
841035	78,80,82,84
841149	89
841201	89,92,121
841301	97,100,103,106
841311	87
841392	66
841450	78
841460	78,86
841490	93
841520	117
841540	97,100,103,117
841561	89,92,97,100,103,106
841580	97,106,107,109
841640	117
841660	121
841831	89,97,100,103,106
841841	92
841860	63
841970	107
841996	94,101
842040	37,107,109
842050	90
842230	88,91,95,99,102,105
842390	93
842471	94,98,104
842555	98,104
842690	66
845160	97,100,103,106
845230	78,79,81,83,85
845260	97,100,103,106
845270	93
845300	115
845310	117
845360	63
845365	66
847280	97,100,103,106
848045	66
848126	109
848128	107
848129	109
848254	107
848259	109
850040	101

Tilausnumero Reservdelsnr. Part No.	Sivu Sida Page
850500	63
850105	87
850111	87
850113	87
850131	87
850150	90
850190	87
850200	107,109
850120	78
850230	107,109
850335	94,98,104
850440	78,80,82,84
850445	78,80,82,84
850447	78,80,82,84
850450	78,80,82,84
850530	101
850540	98,104
850550	98,104
850560	98,104
850565	94
850630	94
850710	97,100,103,106
850890	97,100,103,106
852070	115
852091	121
852097	115
852175	115
852176	115
852282	115
852283	115
852290	115
852301	115
852320	117
852326	117,119
853840	107,109
854055	98,104
860060	87,90
860070	93
860085	93
860090	90
860095	90
860120	93
860600	66
860670	66
860700100	31
861135	78,86
861137	78,86
861210	78,80,82,84
861250	78
861280	78,80,82,84
861290	78,80,82,84
861730	79,81
861751	80,82
865992	117
866080	59,61,65
866192	66
866157	66
866185	63
866205	66
866290	93
866295	93
866609	117
866649	117
866657	117
866705	117,119

Tilausnumero Reservdelsnr. Part No.	Sivu Sida Page
866710	107
866752	117,119
866757	117
866855	66
866865	66
866875	66
866885	66
866970	66
866980	66
867400	90
867430	87
867442	87
867445	87
867450	90
867465	90
867481	87,90
867484	90
8701 46032	71
8701 46074	72
8701 47726	75
8751 19655	71,73,75
8751 28883	71,73,75
8751 28952	71,72,75
8751 30382	76
8751 36962	71,72,76
8751 38073	71
8751 46018	71,73
8751 46019	71,73
8751 46034	71
8751 46037	71
8751 46038	71,72
8751 46042	71,72
8751 46043	71,72
8751 46048	71,72
8751 46049	71,73
8751 46050	71
8751 46051	71
8751 46052	71
8751 46053	71
8751 46054	71
8751 46075	72
8751 46076	72
8751 46093	73
8751 46094	73
8751 46095	71,73
8751 46099	71,73
8751 46100	71,73
8751 46111	71,73
8751 46112	71,72
8751 46113	71
8751 46116	72
8751 46257	71
8751 46293	72
8751 46348	71,76
8751 46410	72
8751 46411	71
8751 46416	71,72
8751 46451	71
8751 46452	71
8751 46697	73
8751 46812	71
8751 46813	71
8751 46814	71
8751 47162	71,72
8751 47202	73

Tilausnumero Reservdelsnr. Part No.	Sivu Sida Page
8751 47203	73
8751 47204	73
8751 47205	73
8751 47358	74
8751 47359	74
8751 47506	41,76
8751 47642	72
8751 47643	73
8751 47644	73
8751 47727	75
8751 47732	76
8751 47733	76
8751 47734	76
8751 47735	76
8751 47736	76
8751 47747	76
8751 47749	75
8751 47750	76
8751 47751	76
8751 47752	75
8751 47753	75
8751 47754	75
8751 47779	75
8751 47780	75
8751 47838	75
8751 47884	75
8751 52086	76
8751 52142	75
8751 52219	74
8751 52220	74
8751 52260	76
8751 52272	76
8751 52352	73
8751 52392	76
8751 52393	76
8751 52394	76
8751 52395	76
8751 52409	76
876065	121
876080	121
876090	121
876171	121
876195	121
876200	121
876210	121
876225	121
876298	121
876357	121
876500	121
876512	121
876552	121
876557	121
876570	121
876572	121
876605	121
876607	121
876612	121
876631	121
876640	121
876830	121
876902	121
876922	121
876960	121
876972	121
876980	121

Tilausnumero Reservdelsnr. Part No.	Sivu Sida Page
877010	121
877020	121
877050	121
878809	113
878936	90
879459	87
886094	107
886241	121
886340	119
886461	103
886463	100
886520	77
866522	79
886523	79
886524	81
886525	81
886580	119
886590	119
897061	115
897161	97,100
897166	103,106
897241	94
897330	94,117,119
897341	95,99,102
899784	89,92,94,97,100,103,106
899785	23,59,65,88,89,91,92,94,95, 97,98,99,100,102,103,104,105, 106,107,109,117,119
899788	35,37,98,100,103,104,106, 117,119
910049	93
910052	93
910054	93
910105	115
910160	107
910311	109
910320	109
911067	93
911465	115
911540	93
911468	115
911550	98,104
912024	93
912823	93
912825	93
912835	93
912992	93
912996	93
913076	98
913077	104
913207	94
913269	101
913279	101
915725	102
915726	102
915821	99,105
915825	99,105
915850	91,95
915851	91,95
915852	91,95
915890	88
915891	88
915892	88
915980	102
915981	102

Tilausnumero Reservdelsnr. Part No.	Sivu Sida Page
96136	99
916137	105
916185	91,95,102
916260	88
918897	102
922025	94,98,104
922035	97
922036	100,103,106
922060	101
922062	94,98,104
922245	97,100,103,106
924500	106
924502	100
924504	103
924506	97
927045	66
927440	97,100,103,106
927941	37
927945	107,109
929650	109
929770	78,86
929900	107,109
930560	78
930580	97,100,103,106
931182	94
931185	104
931187	101
931189	98
932032	97,100,103,106
932797	97,100,10,106
932904	8,91,95,99,102,105
933245	66
933247	66
935730	97,100,103,106
935746	95,99,102,105
935810	61
935822	65
935930	107
935940	109
935970	107
937940	93
937968	97,100,103,106
938190	106
938790	114
938810	97,100,103,106
938870	63
938920	78,80,82,84,86
938930	78,80,81,84,86
938940	78,80,82,84,86
938950	78,80,82,84,86
938980	115
938985	115
939079	115
939115	115
940400	92,97
940481	94
940616	87
940755	121
941160	94,98,104
941531	101
941540	119
941700	103
941925	107,119
942285	93
942541	80,82,84,86

Tilausnumero Reservdelsnr. Part No.	Sivu Sida Page
944180	66
944462	97,100,103,106
945530	107
945735	88,91,95,99,102,105
945751	87,89,93,94,97,98,101, 103,104,115,117
945752	89
945753	89,92,97
945756	93
945759	88,91,95,99,102,105
945770	115
945880	93
951510	87,90
952799	115
956010	107,109
956029	107
960270	97
960287	89,92,117,119
960415	115
960561	109
960562	107
960564	107
960568	107
960700	107
960951	92
960961	93
960962	93
960980	80,82,84,86
960990	78,80,82,84
961014	80,84
961015	82
961019	78
961030	78,80,82,84
963790	78,80,82,84,86
963805	78,86
963810	78
963815	86
963835	86
963848	86
063905	86
963937	85
965031	119
965650	119
965660	119
950050	101
951200	61
951220	61
951230	61
951510	87,90
952799	115
956010	107,109
956021	109
956029	107
960270	97
960287	89,92,117,119
960415	115
960561	109
960564	107
960568	107
960700	107
960951	92
960961	93
960962	93
960980	80,82,84,86
960990	78,80,82,84

Tilausnumero Reservdelsnr. Part No.	Sivu Sida Page
961014	80,84
961019	78
961030	78,80,82,84
963790	78,80,82,84,86
963805	78,86
963810	78
963815	86
963820	78,86
963821	78
963823	78
963826	80,82,84
963830	78
963840	78
963850	78,80,82,84,86
963860	78,80,82,84,86
963870	78
963875	86
963883	78
963885	86
963889	80,82,84,86
963890	78
963900	78
963920	78,79,81,83
963923	78,85
963927	78
963940	78.85
963951	78
963952	78,85,
963958	78
963959	77
963960	78
963965	78
963974	78
963975	78
965030	117
965230	117
965390	117
965400	117
965497	117
965647	119
973213	113
973224	101
973227	94
973980	98
973985	104
975695	93
975740	93
975770	98
975775	104
977420	121
977475	121
977490	121
978680	113
980485	117
980495	93
980520	93
992817	61
993835	102
993836	102
994231	121
994236	121
994426	121
994482	57,78,86
994485	78,80,82,84
994838	115

Tilausnumero Reservdelsnr. Part No.	Sivu Sida Page
994872	115
994975	88
994976	88
994977	88
995045	107,109
995107	117
995117	117
995138	107
995205	102
995209	102
995280	91
995286	91
995287	91
995334	95
995430	61,63
995521	109
995526	109
995529	109
995542	115
995555	121
995835	99,105
995836	99,105
995846	106
995854	77
996962	98
995965	104
995990	65
996165	77
996169	77
996240	95
996241	95
996242	95
996281	89
996332	88
996334	88,91
996335	88
996440	91
996445	91
996451	92
996622	95,99
996624	99
996625	105
996631	97
996768	83
996769	83
996930	115